If the outboard motor's serial number plate contains the CE mark in the lower left–hand corner, the following statement applies:

This outboard motor manufactured b Mercury Marine, Fond du Lac, Wisconsin, USA or Marine Power Europe Inc. Park Industrial, de Petit–Rechain, Belgium complies with the requirements of the following directives and standards, as amended:

Recreational Craft Directive: 94/25/EC; std ISO 8665, ISO 11547
Machinery Directive: 98/37/EC
EMC Directives: 89/336/EC; std. EN50081–1, SAE J551 (CISPR Pub. 12). EN 50082–1, IEC 61000 PT4–2, IEC 61000 PT4–3,

Patrick C. Mackey

President, Mercury Marine, Fond du Lac, USA
European Regulations Contact:
Product Environmental Engineering Department, Mercury Marine, Fond du Lac, WI USA

Si la plaque portant le numéro de série du moteur hors–bord contient le symbole CE en bas, à gauche, la déclaration suivante vous concerne :

Ce moteur hors–bord, fabriqué par Mercury Marine à Fond du Lac, dans le Wisconsin (Etats–Unis), ou par Marine Power Europe Inc., Parc Industriel de Petit–Rechain (Belgique), satisfait aux conditions énoncées dans les directives et normes suivantes, modifications comprises :

Directive concernant les bateaux de plaisance :
Norme 94/25/EC ISO 8665, ISO 11547,
Directive concernant l'équipement
Directive 98/37/EC sur la compatibilité électromagnétique (CEM):
Norme 89/336/EC EN50081–1, SAE J551 (CISPR Pub. 12), EN 50082–1, IEC 61000 PT4–2, IEC 61000 PT4–3,

Patrick C. Mackey

Président - Mercury Marine, Fond du Lac, USA
Contact, réglementation européenne :
Product Environmental Engineering Department, Mercury Marine, Fond du Lac, WI Etats–Unis

Si en la esquina inferior izquierda de la placa del número de serie del motor fuera de borda se ve la marca CE, se aplicará lo siguiente:

Este motor fuera de borda fabricado por Mercury Marine, Fond du Lac, Wisconsin, EE.UU. o Marine Power Europe Inc. Park Industriel, de Petit–Rechain, Bélgica cumple los requisitos de las siguientes directivas o normas, según enmienda:

Directiva para Uso Recreativo: 94/25/EC; norma ISO 8665, ISO 11547
Directiva de maquinarias: 98/37/EC
Directiva EMC: 89/336/EC; norma EN50081–1, SAE J551 (CISPR Publicación 12), EN 50082–1, IEC 61000 PT4–2, IEC 61000 PT4–3,

Patrick C. Mackey

Presidente - Mercury Marine, Fond du Lac, USA
Contacto para Normas Europeas:
Product Environmental Engineering Department, Mercury Marine, Fond du Lac, WI, EE.UU

Se a plaqueta do número de série do motor contiver a marca CE no canto esquerdo inferior, a seguinte declaração se aplica:

Este motor de popa fabricado pela Mercury Marine, Fond du Lac, Wisconsin, EUA ou pela Marine Power de Europa, Inc., Park Industriel, de Petit–Rechain, Bélgica está em conformidade com os requisitos das normas e diretrizes seguintes, conforme emenda:

Diretrizes para Embarcações de Recreio:
94/25/EC; norma ISO 8665, ISO 11547,

Diretriz de Maquinária: 98/37/EC
Diretrizes EMC: 89/336/EC; norma EN50081–1, SAE J551 (Pub. 12 CISPR), EN 50082–1, IEC 61000 PT4–2, IEC 61000 PT4–3,

Patrick C. Mackey

Presidente - Mercury Marine, Fond du Lac, USA
Contato para os Regulamentos Europeus:
Departamento de Engenharia Ambiental do Produto, Mercury Marine, Fond du Lac, WI, EUA

GB F E P

# OPERATION AND MAINTENANCE MANUAL
# MANUEL D'UTILISATION ET D'ENTRETIEN
# MANUAL DE OPERACION Y MANTENIMIENTO
# MANUAL DE OPERAÇÃO E MANUTENÇÃO

# 25 4–stroke

© 2001, Mercury Marine

## THANK YOU

For your purchase of one of the finest outboards available. You have made a sound investment in boating pleasure. Your outboard has been manufactured by Mercury Marine, a world leader in marine technology and outboard manufacturing since 1939. These years of experience have been committed to the goal of producing the finest quality products. This led to Mercury Marine's reputation for strict quality control, excellence, durability, lasting performance and being the best at providing after-the-sale support.

Please read this manual carefully before operating your outboard. This manual has been prepared to assist you in the operation, safe use and care of your outboard.

All of us at Mercury Marine took pride in building your outboard and wish you many years of happy and safe boating.

Again, thank you for your confidence in Mercury Marine.

### Warranty Message

The product you have purchased comes with a **limited warranty** from Mercury Marine, the terms of the warranty are set forth in the Warranty Information Section of this manual. The warranty statement contains a description of what is covered, what is not covered, the duration of coverage, how to best obtain warranty coverage, **important disclaimers and limitations of damages**, and other related information. Please review this important information.

## MERCI...

d'avoir choisi l'un des meilleurs moteurs hors–bord disponibles sur le marché. C'est un investissement judicieux que vous ne regretterez pas. Votre moteur a été fabriqué par Mercury Marine, l'un des leaders mondiaux en matière de technologie marine et de construction de moteurs hors–bord, depuis 1939. Durant toutes ces années, la société a concentré ses efforts pour créer des produits de la meilleure qualité possible. Mercury Marine a donc établi sa réputation sur un contrôle rigoureux de la qualité, l'excellence de ses services, la durabilité et le haut niveau de performance de ses produits, ainsi que sur un service après–vente du plus haut calibre.

Veuillez lire attentivement ce manuel avant d'utiliser votre moteur hors–bord. Il a été préparé pour vous aider à faire fonctionner votre moteur, à l'utiliser en toute sûreté et à l'entretenir.

Nous tous, à Mercury Marine, sommes fiers d'avoir participé à la construction de votre moteur et nous vous souhaitons de longues années de navigation, en toute sécurité.

Nous vous remercions à nouveau pour la confiance que vous avez bien voulu accorder à Mercury Marine.

### Message de garantie

Le produit que vous avez acheté est couvert par une **garantie limitée** offerte par Mercury Marine. Ses conditions générales sont énoncées dans le chapitre de ce manuel intitulé Informations de garantie. La déclaration de garantie contient une description de ce qui est couvert, de ce qui ne l'est pas, de la durée de la couverture et de la manière d'obtenir la meilleure couverture de garantie, ainsi que les clauses importantes de non–responsabilité, **les limitations de responsabilité** et d'autres renseignements pertinents. Veuillez consulter ces informations importantes.

## GRACIAS

Por comprar uno de los mejores motores fuera de borda del mercado. Ha realizado una excelente inversión en el disfrute de la navegación. Su motor fuera de borda ha sido fabricado por Mercury Marine, líder mundial en la tecnología marina y en la fabricación de motores fuera de borda desde 1939. Estos años de experiencia han sido dedicados al objetivo de crear productos de la mejor calidad. Esto le dio a Mercury Marine reputación de estricto control de calidad, excelencia, duración, rendimiento duradero y de ser el mejor en proporcionar apoyo después de la venta.

Sírvase leer cuidadosamente este manual antes de poner en funcionamiento su motor fuera de borda. Ha sido preparado para asistirlo en el funcionamiento, seguridad y cuidado de su motor fuera de borda.

Todos en Mercury Marine nos enorgullecemos de haber construido su motor y le deseamos muchos años de navegación feliz y segura.

Le reiteramos nuestro agradecimiento por la confianza depositada en Mercury Marine.

### Mensaje de garantía

El producto que ha comprado viene con una **garantía limitada** de Mercury Marine. Las condiciones de la garantía se establecen en la sección Información de la garantía de este manual. La declaración de la garantía contiene una descripción de lo que está cubierto y lo que no está cubierto, la duración de la cobertura, cuál es la mejor manera de obtener la cobertura de la garantía, **renuncias importantes y limitaciones de daños**, así como otras informaciones relacionadas. Por favor revise esta información importante.

## OBRIGADO

pela sua aquisição de um dos melhores motores de popa que existe. Você fez um investimento sólido no prazer de navegar. O seu motor de popa foi fabricado pela Mercury Marine, um líder mundial em tecnologia marítima e em fabricação de motores de popa desde 1939. Estes anos de experiência foram dedicados ao objetivo de produzir os produtos da melhor qualidade. Isso teve como resultado a reputação da Mercury Marine no que se refere ao controle da qualidade, excelência, durabilidade, desempenho durável e de ser a melhor no que diz respeito ao suporte após da venda.

Por gentileza, leia este manual atentamente antes de operar o seu motor de popa. Este manual foi preparado para lhe ajudar na operação, uso com segurança e cuidado do seu motor de popa.

Todos nós na Mercury Marine temos muito orgulho de construir o seu motor de popa e lhe desejamos muitos anos de navegação feliz e com segurança.

Novamente, obrigado pela sua confiança na Mercury Marine.

### Mensagem de Garantia

O produto que você adquiriu vem com uma **garantia limitada** da Mercury Marine. Os termos da garantia estão descritos na Seção *de Informações sobre a Garantia* deste manual. A declaração de garantia contém uma descrição do que é coberto, o que não é coberto, a duração da cobertura, como melhor obter cobertura de garantia, **importante exoneração de responsabilidade e limitações de avarias,** além de outras informações pertinentes. Por gentileza, revise estas informações importantes.

oa

# TABLE OF CONTENTS

**Warranty Information**


Transfer of Warranty . . . . . 5
Warranty Registration . . . . . 6
United States and Canada . . . . . 6
Outside the United States and Canada . . . . . 7
Mercury Marine Four Stroke Outboard Limited Warranty . . . . . 8
3 Year Limited Warranty Against Corrosion . . . . . 12
Warranty Coverage and Exclusions . . . . . 15


**General Information**


Boater's Responsibilities . . . . . 17
Before Operating Your Outboard . . . . . 17
Boat Horsepower Capacity . . . . . 18
High-speed And High-performance Boat Operation . . . . . 18
Outboard Remote Control Models . . . . . 19
Remote Steering Notice . . . . . 19
Lanyard Stop Switch . . . . . 20
Protecting People In The Water . . . . . 23
Passenger Safety Message – Pontoon Boats and Deck Boats . . . . . 24
Wave And Wake Jumping . . . . . 25
Impact With Underwater Hazards . . . . . 26
Exhaust Emissions . . . . . 28
Selecting Accessories For Your Outboard . . . . . 30
Safe Boating Suggestions . . . . . 30
Recording Serial Number . . . . . 32
Specifications . . . . . 33
Component Identification . . . . . 34


oad

# TABLE DES MATIERES

**Informations de garantie**


Transfert de garantie . . . . . 5
Enregistrement De La Garantie . . . . . 6
Etats–Unis et Canada . . . . . 6
En dehors des Etats–Unis et du Canada . . . . . 7
Garantie Limitée Sur Les Moteurs Quatre Temps Mercury Marine . . . . . 8
Garantie Limitée De 3 Ans Contre La Corrosion . . . . . 12
Couverture De La Garantie Et Exclusions . . . . . 15


**Informations generales**


Responsabilites du pilote . . . . . 17
Avant la mise en marche de votre moteur . . . . . 17
Puissance maximale du bateau . . . . . 18
Bateaux de course et bateaux haute performance . . . . . 18
Moteurs hors-bord a commande a distance . . . . . 19
Avis concernant la direction par commande a distance . . . . . 19
Coupe–circuit d'urgence . . . . . 20
Protection des baigneurs . . . . . 23
Message de sécurité des passagers – Plates et barges–ponts . . . . . 24
Saut de vagues et de traînées de sillage . . . . . 25
Impact avec des objets immergés . . . . . 26
Gaz d'échappement . . . . . 28
Choix des accessoires du moteur hors-bord . . . . . 30
Sécurité sur l'eau . . . . . 30
Enregistrement du numéro de série . . . . . 32
Caracteristiques techniques . . . . . 33
Identification des composants . . . . . 34


oaj

# LISTA DE CONTENIDO

**Informacion de la garantía**


Transferencia de la garantía . . . . . 5
Registro de Garantia . . . . . 6
Estados Unidos y Canada . . . . . 6
Fuera de los Estados Unidos y Canada . . . . . 7
Garantía Limitada De Motores Fuera De Borda De Cuatro Tiempos Mercury Marine . . . . . 8
Garantía Limitada De 3 Años Contra La Corrosión . . . . . 12
Cobertura Y Exclusiones De La Garantía . . . . . 15


**Informacion General**


Responsabilidades del navegante . . . . . 17
Antes de poner en marcha su motor . . . . . 17
Potencia de su embarcación . . . . . 18
Funcionamiento en embarcaciones de alta velocidad y alto rendimiento . . . . . 18
Control remoto del motor fuera de borda . . . . . 19
Aviso sobre dirección a control remoto . . . . . 19
Interruptor de parada de emergencia . . . . . 20
Protección de personas en el agua . . . . . 23
Mensaje de seguridad para los pasajeros – Embarcaciones de pontones y de cubierta . . . . . 24
Saltar olas y estelas . . . . . 25
Impacto con obstáculos sumergidos . . . . . 26
Emisiones del escape . . . . . 28
Selección de accesorios para su motor fuera de borda . . . . . 30
Sugerencias para una navegación segura . . . . . 30
Registro del número de serie . . . . . 32
Especificaciones . . . . . 33
Identificación de componentes . . . . . 34


oah

# ÍNDICE

**Informações de garantia**


Transferência de garantia . . . . . 5
Registro De Garantia . . . . . 6
Estados Unidos e Canadá . . . . . 6
Fora dos Estados Unidos e Canadá . . . . . 7
Garantia Limitada Para Motores De Popa De Quatro Tempos Da Mercury Marine . . . . . 8
Garantia Limitada Por Um Período De 3 Anos Contra Corrosão . . . . . 12
Cobertura Da Garantia E Exclusões . . . . . 15


**Informações gerais**


Responsabilidades do operador do barco . . . . . 17
Antes de operar o motor de popa . . . . . 17
Capacidade de potência do barco . . . . . 18
Operação de barco de alto desempenho e velocidade . . . . . 18
Modelos de controle remoto do motor de popa . . . . . 19
Aviso sobre a direção por controle remoto . . . . . 19
Interruptor de parada de corda . . . . . 20
Proteção de pessoas na água . . . . . 23
Mensagem de Segurança do Passageiro – Barcos Pontão e de Convés . . . . . 24
Saltar esteira e onda . . . . . 25
Impacto em obstáculos submersos . . . . . 26
Emissões de escapamento . . . . . 28
Seleção de acessórios para o motor de popa . . . . . 30
Sugestões para navegar com segurança . . . . . 30
Registro do número de série . . . . . 32
Especificações . . . . . 33
Identificação os componentes . . . . . 34

oa

# TABLE OF CONTENTS


**Installation**

Installing Outboard . . . . . 35
Propeller Selection . . . . . 36

**Transporting**

Trailering Boat/Outboard –Tiller Handle Models And Remote Control Models With Power Trim . . . . . 37
Trailering Boat/Outboard – Remote Control Models Without Power Trim . . . . . 38
Transporting Portable Fuel Tanks . . . . . 39

**Fuel & Oil**

Gasoline Recommendations . . . . . 40
Filling Fuel Tank . . . . . 41
Engine Oil Recommendations . . . . . 42
Checking And Adding Engine Oil . . . . . 43

**Features & Controls**

Remote Control Features . . . . . 44
Warning System . . . . . 45
Manual Gas Assisted Tilt System – Tiller Handle Models Without Power Trim . . . . . 47
Manual Tilt System – Remote Control Models Without Power Trim . . . . . 51
Power Trim And Tilt (If Equipped) . . . . . 56
Throttle Grip Friction Adjustment – Tiller Handle Models . . . . . 61
Steering Friction Adjustment . . . . . 61
Trim Tab Adjustment . . . . . 62


(continued on next page)

oad

# TABLE DES MATIERES


**Installation**

Installation du moteur hors-bord . . . . . 35
Choix de l'hélice . . . . . 36

**Transport**

Remorquage du bateau/transport du moteur – modèles à barre franche et modeles à commande a distance et relevage hydraulique . . . 37
Remorquage du bateau/transport du moteur – modèles à commande a distance sans relevage hydraulique . . . . . 38
Transport des réservoirs de carburant portatifs . . . . . 39

**Huile et carburant**

Carburant recommande . . . . . 40
Remplissage des reservoirs de carburant . . . . . 41
Recommandations en matiere d'huile moteur . . . . . 42
Verification et addition d'huile moteur . . . . . 43

**Fonctions et commandes**

Caracteristiques de la commande a distance . . . . . 44
Avertisseur sonore . . . . . 45
Systeme de relevage a gaz manuel – Modèles à barre franche sans relevage hydraulique . . . . . 47
Systeme de relevage manuel – modeles a commande a distance sans relevage hydraulique . . . . . 51
Relevage hydraulique (modèles equipes) . . . . . 56
Reglage du frottement de la manette des gaz – Modeles a barre franche . . 61
Reglage du frottement de la direction . . . . . 61
Reglage . . . . . 62


(suite page suivante)

oaj

# LISTA DE CONTENIDO


**Instalación**

Instalacion del motor fuera de borda . . . . . 35
Selección de la hélice . . . . . 36

**Transporte**

Remolque de la embarcación/motor fuera de borda – modelos con palanca de dirección manual y modelos de control remoto con levante hidráulico . . . . . 37
Remolque de la embarcación/motor fuera de borda – modelos de control remoto sin levante hidráulico . . . . . 38
Transporte de tanques portátiles de combustible . . . . . 39

**Combustible y aceite**

Recomendaciones sobre la gasolina . . . . . 40
Llenado del tanque de combustible . . . . . 41
Recomendaciones sobre el aceite de motor . . . . . 42
Revisar y añadir aceite de motor . . . . . 43

**Caracteristicas y controles**

Dispositivos de control remoto . . . . . 44
Sistema de alarma . . . . . 45
Sistema manual de inclinacion asistido por gas – modelos con palanca de direccion manual sin levante hidraulico . . . . . 47
Sistema manual de inclinación – Modelos de control remoto sin levante hidraulico . . . . . 51
Levante e inclinación hidraulicos (si forman parte del equipo) . . . . . 56
AJuste de fricción del mango acelerador - Modelos con palanca de dirección manual . . . . . 61
Ajuste de friccion de la dirección . . . . . 61
Ajuste de la aleta de compensación . . . . . 62


(continúa en la siguiente página)

oah

# ÍNDICE


**Instalação**

Instalação do motor de popa . . . . . 35
Seleção da hélice . . . . . 36

**Transporte**

Reboque do barco/motor de popa – modelos de cana do leme e modelos de controle remoto com compensador hidráulico . . . . . 37
Reboque do barco/motor de popa – Modelos de controle remoto sem compensador hidráulico . . . . . 38
Transportando tanques portáteis de combustível . . . . . 39

**Combustível e óleo**

Recomendações sobre a gasolina . . . . . 40
Abastecimento do tanque de combustível . . . . . 41
Recomendações de óleo do motor . . . . . 42
Verificação e adicionamento de óleo no motor . . . . . 43

**Características e controles**

Características do controle remoto . . . . . 44
Sistema de alarme . . . . . 45
Sistema de inclinaçao manual assistido por gasolina – modelos de cana do leme sem compensador hidraulico . . . . . 47
Sistema de inclinaçao manual – modelos de controle remoto sem compensador hidraulico . . . . . 51
Compensador/inclinador hidráulico (se equipado) . . . . . 56
Ajuste da fricção do manete do acelerador - modelos com cana do leme . . . . . 61
Ajuste de fricção da direção . . . . . 61
Ajuste da aba de compensação . . . . . 62


(continua na próxima página)

oa

# TABLE OF CONTENTS

## Operation


Pre-starting Check List . . . . . 63
Operating In Freezing Temperatures . . . . . 64
Operating In Salt Water Or Polluted Water . . . . . 64
Pre-starting Instructions . . . . . 65
Engine Break-in Procedure . . . . . 65
Starting The Engine – Remote Control Models . . . . . 66
Starting The Engine – Tiller Handle Models . . . . . 68
Gear Shifting . . . . . 71
Stopping The Engine . . . . . 71
Emergency Starting . . . . . 72


## Maintenance


Outboard Care . . . . . 74
Selecting Replacement Parts For Your Outboard . . . . . 74
Inspection And Maintenance Schedule . . . . . 76
Flushing The Cooling System . . . . . 78
Top Cowl Removal And Installation . . . . . 79
Exterior Care . . . . . 79
Fuel System . . . . . 80
Steering Link Rod Fasteners . . . . . 81
Corrosion Control Anode . . . . . 82
Propeller Replacement . . . . . 83
Spark Plug Inspection and Replacement . . . . . 85
Battery Inspection . . . . . 85
Fuse Replacement – Electric Start Models . . . . . 86
Timing Belt Inspection . . . . . 86
Lubrication Points . . . . . 87
Checking Power Trim Fluid . . . . . 88
Changing Engine Oil . . . . . 89
Gear Case Lubrication . . . . . 91
Submerged Outboard . . . . . 92


oad

# TABLE DES MATIERES

## Fonctionnement


Verifications à effectuer avant le depart . . . . . 63
Fonctionnement à des températures en dessous de zéro . . . . . 64
Fonctionnement en mer ou dans des eaux polluées . . . . . 64
Avant de demarrer votre moteur . . . . . 65
Procedure de rodage du moteur . . . . . 65
Demarrage du moteur - Modèles a commande a distance . . . . . 66
Demarrage du moteur - Modèles à barre franche . . . . . 68
Changement des vitesses . . . . . 71
Arret du moteur . . . . . 71
Demarrage d'urgence . . . . . 72


## Entretien


Soin du moteur hors-bord . . . . . 74
Pieces de rechange recommandees . . . . . 74
Calendrier d'inspection et d'entretien . . . . . 76
Rinçage du circuit de refroidissement . . . . . 78
Depose et installation du capot superieur . . . . . 79
Entretien externe . . . . . 79
Système d'alimentation en carburant . . . . . 80
Fixations de la bielle de direction . . . . . 81
Anode anti-corrosion . . . . . 82
Remplacement de l'helice . . . . . 83
Vérification et remplacement des bougies . . . . . 85
Verification de la batterie . . . . . 85
Remplacement du fusible - Modèles a demarrage electrique . . . . . 86
Inspection de la courroie de synchronisation . . . . . 86
Points de lubrification . . . . . 87
Vérification du liquide de relevage hydraulique . . . . . 88
Vidange d'huile moteur . . . . . 89
Lubrification du carter d'engrenage . . . . . 91
Moteur immerge . . . . . 92


oaj

# LISTA DE CONTENIDO

## Operación


Lista de verificaciones antes del arranque . . . . . 63
Operación en temperaturas bajo cero . . . . . 64
Operación en agua salada o agua contaminada . . . . . 64
Instrucciones previas al arranque . . . . . 65
Procedimiento de rodaje inicial del motor . . . . . 65
Arranque del motor - modelos con control remoto . . . . . 66
Arranque del motor - modelos con palanca de dirección manual . . . . . 68
Cambio de velocidades . . . . . 71
Parada del motor . . . . . 71
Arranque de emergencia . . . . . 72


## Mantenimiento


Cuidado del motor fuera de borda . . . . . 74
Seleccion de repuestos para su motor fuera de borda . . . . . 74
Programa de inspección y mantenimiento . . . . . 76
Lavado del sistema de enfriamiento . . . . . 78
Retiro e instalacion de la cubierta superior . . . . . 79
Cuidado exterior . . . . . 79
Sistema de combustible . . . . . 80
Sujetadores de la varilla de la dirección . . . . . 81
Anodo para control de la corrosion . . . . . 82
Cambio de la hélice . . . . . 83
Inspección y reemplazo de las bujías . . . . . 85
Inspección de la batería . . . . . 85
Cambio de fusibles - Modelos con arranque eléctrico . . . . . 86
Inspección de la correa de sincronización . . . . . 86
Puntos de lubricación . . . . . 87
Inspección del líquido del sistema de levante hidráulico . . . . . 88
Cambio de aceite del motor . . . . . 89
Lubricación de la caja de engranajes . . . . . 91
Motor fuera de borda sumergido . . . . . 92


oah

# ÍNDICE

## Operação


Lista de verificação pré-operacional . . . . . 63
Operação em temperaturas próximas a zero . . . . . 64
Operação em água do mar ou água poluída . . . . . 64
Instruções pré-operacionais . . . . . 65
Procedimentos de amaciamento do motor . . . . . 65
Partida do motor - modelos com controle remoto . . . . . 66
Partida do motor - modelos com cana do leme . . . . . 68
Mudança de marcha . . . . . 71
Parada do motor . . . . . 71
Partida de emergência . . . . . 72


## Manutenção


Cuidados com o motor de popa . . . . . 74
Seleção de peças de reposição do motor . . . . . 74
Programa de inspeção e de manutenção . . . . . 76
Lavagem do sistema de resfriamento . . . . . 78
Remoção e instalação da capota superior . . . . . 79
Cuidados externos do motor . . . . . 79
Sistema de combustível . . . . . 80
Prendedores da barra de articulação da direção . . . . . 81
Anodo de controle de corrosão . . . . . 82
Substituição da hélice . . . . . 83
Inspeção e substituição da vela de ignição . . . . . 85
Inspeção da bateria . . . . . 85
Troca de fusíveis - Modelos com partida elétrica . . . . . 86
Inspeção da correia de ignição . . . . . 86
Pontos de lubrificação . . . . . 87
Verificação do fluido do compensador hidráulico . . . . . 88
Troca de óleo do motor . . . . . 89
Lubrificação da caixa de engrenagens . . . . . 91
Motor submerso . . . . . 92

oa

# TABLE OF CONTENTS

**Storage**

Storage Preparation . . . . . 93

**Troubleshooting**

Troubleshooting . . . . . 96

**Owner Service Assistance**

Local Repair Service . . . . . 98
Service Away From Home . . . . . 98
Parts and Accessories Inquires . . . . . 98
Service Assistance . . . . . 99
Mercury Marine Service Offices . . . . . 100

**Maintenance Log**

Maintenance Log . . . . . 101

The description and specifications contained herein were in effect at the time this manual was approved for printing. Mercury Marine, whose policy is one of continued improvement, reserves the right to discontinue models at any time, to change specifications, designs, methods, or procedures without notice and without incurring obligation.

Mercury Marine, Fond du Lac, Wisconsin, U.S.A.

© 2001, Mercury Marine
The following are registered trademarks of Brunswick Corporation: AutoBlend, Force, Jet-Prop, Mariner, Merc, Mercathode, MerCruiser, Mercury, Mercury Marine, Quicksilver, RideGuide and Thruster

oad

# TABLE DES MATIERES

**Entreposage**

Preparatifs d'entreposage . . . . . 93

**En cas de probleme**

En cas de probleme . . . . . 96

**Assistance au proprietaire**

Service de réparation local . . . . . 98
Service à l'extérieur . . . . . 98
Demandes de pièces et d'accessoires . . . . . 98
Assistance au propriétaire . . . . . 99
Centres de service après - vente Mercury Marine . . . . . 100

**Journal d'entretien**

Journal d'entretien . . . . . 101

Les descriptions et caractéristiques techniques contenues dans ce manuel reflètent l'état des technologies concernées au moment de sa mise sous presse. Mercury Marine vise à une constante amélioration de ses produits et se réserve le droit d'interrompre à tout moment la production de certains modèles et d'en modifier les caractéristiques, la conception et les méthodes et procédures d'utilisation, sans préavis ni obligation d'aucune sorte.

Mercury Marine, Fond du Lac, Wisconsin, Etats-Unis

© 2001, Mercury Marine

Les noms suivants sont des marques déposées de Brunswick Corporation : Auto-Blend, Force, Jet-Prop, Mariner, Merc, MerCathode, MerCruiser, Mercury, Mercury Marine, Quicksilver, RideGuide et Thruster.

oaj

# LISTA DE CONTENIDO

**Almacenamiento**

Preparación para el almacenamiento . . . . . 93

**Localización y corrección de problemas**

Localización y corrección de problemas . . . . . 96

**Asistencia al propietario**

Servicio local de reparación . . . . . 98
Servicio lejos del lugar de residencia . . . . . 98
Consultas sobre piezas y accesorios . . . . . 98
Asistencia de servicio . . . . . 99
Oficinas de servicio de Mercury Marine . . . . . 100

**Diario de mantenimiento**

Diario de mantenimiento . . . . . 101

Las descripciones y especificaciones del presente eran vigentes a la fecha de su aprobación para la imprenta. Mercury Marine, debido a su política de perfeccionamiento continuo, se reserva el derecho de descontinuar cualquier modelo en cualquier momento, y de cambiar las especificaciones, diseños, métodos o procedimientos, sin previo aviso y sin incurrir en obligación alguna.

Mercury Marine, Fond du Lac, Wisconsin, EE.UU

©2001, Mercury Marine

Las siguientes son marcas registradas de Brunswick Corporation: AutoBlend, Force, Jet-Prop, Mariner, Merc, Mercathode, MerCruiser, Mercury, Mercury Marine, Quicksilver, RideGuide, y Thruster

oah

# ÍNDICE

**Armazenagem**

Preparo para armazenagem . . . . . 93

**Solução de problemas**

Solução de problemas . . . . . 96

**Assistência técnica para o proprietário**

Assistência técnica local . . . . . 98
Assistência técnica longe de casa . . . . . 98
Perguntas sobre peças e acessórios . . . . . 98
Assistência técnica . . . . . 99
Escritórios de assistência técnica Mercury Marine . . . . . 100

**Registro de manutenção**

Registro de manutenção . . . . . 101

As descrições e especificações aqui contidas estavam em vigor quando a impressão deste manual foi aprovada. A Mercury Marine, cuja política é de contínuo aperfeiçoamento, reserva-se o direito de, a qualquer época, descontinuar a fabricação de modelos, modificar especificações, desenhos, métodos ou processos, sem aviso prévio e sem incorrer em quaisquer obrigações.

Mercury Marine, Fond du Lac, Wisconsin, E.U.A.

© 2001, Mercury Marine

As marcas registradas da Brunswick Corporation são as seguintes: AutoBlend, Force, Jet-Prop, Mariner, Merc, Mercathode, MerCruiser, Mercury, Mercury Marine, Quicksilver, RideGuide e Thruster.

oq

# WARRANTY INFORMATION

oq2

## TRANSFER OF WARRANTY

The limited warranty is transferable to a subsequent purchaser, but only for the remainder of the unused portion of the limited warranty. This will not apply to products used for commercial applications.

## DIRECT SALE BY OWNER

The second owner can be registered as the new owner and retain the unused portion of the limited warranty by sending the former owner's plastic Owner Warranty Registration Card and a copy of the bill of sale to show proof of ownership. In the United States and Canada, mail to:
Mercury Marine
W6250 W. Pioneer Road
P.O. Box 1939
Fond du Lac, WI 54936-1939
Attn: Warranty Registration Department

A new Owner Warranty Registration Card will be issued with the new owner's name and address. Registration records will be changed on the factory computer registration file.

There is no charge for this service.

For products purchased outside the United States and Canada, contact the distributor in your country, or the Mercury Marine Service Office closest to you.

---

oqd

# INFORMATIONS DE GARANTIE

oq2d

## TRANSFERT DE GARANTIE

La garantie limitée est transférable à l'acheteur ultérieur mais seulement pour la période qui n'a pas été utilisée. Cette condition ne s'applique pas aux produits à usage commercial.

## VENTE DIRECTE PAR LE PROPRIÉTAIRE

Le deuxième propriétaire peut se faire enregistrer comme le nouveau propriétaire et bénéficier de la durée restante de la garantie limitée en renvoyant la carte d'enregistrement de garantie de l'ancien propriétaire, ainsi qu'une copie de l'acte de vente prouvant sa prise de possession. Aux États–Unis et au Canada, adressez–les à :

Mercury Marine
W6250 W. Pioneer Road
P.O. Box 1939
Fond du Lac, WI 54936–1939 États–Unis
Attn: Warranty Registration Départment

Une nouvelle carte d'enregistrement de garantie du propriétaire vous sera alors délivrée, comportant le nom et l'adresse du nouveau propriétaire. Le fichier d'enregistrement informatique de l'usine reflétera alors ces changements.

Ce service est gratuit.

Pour tout produit acheté en dehors des États–Unis et du Canada, contactez le distributeur dans votre pays, ou le centre de service après–vente Mercury Marine le plus proche.

---

oqj

# INFORMACION DE LA GARANTÍA

oq2j

## TRANSFERENCIA DE LA GARANTIA

La garantía limitada puede transferirse al comprador subsiguiente, pero sólo por el término de la porción no utilizada de la misma. Esto no será aplicable a productos usados en aplicaciones comerciales.

## VENTA DIRECTA POR EL PROPIETARIO

El segundo propietario puede ser registrado como el nuevo propietario y conservar la parte no usada de la garantía limitada, para ello debe enviar la Tarjeta de registro de garantía de propietario (de plástico) del ex–propietario y una copia de la factura de venta como prueba de propiedad. En los Estados Unidos y Canadá, envíe por correo a:

Mercury Marine
W6250 W. Pioneer Road
P.O. Box 1939
Fond du Lac, WI 54936–1939
Attn: Warranty Registration Department

Se emitirá una nueva Tarjeta de registro de garantía de propietario con el nombre y la dirección del nuevo propietario. En los archivos de registro informatizados de la fábrica se cambiarán las entradas del registro.

Este servicio es gratuito.

En el caso de productos comprados fuera de los Estados Unidos y Canadá, comuníquese con el agente de distribución de su país, o con la Oficina de Servicio de Mercury Marine más cercana.

---

oqh

# INFORMAÇÕES DE GARANTIA

oq2h

## TRANSFERÊNCIA DE GARANTIA

A garantia limitada é transferível a compradores subseqüentes, porém somente pelo restante da parte não usada da garantia limitada. Isto não se aplicará a produtos utilizados para fins comerciais.

## VENDA DIRETA PELO PROPRIETÁRIO

O segundo proprietário pode ser registrado como o novo proprietário, e reter a parte não utilizada da garantia limitada, enviando o Cartão de Registro de Garantia do Proprietário, de plástico, pertencente ao proprietário anterior, e uma cópia da nota de venda para demonstrar a prova de propriedade. Nos Estados Unidos e Canadá, envie por correio para:

Mercury Marine
W6250 W. Pioneer Road
P.O. Box 1939
Fond du Lac, WI 54936–1939, U.S.A.
Attn: Warranty Registration Department (Atenção: Departamento de Registro de Garantia)

Um novo Cartão de Registro de Garantia do Proprietário será emitido com o nome e endereço do proprietário atual. As informações de registro serão mudadas no arquivo de registro do computador da fábrica.

Nenhuma taxa será cobrada por este serviço.

Para os produtos adquiridos fora dos Estados Unidos e Canadá, contate o distribuidor do seu país, ou o Escritório de Assistência Técnica Mercury Marine mais próximo.

---

ou

# WARRANTY INFORMATION

ou1

## WARRANTY REGISTRATION

### United States And Canada

1. It is important that your selling dealer fills out the Warranty Registration Card completely and mails it to the factory immediately upon sale of the new product.
2. It identifies name and address of the original purchaser, product model and serial number(s), date of sale, type of use and selling dealer's code, name and address. The dealer also certifies that you are the original purchaser and user of the product.
3. Upon receipt of the Warranty Registration Card at the factory, you will be issued a plastic Owner Warranty Registration Card which is your only valid registration identification. It must be presented to the servicing dealer should warranty service be required. Warranty claims will not be accepted without presentation of this card.
4. A temporary Owner Warranty Registration Card will be presented to you when you purchase the product. It is valid only for 30 days from date of sale while your plastic Owner Warranty Registration Card is being processed. Should your product need service during this period, present the temporary registration card to the dealer. He will attach it to your warranty claim form.
5. Because of your selling dealer's continuing personal interest in your satisfaction, the product should be returned to him for warranty service.
6. If your plastic card is not received within 30 days from date of new product sale, please contact your selling dealer.
7. The limited warranty is not effective until the product is registered at the factory.

*Note: Registration lists must be maintained by factory and dealer on marine products sold in the United States, should notification under the Federal Boat Safety Act be required.*

---

old

# INFORMATIONS DE GARANTIE

ou1d

## ENREGISTREMENT DE LA GARANTIE

### Etats–Unis et Canada

1. Il est important que votre concessionnaire agréé remplisse complètement la carte d'enregistrement de la garantie et l'envoie immédiatement à l'usine dès que la vente du nouveau produit est conclue.
2. La carte d'enregistrement indique le nom et l'adresse de l'acheteur d'origine, le(s) numéro(s) de série et de modèle du produit, la date de vente, le type d'usage et le numéro de code du concessionnaire, ainsi que son nom et son adresse. Ce dernier certifie aussi que vous êtes l'acheteur et usager d'origine du produit.
3. Après réception de la carte d'enregistrement de la garantie à l'usine, il vous sera délivré une carte d'enregistrement de la garantie du propriétaire, plastifiée, qui constitue la seule preuve valable de garantie. Elle doit être présentée au concessionnaire réparateur pour toute revendication de garantie. Aucune revendication ne sera admise sans cette carte.
4. Une carte temporaire d'enregistrement de la garantie du propriétaire vous sera délivrée à l'achat. Elle n'est valable que pour 30 jours à dater de l'achat, en attendant votre carte d'enregistrement plastifiée. Si vous deviez avoir besoin de services couverts par la garantie pendant cette période, présentez votre carte temporaire au concessionnaire, qui l'affixera à votre formulaire de revendication.
5. Il est de l'intérêt particulier de votre concessionnaire que vous restiez satisfait de votre achat. Pour cette raison, nous vous conseillons de lui confier tous les travaux couverts par la garantie.
6. Si vous n'avez pas reçu votre carte plastifiée dans les 30 jours qui suivent l'achat, mettez–vous en rapport avec votre concessionnaire.
7. La garantie limitée n'entre en vigueur que lorsque le produit est enregistré auprès de l'usine.

*Remarque: dans le cas de produits pour bateaux vendus aux Etats–Unis, l'usine et le concessionnaire sont obligés de tenir des listes pour pouvoir avertir les propriétaires au cas où le Federal Safety Act (décret fédéral sur la sécurité de la navigation) l'exigerait.*

---

ouj

# INFORMACION DE LA GARANTÍA

ou1j

## REGISTRO DE GARANTIA

### Estados Unidos y Canada

1. Es importante que el distribuidor complete la Tarjeta de registro de garantía y la envíe por correo a la fábrica, inmediatamente después de la venta del producto nuevo.
2. La Tarjeta de registro de garantía identifica el nombre y la dirección del comprador original, el modelo y el número de serie del producto, la fecha de venta, el tipo de uso y el código, el nombre y la dirección del distribuidor . El distribuidor también certifica que usted es el comprador y usuario original del producto.
3. Al recibir en la fábrica la Tarjeta de registro de garantía, se le emitirá una Tarjeta de garantía de propietario, de plástico, que es su única identificación válida de registro. Se debe presentar esta tarjeta al concesionario de servicio en caso de que sea necesario el servicio de la garantía. No se aceptarán reclamos de garantía que se hagan sin presentar esta tarjeta.
4. Al momento de la compra de este producto se le entregará una Tarjeta temporal de registro de garantía de propietario. Esta será válida por 30 días a partir de la fecha de venta, mientras se procesa su Tarjeta de garantía de propietario, de plástico. Si durante este período su producto necesitara servicio, presente la tarjeta de registro temporal al concesionario de servicio. Este la adjuntará a su formulario de reclamo de garantía.
5. Debido al interés permanente de su distribuidor por su satisfacción, se debe llevar el producto al distribuidor para el servicio de la garantía.
6. Si no recibe su tarjeta de plástico antes de transcurrir 30 días desde la venta del producto nuevo, sírvase comunicarse con su distribuidor.
7. La garantía del producto no entra en vigencia hasta que el producto sea registrado en la fábrica.

*Nota: La fábrica y el distribuidor deben mantener las listas de registro de productos marinos vendidos en los Estados Unidos, para el caso de que se requiera realizar una notificación en cumplimiento de la Ley Federal de Seguridad de Embarcaciones.*

---

ouh

# INFORMAÇÕES DE GARANTIA

ou1h

## REGISTRO DE GARANTIA

### Estados Unidos e Canadá

1. É importante que o seu revendedor preencha o Cartão de Registro de Garantia completamente e o envie para a fábrica por correio, imediatamente após a venda do produto novo.
2. Isto identifica o nome e endereço do comprador original, o(s) número(s) de série e de modelo do produto, a data de venda, o tipo de uso e o código, nome e endereço do revendedor. O revendedor também certifica que você é o comprador original e o usuário do produto.
3. Mediante o recebimento do Cartão de Registro de Garantia pela fábrica, lhe será emitido um Cartão de Registro de Garantia do Proprietário, de plástico, que é a sua única identificação válida de registro. Ele deve ser apresentado ao revendedor que faz a manutenção, caso seja necessário utilizar o serviço de garantia. Os pedidos de garantia não serão aceitos sem a apresentação deste cartão.
4. Um Cartão temporário de Registro de Garantia do Proprietário lhe será entregue no momento da aquisição do produto. Ele é válido somente por 30 dias, contados a partir da data de venda, enquanto o seu Cartão de Registro de Garantia do Proprietário, de plástico, está sendo processado. Caso o seu produto necessite de manutenção durante este período, apresente o cartão temporário de registro para o revendedor. Ele o anexará ao formulário de pedido de garantia.
5. Devido ao interesse pessoal contínuo do revendedor em sua satisfação, o produto deve ser devolvido para ele para o serviço de garantia.
6. Se o seu cartão de plástico não for recebido dentro de 30 dias, contados a partir da data de venda do produto novo, por gentileza contate o seu revendedor.
7. A garantia do produto não é válida até que o produto seja registrado na fábrica.

*Nota: As listas de registro dos produtos marinhos vendidos nos Estados Unidos devem ser mantidas pela fábrica e pelo revendedor, para o caso de que seja necessário enviar notificação conforme a Lei Federal de Segurança Náutica Americana.*

---

ou

# WARRANTY INFORMATION

ou2

## WARRANTY REGISTRATION

### Outside The United States And Canada

1. It is important that your selling dealer fills out the Warranty Registration Card completely and mails it to the distributor or Marine Power Service Center responsible for administering the warranty registration/claim program for your area.
2. The Warranty Registration Card identifies your name and address, product model and serial number(s), date of sale, type of use and the selling distributor's/dealer's code number, name and address. The distributor/dealer also certifies that you are the original purchaser and user of the product.
3. A copy of the Warranty Registration Card, designated as the "Purchaser's Copy", MUST be given to you immediately after the card has been completely filled out by the selling distributor/dealer. This card represents your factory registration identification, and should be retained by you for future use when required. Should you ever require warranty service on this product, your dealer may ask you for the Warranty Registration Card to verify date of purchase and to use the information on the card to prepare the warranty claim form(s).
4. In some countries, the Marine Power Service Center will issue you a permanent (plastic) Warranty Registration Card within 30 days after receiving the "Factory Copy" of the Warranty Registration Card from your distributor/dealer. If you receive a plastic Warranty Registration Card, you may discard the "Purchaser's Copy" that you received from the distributor/dealer when you purchased the product. Ask your distributor/dealer if this plastic card program applies to you.
5. For further information concerning the Warranty Registration Card and its relationship to Warranty Claim processing, refer to the "International Warranty".

**IMPORTANT: Registration lists must be maintained by the factory and dealer in some countries by law. It is our desire to have ALL products registered at the factory should it ever be necessary to contact you. Make sure your dealer/distributor fills out the warranty registration card immediately and sends the factory copy to the Marine Power International Service Center for your area.**

---

old

# INFORMATIONS DE GARANTIE

ou2d

## ENREGISTREMENT DE LA GARANTIE

### En dehors des Etats–Unis et du Canada

1. Il est important que votre concessionnaire agréé remplisse complètement la carte d'enregistrement de la garantie et l'envoie au distributeur ou au centre de service Marine Power responsable de l'administration des garanties pour votre région.
2. La carte d'enregistrement indique votre nom et votre adresse, le(s) numéro(s) de série et de modèle du produit, la date de vente, le type d'usage et le numéro de code du distributeur/concessionnaire, ainsi que son nom et son adresse. Ce dernier certifie aussi que vous êtes l'acheteur et usager d'origine du produit.
3. Un exemplaire de la carte d'enregistrement de la garantie, désigné comme «exemplaire de l'acheteur », DOIT vous être remis immédiatement, dès que le distributeur/concessionnaire a fini de remplir la carte. Cette carte représente votre immatriculation à l'usine et est à conserver pour usage ultérieur en cas de besoin. Si vous avez jamais besoin de service couvert par la garantie, votre concessionnaire peut vous demander votre carte d'enregistrement de la garantie pour vérifier la date d'achat et utiliser les renseignements qu'elle donne pour remplir le(s) formulaire(s) de demande.
4. Dans certains pays, le centre de service Marine Power vous délivrera une carte d'enregistrement de la garantie permanente (plastifiée) dans les 30 jours qui suivent la réception de « l'exemplaire destiné à l'usine » de la carte d'enregistrement de la garantie envoyé par votre concessionnaire. Si vous recevez une carte d'enregistrement de la garantie plastifiée, vous pouvez jeter « l'exemplaire de l'acheteur » que le concessionnaire vous a donné au moment de l'achat. Demandez à votre distributeur/concessionnaire si ce programme de carte plastifiée vous concerne.
5. Pour de plus amples renseignements sur la carte d'enregistrement de la garantie et son rôle dans l'administration des revendications, voir « Garantie internationale ».

**IMPORTANT: dans certains pays, la loi exige que l'usine et le concessionnaire maintiennent des dossiers d'enregistrement des ventes de produits. Nous souhaitons que TOUS nos produits soient dans nos fichiers à l'usine au cas où nous aurions jamais à nous remettre en rapport avec vous. Exigez que votre concessionnaire/distributeur remplisse la carte d'enregistrement de la garantie immédiatement et l'envoie au centre de service international Marine Power de votre région.**

---

ouj

# INFORMACION DE LA GARANTÍA

ou2j

## REGISTRO DE GARANTIA

### Fuera de los Estados Unidos y Canada

1. Es importante que el distribuidor complete la Tarjeta de registro de garantía y la envíe por correo al distribuidor, o al centro de servicio de Marine Power, responsable de la administración del programa de registro/reclamos de garantía para su área.
2. La Tarjeta de registro de garantía identifica su nombre y dirección, el modelo y número de serie del producto, la fecha de venta, el tipo de uso y el número de código, el nombre y la dirección del agente de distribución/distribuidor. También certifica que usted es el comprador y usuario original del producto.
3. Inmediatamente después que el agente de distribución/distribuidor complete la Tarjeta de registro de garantía usted DEBE recibir una copia de la misma, denominada "Copia del comprador". Esta tarjeta representa su identificación de registro de fábrica, y la deberá guardar para uso futuro, en caso de que sea necesario. Si necesitara servicio de garantía sobre este producto, el concesionario le podrá pedir que presente la Tarjeta de registro de garantía para verificar la fecha de compra y usar la información impresa en ella para preparar el formulario de reclamo de garantía.
4. En algunos países, el centro de servicio de Marine Power le entregará una Tarjeta de registro de garantía permanente (de plástico) a más tardar 30 días después de recibir de su agente de distribución/distribuidor la "Copia de la fábrica" de esta tarjeta. Al recibir la Tarjeta de registro de garantía, de plástico, podrá descartar la "Copia del comprador" que recibió del agente de distribución/distribuidor al comprar el producto. Pregúntele a su agente de distribución/distribuidor si este programa de tarjetas plásticas es aplicable a su caso.
5. Para más información concerniente a la tarjeta de registro de garantía y su relación con el procesado del reclamo de garantía, consulte la "Garantía Internacional".

**IMPORTANTE: Por ley, en algunos países, las listas de registro deben ser mantenidas por la fábrica y el distribuidor. Es nuestra intención mantener registrados en la fábrica TODOS los productos para el caso de que tengamos que comunicarnos con usted. Cerciórese de que su agente de distribución/distribuidor complete inmediatamente la tarjeta de registro de garantía y envíe la copia de la fábrica al centro de servicio de Marine Power International para su área.**

---

ouh

# INFORMAÇÕES DE GARANTIA

ou2h

## REGISTRO DE GARANTIA

### Fora dos Estados Unidos e Canadá

1. É importante que o seu revendedor preencha completamente o Cartão de Registro de Garantia e o envie por correio para o distribuidor ou para o Centro de Assistência Técnica Marine Power responsável pela administração do registro e programa de pedido de garantia para a sua área.
2. O Cartão de Registro de Garantia identifica o seu nome e endereço, o(s) número(s) de série e de modelo do produto, a data de venda, o tipo de uso, e o número de código, o nome e o endereço do revendedor/distribuidor. O revendedor/distribuidor também certifica que você é o comprador original e o usuário do produto.
3. Uma cópia do Cartão de Registro de Garantia, designada como "Cópia do Comprador", DEVE lhe ser dada imediatamente após o cartão ter sido preenchido completamente pelo revendedor/distribuidor. Este cartão representa a sua identificação de registro de fábrica, e deve ser retido por você para uso no futuro quando for necessário. Caso você necessite, alguma vez, do serviço de garantia deste produto, seu revendedor pode lhe pedir o Cartão de Registro de Garantia para verificar a data de compra e utilizar as informações contidas no cartão para preparar o(s) formulário(s) de pedido de garantia.
4. Em alguns países, o Centro de Assistência Técnica Marine Power lhe emitirá um Cartão de Registro de Garantia permanente, de plástico, dentro de 30 dias após receber do seu revendedor distribuidor a "Cópia de Fábrica" do Cartão de Registro de Garantia. Se você receber um Cartão de Registro de Garantia, de plástico, você pode descartar a "Cópia do Comprador" recebida do revendedor/distribuidor no momento em que o produto foi adquirido. Pergunte ao seu revendedor/distribuidor se o programa de cartão de plástico se aplica para você.
5. Para obter mais informações relativas ao Cartão de Registro de Garantia e sua relação com o processamento do Pedido de Garantia, consulte "Garantia Internacional".

**IMPORTANTE: As listas de registro devem ser mantidas pela fábrica e pelo revendedor em alguns países por lei. É nosso desejo ter TODOS os produtos registrados na fábrica, caso, alguma vez, seja necessário lhe contatar. Assegure–se de que o seu distribuidor/revendedor preencha o cartão de registro de garantia imediatamente e envie a cópia de fábrica para o Centro de Assistência Técnica Internacional de Marine Power da sua área.**

---

ou

# WARRANTY INFORMATION

eou41

## MERCURY MARINE FOUR STROKE OUTBOARD LIMITED WARRANTY

### (Canada and Europe)

**WHAT IS COVERED:** Mercury Marine warrants its new products to be free of defects in material and workmanship during the period described below.

**DURATION OF COVERAGE:** For recreational use customers this Limited Warranty provides coverage for one (1) year from either the date the product is first sold to a retail purchaser, or the date on which the product is first put into service, whichever occurs first. Commercial users of these products receive coverage for either one (1) year from the date of first retail sale, or the accumulation of 500 hours of operation, whichever occurs first. Commercial use is defined as any work or employment related use of the product, or any use of the product which generates income, for any part of the warranty period, even if the product is only occasionally used for such purposes. The repair or replacement of parts, or the performance of service under this warranty, does not extend the life of this warranty beyond its original expiration date. Unexpired warranty coverage can be transferred to a subsequent purchaser upon proper re–registration of the product.

**CONDITIONS THAT MUST BE MET IN ORDER TO OBTAIN WARRANTY COVERAGE:** Warranty coverage is available only to retail customers that purchase from a Dealer authorized by Mercury Marine to distribute the product in the country in which the sale occurred, and then only after the Mercury Marine specified pre–delivery inspection process is completed and documented. Warranty coverage becomes available upon proper registration of the product by the authorized dealer. Inaccurate warranty registration information regarding recreational use, or subsequent change of use from recreational to commercial (unless properly re–registered) may void the warranty at the sole discretion of Mercury Marine. Routine maintenance outlined in the Operation and Maintenance Manual must be timely performed in order to maintain warranty coverage. Mercury Marine reserves the right to make warranty coverage contingent upon proof of proper maintenance.

**WHAT MERCURY WILL DO:** Mercury's sole and exclusive obligation under this warranty is limited to, at our option, repairing a defective part, replacing such part or parts with new or Mercury Marine certified re–manufactured parts, or refunding the purchase price of the Mercury product. Mercury reserves the right to improve or modify products from time to time without assuming an obligation to modify products previously manufactured.

oud

# INFORMATIONS DE GARANTIE

eou41d

## GARANTIE LIMITÉE SUR LES MOTEURS QUATRE TEMPS MERCURY MARINE

### (Canada et Europe)

**ÉTENDUE DE LA GARANTIE:** Mercury Marine garantit ses produits neufs contre tout défaut de matériau ou de fabrication pendant la période décrite ci–dessous.

**DURÉE DE LA GARANTIE:** Le produit est couvert par cette garantie limitée pendant une période d'un (1) an à partir de la date de sa première vente ou de sa première mise en service, suivant l'échéance qui survient en premier. La réparation ou le remplacement des pièces, et les travaux entrepris en période de garantie n'étendent nullement la durée de celle–ci au–delà de sa date d'expiration initiale. Toute portion de la garantie non utilisée peut être transférée à un acheteur ultérieur sous réserve d'un réenregistrement correct du produit.

**CONDITIONS RÉGISSANT LA COUVERTURE EN GARANTIE:** Ne peuvent bénéficier de cette garantie que les clients qui ont acheté le produit au détail auprès d'un concessionnaire autorisé par Mercury Marine à distribuer le produit dans le pays où la vente a eu lieu, une fois que l'inspection avant livraison a été effectuée et documentée par Mercury Marine. Pour bénéficier de la garantie, le produit doit avoir été enregistré correctement par le concessionnaire agréé. Toute information erronée concernant l'utilisation du produit ou tout changement ultérieur, d'une utilisation pour la plaisance à un usage commercial (à moins que le réenregistrement ait été effectué dans les règles) peut amener Mercury Marine à annuler la garantie, à sa seule discrétion. Il doit également avoir été entretenu conformément au calendrier de maintenance de routine spécifié dans le manuel d'utilisation et d'entretien. Mercury Marine se réserve le droit d'exiger une preuve d'un entretien conforme pour tout recours en garantie.

**RESPONSABILITÉ DE MERCURY:** Aux termes de cette garantie, la seule et unique obligation de Mercury est limitée, à son choix, à la réparation des pièces défectueuses, au remplacement de ces pièces par des pièces neuves ou réusinées, certifiées par Mercury Marine, ou au remboursement du prix d'achat du produit Mercury. Mercury se réserve le droit d'améliorer ou de modifier les produits, de temps à autre, sans avoir l'obligation de modifier les produits fabriqués antérieurement.

ouj

# INFORMACION DE LA GARANTÍA

eou41j

## GARANTÍA LIMITADA DE MOTORES FUERA DE BORDA DE CUATRO TIEMPOS MERCURY MARINE

### (Canadá y Europa)

**COBERTURA DE LA GARANTÍA:** Mercury Marine garantiza sus productos nuevos contra defectos en material y mano de obra durante el período descrito a continuación.

**DURACIÓN DE LA COBERTURA:** Para los clientes de uso recreativo esta Garantía Limitada proporciona cobertura de un (1) año desde la fecha en que el producto se vendió por primera vez a un cliente, o la fecha en que el producto se puso en servicio por primera vez, lo que ocurra primero. Los usuarios comerciales de estos productos reciben garantía de un (1) año desde la fecha de la primera venta al cliente, o la acumulación de 500 horas de operación, lo que ocurra primero. Se define como uso comercial todo uso del producto relacionado con trabajo o empleo, o todo uso del producto que genere ingresos, durante cualquier parte del período de garantía, incluso si el producto sólo se usa de vez en cuando para tales propósitos. La reparación o el reemplazo de piezas, o el servicio bajo esta garantía, no extienden la duración de la garantía después de su fecha de caducidad original. La cobertura de la garantía que no ha vencido se puede transferir a un comprador subsiguiente después de volver a registrar el producto.

**CONDICIONES QUE SE DEBEN CUMPLIR PARA OBTENER LA COBERTURA DE LA GARANTÍA:** La cobertura de la garantía sólo procede para los clientes finales que compren el producto de un concesionario autorizado por Mercury Marine para distribuirlo en el país en el que ocurre la venta, y sólo después de completar y documentar el proceso de inspección previa a la entrega especificado por Mercury Marine La cobertura de la garantía entra en vigencia después del registro correcto del producto por un concesionario autorizado. La información inexacta del registro de garantía en cuanto al uso recreativo, o cambio posterior del uso recreativo al comercial (salvo que se haya vuelto a registrar correctamente) puede anular la garantía a la sola discreción de Mercury Marine. El mantenimiento de rutina explicado en el Manual de Operación y Mantenimiento se debe realizar de la manera programada a fin de mantener la cobertura de la garantía. Mercury Marine se reserva el derecho de exigir prueba de mantenimiento correcto para aplicar la cobertura de la garantía.

**LO QUE HARÁ MERCURY:** La única y exclusiva obligación de Mercury bajo esta garantía está limitada, a nuestra opción, a la reparación de la pieza defectuosa, el reemplazo de tal pieza o piezas con piezas nuevas o reconstruidas certificadas por Mercury Marine, o el reembolso del precio de compra del producto Mercury Marine. Mercury se reserva el derecho a mejorar o modificar productos de vez en cuando sin asumir ninguna obligación de modificar productos fabricados con anterioridad.

ouh

# INFORMAÇÕES DE GARANTIA

eou41h

## GARANTIA LIMITADA PARA MOTORES DE POPA DE QUATRO TEMPOS DA MERCURY MARINE

### (Canadá e Europa)

**O QUE É COBERTO:** A Mercury Marine garante que seus novos produtos estarão isentos de defeitos de material e de mão–de–obra durante o período descrito abaixo.

**DURAÇÃO DA COBERTURA:** Para os clientes de uso de recreio, esta Garantia Limitada proporciona cobertura pelo período de um (1) ano contado a partir da data em que o produto foi vendido pela primeira vez ao comprador a varejo, ou a data em que o produto foi posto em uso pela primeira vez, ou o que ocorrer primeiro. Os usuários comerciais desses produtos receberão cobertura pelo período de um (1) ano contado a partir da data da primeira venda a varejo, ou o acúmulo de 500 horas de operação, ou o que ocorrer primeiro. O uso Comercial é definido como todo emprego ou trabalho relacionado com o uso do produto, ou qualquer uso do produto que gere renda, por qualquer parcela do período de garantia, ainda que o produto seja utilizado apenas ocasionalmente para tais finalidades. O reparo ou a substituição de peças, ou a execução do serviço sob esta garantia, não estende a duração desta garantia além da sua data de vencimento original. A cobertura de garantia não–prescrita pode ser transferida ao comprador subseqüente mediante a renovação do registro adequado do produto.

**CONDIÇÕES QUE DEVEM SER SATISFEITAS A FIM DE OBTER–SE A COBERTURA DE GARANTIA:** A cobertura de garantia está disponível apenas para clientes a varejo que comprarem de um Revendedor autorizado pela Mercury Marine para distribuir o produto no país em que ocorreu a venda, e apenas depois que o processo de inspeção de pré–entrega, especificado pela Mercury Marine, tenha sido completado e documentado. A cobertura de garantia torna–se disponível mediante o registro adequado do produto pelo revendedor autorizado. Informações imprecisas sobre o registro de garantia no que se refere ao uso de recreio ou à mudança subseqüente do uso de recreio para comercial (a menos que o registro seja devidamente refeito) pode anular a garantia, segundo a exclusiva discrição da Mercury Marine. As manutenções periódicas descritas no Manual de Operação e Manutenção devem ser realizadas no momento designado a fim de manter a cobertura da garantia. A Mercury Marine se reserva o direito de tornar as coberturas de garantia contingentes à prova de manutenção adequada.

**O QUE A MERCURY FARÁ:** A obrigação, única e exclusiva, da Mercury sob esta garantia está limitada, à nossa escolha, ao reparo da peça defeituosa, à substituição de tal peça, ou peças, por novas ou por peças remanufaturadas e certificadas pela Mercury Marine, ou ao reembolso do preço de compra do produto Mercury. A Mercury se reserva o direito de melhorar ou de modificar os produtos quando desejar, sem assumir a obrigação de modificar os produtos fabricados anteriormente.

# WARRANTY INFORMATION

## MERCURY MARINE FOUR STROKE OUTBOARD LIMITED WARRANTY

### (Canada and Europe)

**HOW TO OBTAIN WARRANTY COVERAGE:** The customer must provide Mercury with a reasonable opportunity to repair, and reasonable access to the product for warranty service. Warranty claims shall be made by delivering the product for inspection to a Mercury dealer authorized to service the product. If purchaser cannot deliver the product to such a dealer, written notice must be given to Mercury. We will then arrange for the inspection and any covered repair. Purchaser in that case shall pay for all related transportation charges and/or travel time. If the service provided is not covered by this warranty, purchaser shall pay for all related labor and material, and any other expenses associated with that service. Purchaser shall not, unless requested by Mercury, ship the product or parts of the product directly to Mercury. The warranty registration card is the only valid registration identification and must be presented to the dealer at the time warranty service is requested in order to obtain coverage.

oud

# INFORMATIONS DE GARANTIE

## GARANTIE LIMITÉE SUR LES MOTEURS QUATRE TEMPS MERCURY MARINE

### (Canada et Europe)

**COMMENT OBTENIR LA COUVERTURE EN GARANTIE :** Le client doit fournir à Mercury une possibilité raisonnable d'effectuer la réparation, ainsi qu'un accès raisonnable au produit. Les recours en garantie doivent être effectués en livrant le produit à un concessionnaire agréé par Mercury, afin qu'il puisse l'inspecter. Si l'acheteur ne peut livrer le produit au concessionnaire, il doit en avertir par écrit Mercury qui se chargera de l'inspection et de toutes les réparations couvertes par la garantie. L'acheteur devra alors s'acquitter des frais relatifs au transport et/ou au temps de déplacement. Si le service fourni n'est pas couvert par cette garantie, l'acheteur doit s'acquitter des frais de pièces et de main–d'œuvre, et de toute autre dépense liée à la réparation en question. L'acheteur ne doit pas envoyer de produit ou de pièces du produit directement à Mercury, sauf si celle–ci lui en fait la demande. La carte d'enregistrement en garantie représente le seul document d'enregistrement valide et doit être présentée au revendeur au moment du recours en garantie afin d'être couvert.

ouj

# INFORMACION DE LA GARANTÍA

## GARANTÍA LIMITADA DE MOTORES FUERA DE BORDA DE CUATRO TIEMPOS MERCURY MARINE

### (Canadá y Europa)

**CÓMO OBTENER COBERTURA DE LA GARANTÍA:** El cliente debe proporcionar a Mercury una oportunidad razonable para realizar la reparación, y acceso razonable al producto para el servicio de la garantía. Los reclamos de la garantía deben hacerse llevando el producto para inspección a un concesionario autorizado por Mercury para realizar servicio al producto. Si el comprador no puede entregar el producto a tal concesionario, debe dar aviso por escrito a Mercury. Nosotros haremos los trámites para la inspección y cualquier reparación cubierta. En tal caso, el comprador deberá pagar por todos los gastos de transporte y/o tiempo de viaje relacionados. Si la garantía no cubre el servicio proporcionado, el comprador deberá pagar todos los gastos relacionados con la mano de obra, los materiales y otros gastos asociados con ese servicio. El comprador no deberá, salvo que lo solicite Mercury, enviar el producto o las piezas directamente a Mercury. La tarjeta de registro de garantía es la única identificación válida de registro y se debe presentar al concesionario al momento de solicitar el servicio de garantía a fin de obtener la cobertura.

ouh

# INFORMAÇÕES DE GARANTIA

## GARANTIA LIMITADA PARA MOTORES DE POPA DE QUATRO TEMPOS DA MERCURY MARINE

### (Canadá e Europa)

**COMO OBTER A COBERTURA DE GARANTIA:** O cliente deve fornecer à Mercury um prazo condizente para que repare o produto e proporcionar acesso condizente ao produto para que preste o serviço de garantia. As reivindicações de garantia devem ser feitas entregando o produto, para inspeção, a um revendedor autorizado pela Mercury para prestar serviço ao produto. Se o comprador não puder entregar o produto a tal revendedor, uma comunicação por escrito deve ser apresentada à Mercury. Nós tomaremos então as devidas providências para fazer a inspeção e qualquer reparo coberto. Nesse caso, o comprador arcará com todas as despesas relacionadas ao transporte e/ou tempo de viagem. Se o serviço prestado não for coberto por esta garantia, o comprador arcará com todas as despesas relacionadas ao material e à mão–de–obra e a quaisquer outras despesas associadas com esse serviço. O comprador não enviará o produto ou as peças do produto diretamente à Mercury, a não ser que lhe seja solicitado fazê–lo pela Mercury. O cartão de registro da garantia é a única identificação válida de registro e deve ser apresentado ao revendedor no momento da solicitação do serviço de garantia a fim de obter a cobertura.

ou

# WARRANTY INFORMATION

eou36

## MERCURY MARINE FOUR STROKE OUTBOARD LIMITED WARRANTY

### (Canada and Europe)

**WHAT IS NOT COVERED:** This limited warranty does not cover routine maintenance items, tune ups, adjustments, normal wear and tear, damage caused by abuse, abnormal use, use of a propeller or gear ratio that does not allow the engine to run in its recommended wide–open–throttle RPM range (see the Operation and Maintenance Manual), operation of the product in a manner inconsistent with the recommended operation/duty cycle section of the Operation and Maintenance Manual, neglect, accident, submersion, improper installation (proper installation specifications and techniques are set forth in the installation instructions for the product), improper service, use of an accessory or part not manufactured or sold by us, jet pump impellers and liners, operation with fuels, oils or lubricants which are not suitable for use with the product (see the Operation and Maintenance Manual), alteration or removal of parts, water entering the engine through the fuel intake, air intake or exhaust system, or damage to the product from insufficient cooling water caused by blockage of the cooling system by a foreign body, running the engine out of water, mounting the engine too high on the transom, or running the boat with the engine trimmed out too far. Use of the product for racing or other competitive activity, or operating with a racing type lower unit, at any point, even by a prior owner of the product, voids the warranty.

Expenses related to haul–out, launch, towing, storage, telephone, rental, inconvenience, slip fees, insurance coverage, loan payments, loss of time, loss of income, or any other type of incidental or consequential damages are not covered by this warranty. Also, expenses associated with the removal and/or replacement of boat partitions or material caused by boat design for access to the product are not covered by this warranty.

oud

# INFORMATIONS DE GARANTIE

eou36d

## GARANTIE LIMITÉE SUR LES MOTEURS QUATRE TEMPS MERCURY MARINE

### (Canada et Europe)

**ÉLÉMENTS NON COUVERTS:** Cette garantie limitée ne couvre pas les articles soumis à un entretien périodique, les mises au point, les réglages, l'usure normale, les dégâts provenant d'un emploi abusif, de mauvais traitements, de l'utilisation d'une hélice ou d'un rapport d'engrenage qui ne permettent pas au moteur de tourner au régime pleins gaz conseillé (*cf.* Manuel de fonctionnement et d'entretien), d'une utilisation du produit contraire aux recommandations de régime/pourcentage de fonctionnement qui figurent dans le Manuel de fonctionnement et d'entretien, d'un acte de négligence, d'un accident, d'une immersion, d'une installation non conforme (les caractéristiques et les techniques d'installation correcte sont énoncées dans les consignes de mise en place du produit), d'un mauvais entretien, de l'utilisation d'un accessoire ou d'une pièce qui ne sont ni fabriqués ni vendus par nos soins, de turbines et de chemises de pompes à jet, de l'utilisation de carburants, d'huiles ou de lubrifiants non conformes au produit (*cf.* Manuel de fonctionnement et d'entretien), de la modification ou du retrait de pièces, ou de l'infiltration d'eau dans le moteur par l'intermédiaire de l'arrivée de carburant, de l'admission d'air ou du circuit d'échappement, ou de la détérioration du produit due à un blocage du circuit de refroidissement par un corps étranger, à un fonctionnement du moteur hors de l'eau, à une position trop élevée du moteur sur le tableau arrière ou à l'utilisation du bateau avec un moteur trop relevé. L'utilisation du produit dans le cadre d'activités de courses ou de toutes autres compétitions, ou son emploi avec une unité inférieure de course, quel qu'en soit le moment, même par un ancien propriétaire, annule la garantie.

Cette garantie ne couvre pas les dépenses liées au halage, au lancement, au remorquage, à l'entreposage, aux appels téléphoniques, aux locations, aux préjudices secondaires, aux rampes d'accès à l'eau, à l'assurance, au remboursement d'emprunts, à la perte de temps ou de revenus, ou à tout autre type de dommages indirects ou consécutifs. Les dépenses liées à la dépose et/ou au remplacement de cloisons ou d'équipements du bateau, en raison de la conception de ce dernier, pour accéder au produit, ne sont pas non plus couvertes par la garantie.

ouj

# INFORMACION DE LA GARANTÍA

eou36j

## GARANTÍA LIMITADA DE MOTORES FUERA DE BORDA DE CUATRO TIEMPOS MERCURY MARINE

### (Canadá y Europa)

**LO QUE NO CUBRE LA GARANTÍA:** Esta garantía limitada no cubre artículos de mantenimiento de rutina, afinamientos, ajustes, uso y desgaste normales, daño causado por abuso, uso anormal, uso de una relación de hélice o engranaje que no permita que el motor funcione en su intervalo recomendado de RPM de operación a aceleración máxima (véase el Manual de Operación y Mantenimiento), uso del producto de una manera incompatible con la sección de operación/ciclo de trabajo recomendado en el Manual de Operación y Mantenimiento, negligencia, accidente, inmersión, instalación incorrecta (las especificaciones y técnicas correctas de instalación se establecen en las instrucciones de instalación del producto), servicio indebido, uso de un accesorio o pieza no fabricada ni vendida por nosotros, impulsores y forros de bombas de chorro, operación con combustibles, aceites o lubricantes que no son adecuados para uso con el producto (véase el Manual de Operación y Mantenimiento), alteración o eliminación de piezas, entrada de agua al motor a través de la toma de combustible, toma de aire o sistema de escape, o daño al producto debido a insuficiente agua de enfriamiento causada por el bloqueo del sistema de enfriamiento por materias extrañas, funcionamiento del motor fuera del agua, montaje del motor demasiado alto sobre el espejo de popa, navegación con el motor demasiado elevado. El uso del producto en carreras u otras actividades de competencia, y la operación con una unidad inferior del tipo de carrera, en cualquier momento, incluso por un propietario anterior del producto, anula la garantía.

Los gastos relacionados con remolque hasta el atracadero, botadura, remolque en tierra, almacenamiento, teléfono, arriendo, inconveniencia, gastos de depósito, cobertura de seguro, pagos de préstamos, pérdida de tiempo, pérdida de ingresos, o cualquier otro tipo de daños incidentales o emergentes no están cubiertos por esta garantía. Asimismo, los gastos asociados con el retiro y/o reemplazo de particiones o material de la embarcación causados por el diseño de la misma para tener acceso al producto no están cubiertos por esta garantía.

ouh

# INFORMAÇÕES DE GARANTIA

eou36h

## GARANTIA LIMITADA PARA MOTORES DE POPA DE QUATRO TEMPOS DA MERCURY MARINE

### (Canadá e Europa)

**O QUE NÃO É COBERTO:** Esta garantia limitada não cobre itens de manutenção periódica, sincronizações, ajustes, uso e desgaste normais, danos causados pelo abuso, uso anormal, uso de uma hélice ou de relação de redução que não permita o funcionamento do motor no regime de RPM recomendado (veja o Manual de Operação e Manutenção), a operação do produto de uma maneira inconsistente com a seção de ciclo de trabalho/operação recomendada no Manual de Operação e Manutenção, negligência, acidente, submersão, instalação inadequada (as especificações e técnicas adequadas para fazer a instalação são determinadas nas instruções de instalação do produto), manutenção inadequada, uso de um acessório ou peça que não tenha sido fabricado ou vendido por nós, rotores e camisas da bomba a jato, operação com combustíveis, óleos ou lubrificantes que não são adequados para utilização com o produto (veja o Manual de Operação, Manutenção e Garantia), a alteração ou a remoção de peças, ou a água que entre no motor pela entrada de combustível, entrada de ar ou pelo sistema de escapamento, ou danos ao produto devido à insuficiência de água para o resfriamento causada pelo entupimento do sistema de resfriamento por uma matéria estranha, à operação do motor fora da água, à montagem do motor muito alta na travessa ou à operação do barco com o motor demasiadamente compensado para fora. A utilização do produto para fins de corrida ou para outra atividade competitiva, assim como a operação com uma rabeta do tipo para corrida, a qualquer ponto, mesmo que seja por um proprietário anterior do produto, anulará a garantia.

As despesas relativas à retirada da água, lançamento na água, reboque, armazenamento, telefonemas, aluguel, inconveniência, taxas de embarcadouro, cobertura de seguro, pagamentos de empréstimos, perda de tempo, lucros cessantes ou qualquer outro tipo de danos fortuitos ou indiretos não são cobertas por esta garantia. Além disso, as despesas associadas com a remoção e/ou a substituição dos tabiques do barco, ou do material que impeça o acesso ao produto devido ao formato do barco, não são cobertas por esta garantia.

ou

# WARRANTY INFORMATION

## MERCURY MARINE FOUR STROKE OUTBOARD LIMITED WARRANTY

### (Canada and Europe)

No individual or entity, including Mercury Marine authorized dealers, has been given authority by Mercury Marine to make any affirmation, representation or warranty regarding the product, other than those contained in this limited warranty, and if made, shall not be enforceable against Mercury Marine.

For additional information regarding events and circumstances covered by this warranty, and those that are not, see the Warranty Coverage section of the Operation and Maintenance Manual, incorporated by reference into this warranty.

**DISCLAIMERS AND LIMITATIONS:**
**THE IMPLIED WARRANTIES OF MERCHANTABILITY AND FITNESS FOR A PARTICULAR PURPOSE ARE EXPRESSLY DISCLAIMED. TO THE EXTENT THAT THEY CANNOT BE DISCLAIMED, THE IMPLIED WARRANTIES ARE LIMITED IN DURATION TO THE LIFE OF THE EXPRESS WARRANTY. INCIDENTAL AND CONSEQUENTIAL DAMAGES ARE EXCLUDED FROM COVERAGE UNDER THIS WARRANTY. SOME STATES/COUNTRIES DO NOT ALLOW FOR THE DISCLAIMERS, LIMITATIONS AND EXCLUSIONS IDENTIFIED ABOVE, AS A RESULT, THEY MAY NOT APPLY TO YOU. THIS WARRANTY GIVES YOU SPECIFIC LEGAL RIGHTS, AND YOU MAY ALSO HAVE OTHER LEGAL RIGHTS WHICH VARY FROM STATE TO STATE AND COUNTRY TO COUNTRY.**

oud

# INFORMATIONS DE GARANTIE

## GARANTIE LIMITÉE SUR LES MOTEURS QUATRE TEMPS MERCURY MARINE

### (Canada et Europe)

Aucun individu ni aucune entité, y compris les concessionnaires agréés par Mercury Marine, n'ont été autorisés par Mercury Marine à émettre d'affirmations, de représentations ou de garanties quelconques au sujet du produit, autres que celles spécifiées dans la présente garantie limitée. De telles affirmations, représentations ou garanties ne sauraient être opposables à Mercury Marine.

Pour de plus amples informations sur les faits et les situations couverts par la garantie, et sur ceux qui ne le sont pas, reportez–vous à rubrique Garantie du manuel de fonctionnement et d'entretien, intégrée pour référence à la présente garantie.

**DENIS ET LIMITATIONS DE RESPONSABILITE**
**LES GARANTIES IMPLICITES DE QUALITE MARCHANDE ET D'APTITUDE A UN USAGE PARTICULIER SONT EXPRESSEMENT NIEES. DANS LE CAS OU UN TEL DENI EST IMPOSSIBLE, LA DUREE DES GARANTIES IMPLICITES EST LIMITEE A CELLE DE LA GARANTIE EXPRESSE. LES DOMMAGES ACCESSOIRES ET INDIRECTS NE SONT PAS COUVERTS AUX TERMES DE LA PRESENTE GARANTIE. CERTAINS ETATS OU PAYS N'AUTORISENT PAS LES DENIS, LES LIMITATIONS ET LES EXCLUSIONS DE RESPONSABILITE FORMULES CI–DESSUS ; PAR CONSEQUENT, CES EXCEPTIONS PEUVENT NE PAS S'APPLIQUER A VOTRE CAS. LA PRESENTE GARANTIE VOUS CONFERE DES DROITS JURIDIQUES PRECIS, AUXQUELS PEUVENT VENIR S'EN AJOUTER D'AUTRES, SUIVANT L'ETAT OU LE PAYS DANS LEQUEL VOUS RESIDEZ.**

ouj

# INFORMACION DE LA GARANTÍA

## GARANTÍA LIMITADA DE MOTORES FUERA DE BORDA DE CUATRO TIEMPOS MERCURY MARINE

### (Canadá y Europa)

Ningún individuo ni entidad, incluyendo los concesionarios autorizados de Mercury Marine, ha recibido autoridad de Mercury Marine para hacer afirmaciones, representaciones o garantías relacionadas con el producto, distintas de las que están contenidas en esta garantía limitada, y si se hicieran, no podrán exigirse contra Mercury Marine.

Para obtener información adicional relativa a los eventos y circunstancias cubiertos por esta garantía, y aquellas que no lo están, consulte la sección Cobertura de la Garantía en el Manual de Operación y Mantenimiento, que se incorpora como referencia en esta garantía.

**DESCARGOS Y LIMITACIONES**
**SE DESCARGAN EXPRESAMENTE LAS GARANTÍAS IMPLÍCITAS DE COMERCIABILIDAD Y APTITUD PARA UN PROPÓSITO PARTICULAR. EN LA MEDIDA QUE NO SE PUEDAN DESCARGAR, LAS GARANTÍAS IMPLÍICITAS QUEDAN LIMITADAS EN DURACIÓN A LA DURACIÓN DE LA GARANTÍA EXPRESA. SE EXCLUYEN LOS DAÑOS INCIDENTALES Y EMERGENTES DE LA COBERTURA BAJO ESTA GARANTÍA. ALGUNOS ESTADOS O PAÍSES NO PERMITEN LOS DESCARGOS, LAS LIMITACIONES Y LAS EXCLUSIONES IDENTIFICADAS ANTERIORMENTE, EN CONSECUENCIA, ÉSTAS PODRÍAN NO APLICARSE A SU CASO. ESTA GARANTÍA LE OTORGA DERECHOS LEGALES ESPECÍFICOS, Y ES POSIBLE QUE USTED TENGA ADEMÁS OTROS DERECHOS LEGALES QUE VARÍAN ENTRE ESTADOS Y PAÍSES.**

ouh

# INFORMAÇÕES DE GARANTIA

## GARANTIA LIMITADA PARA MOTORES DE POPA DE QUATRO TEMPOS DA MERCURY MARINE

### (Canadá e Europa)

A nenhum indivíduo ou pessoa jurídica, incluindo os revendedores autorizados Mercury Marine, foi concedida autoridade pela Mercury Marine para fazer qualquer afirmação, representação ou garantia no que se refere ao produto, a não ser àquelas contidas nesta garantia limitada, e se for feita, não será imposta contra a Mercury Marine.

Para obter informações adicionais no que concerne os eventos e as circunstâncias cobertas por esta garantia, e aqueles que não o são, veja a seção do Manual de Operação e Manutenção, incorporada por referência, nesta garantia.

**EXONERAÇÃO DE RESPONSABILIDADE E LIMITAÇÕES**
**AS GARANTIAS IMPLÍCITAS DE MERCANTILIDADE E DE APTIDÃO PARA UMA FINALIDADE PARTICULAR ESTÃO EXPRESSAMENTE EXONERADAS DE RESPONSABILIDADE. NA MEDIDA EM QUE AS GARANTIAS IMPLÍCITAS NÃO POSSAM SER EXONERADAS DE RESPONSABILIDADE, ELAS ESTARÃO LIMITADAS EM DURAÇÃO PELA VIDA DA GARANTIA EXPRESSA. OS DANOS FORTUITOS E INDIRETOS SÃO EXCLUÍDOS DA COBERTURA SOB ESTA GARANTIA. ALGUNS ESTADOS/PAÍSES NÃO PERMITEM AS EXONERAÇÕES DE RESPONSABILIDADE E AS EXCLUSÕES IDENTIFICADAS ACIMA, POR CONSEGUINTE, ELAS PODEM NÃO LHE APLICAR. ESTA GARANTIA LHE PROPORCIONA DIREITOS LEGAIS ESPECÍFICOS E VOCÊ PODE TER TAMBÉM OUTROS DIREITOS LEGAIS, OS QUAIS VARIAM, DE ESTADO PARA ESTADO, E DE PAÍS PARA PAÍS.**

ou

# WARRANTY INFORMATION

ou19

## 3 YEAR LIMITED WARRANTY AGAINST CORROSION

**WHAT IS COVERED:** Mercury Marine warrants that each new Mercury, Marine, Mercury Racing, Sport Jet, M2 Jet Drive, Tracker by Mercury Marine Outboard, MerCruiser Inboard or sterndrive engine (Product) will not be rendered inoperative as a direct result of corrosion for the period of time described below.

**DURATION OF COVERAGE:** This limited corrosion warranty provides coverage for three (3) years from either the date the product is first sold, or the date on which the product is first put into service, which ever occurs first. The repair or replacement of parts, or the performance of service under this warranty does not extend the life of this warranty beyond its original expiration date. Unexpired warranty coverage can be transferred to subsequent (noncommercial use) purchaser upon proper re–registration of the product.

**CONDITIONS THAT MUST BE MET IN ORDER TO OBTAIN WARRANTY COVERAGE:** Warranty coverage is available only to retail customers that purchase from a Dealer authorized by Mercury Marine to distribute the product on the scoundrel in which the sale occurred, and then only after the Mercury Marine specified pre–delivery inspection process is completed and documented. Warranty coverage becomes available upon proper registration of the product by the authorized dealer. Corrosion prevention devices specified in the Operation and Maintenance Manual must be in use on the boat, and routine maintenance outlined in the Operation and Maintenance Manual must be timely performed (including without limitation the replacement of sacrificial anodes, use of specified lubricants, and touch–up of nicks and scratches) in order to maintain warranty coverage. Mercury Marine reserves the right to make warranty coverage contingent upon proof of proper maintenance.

oud

# INFORMATIONS DE GARANTIE

ou19d

## GARANTIE LIMITÉE DE 3 ANS CONTRE LA CORROSION

**ÉTENDUE DE LA GARANTIE:** Mercury Marine garantit que chaque moteur hors–bord Mercury Marine, en–bord MerCruiser ou à embase neuf, Mercury, Mariner, Mercury Racing, Sport Jet, M$^2$ Jet Drive, Tracker (le Produit), est protégé contre les dégâts directs de corrosion pendant la période décrite ci–dessous.

**DURÉE DE LA GARANTIE:** Le produit est couvert par la garantie limitée contre la corrosion pendant une période de trois (3) ans à partir de la date de sa première vente au détail, ou de sa première mise en service, suivant l'échéance qui survient en premier. La réparation ou le remplacement des pièces, et les travaux entrepris en période de garantie n'étendent nullement la durée de celle–ci au–delà de sa date d'expiration initiale. Toute portion de la garantie non utilisée peut être transférée à un acheteur ultérieur (usage non commercial) sous réserve d'un réenregistrement correct du produit.

**CONDITIONS RÉGISSANT LA COUVERTURE EN GARANTIE:** Ne peuvent bénéficier de cette garantie que les clients qui ont acheté le produit au détail auprès d'un concessionnaire autorisé par Mercury Marine à distribuer le produit dans le pays où la vente a eu lieu, une fois que l'inspection avant livraison a été effectuée et documentée par Mercury Marine. Pour en bénéficier, le produit doit avoir été enregistré correctement par le revendeur agréé. Les dispositifs de protection contre la corrosion indiqués dans le manuel de fonctionnement et d'entretien doivent être utilisés sur le bateau, et l'entretien périodique décrit dans ce même manuel doit être effectué à intervalle régulier (y compris, sans toutefois s'y limiter, le remplacement des anodes sacrificielles, l'utilisation des lubrifiants recommandés et les retouches apportées aux éraflures et entailles) pour pouvoir continuer à bénéficier de la garantie. Mercury Marine se réserve le droit d'exiger une preuve d'un entretien conforme pour tout recours en garantie.

opj

# INFORMACION DE LA GARANTÍA

ou19j

## GARANTÍA LIMITADA DE 3 AÑOS CONTRA LA CORROSIÓN

**COBERTURA DE LA GARANTÍA:** Mercury Marine garantiza que ninguno de los siguientes motores nuevos: Mercury, Mariner, Mercury Racing, Sport Jet, M$^2$ Jet Drive, Tracker by Mercury Marine Outboard, MerCruiser Inboard o motor de popa (Producto) quedará inoperante como resultado directo de corrosión durante el período descrito a continuación.

**DURACIÓN DE LA COBERTURA:** Esta garantía limitada contra corrosión proporciona cobertura de (3) años desde la fecha en que el producto se vendió por primera vez, o la fecha en que el producto se puso en servicio por primera vez, lo que ocurra primero. La reparación o el reemplazo de piezas, o la realización de servicio bajo esta garantía, no extienden la duración de la garantía después de su fecha de caducidad original. La cobertura de garantía que no haya vencido puede transferirse a un comprador subsiguiente (uso no comercial) volviendo a registrar correctamente el producto.

**CONDICIONES QUE SE DEBEN CUMPLIR PARA OBTENER LA COBERTURA DE LA GARANTÍA:** La cobertura de la garantía sólo procede para los clientes finales que compren el producto de un concesionario autorizado por Mercury Marine para distribuirlo en el país en el que ocurre la venta, y sólo después de completar y documentar el proceso de inspección previa a la entrega especificado por Mercury Marine La cobertura de la garantía entra en vigencia después del registro correcto del producto por un concesionario autorizado. Para mantener la cobertura de la garantía, se deben usar en la embarcación los dispositivos para prevenir la corrosión especificados en el Manual de Operación y Mantenimiento, y se debe realizar oportunamente el mantenimiento de rutina detallado en el Manual de Operación y Mantenimiento (incluyendo sin limitación el reemplazo de los ánodos sacrificatorios, el uso de los lubricantes especificados y los retoques de las quiñaduras y arañazos). Mercury Marine se reserva el derecho de exigir prueba de mantenimiento correcto para aplicar la cobertura de la garantía.

ouh

# INFORMAÇÕES DE GARANTIA

ou19h

## GARANTIA LIMITADA POR UM PERÍODO DE 3 ANOS CONTRA CORROSÃO

**O QUE É COBERTO:** A Mercury Marine garante que todo motor (Produto) Mercury, Mariner, Mercury Racing, Sport Jet, M$^2$ Jet Drive, Tracker pelo Motor de Popa Mercury Marine, "Sterndrive" (Centro–rabeta) ou Interno da MerCruiser novo não se tornará inoperante como resultado direto da corrosão pelo período de tempo descrito abaixo.

**DURAÇÃO DA COBERTURA:** Esta garantia limitada proporciona cobertura contra a corrosão pelo período de (3) anos contados a partir da data em que o produto foi vendido pela primeira vez, ou da data em que o produto foi posto em uso pela primeira vez, o que ocorrer primeiro. O reparo ou a substituição de peças, ou a execução do serviço sob esta garantia, não estende a duração desta garantia além da sua data de vencimento original. A cobertura de garantia não–prescrita pode ser transferida ao comprador subseqüente (usuário não–comercial) mediante a renovação do registro adequado do produto.

**CONDIÇÕES QUE DEVEM SER SATISFEITAS A FIM DE OBTER–SE A COBERTURA DE GARANTIA:** A cobertura de garantia está disponível apenas para clientes a varejo que comprarem de um Revendedor autorizado pela Mercury Marine para distribuir o produto no país em que ocorreu a venda, e apenas depois que o processo de inspeção de pré–entrega, especificado pela Mercury Marine, tenha sido completado e documentado. A cobertura de garantia torna–se disponível após o registro adequado do produto pelo revendedor autorizado. Os dispositivos de prevenção contra a corrosão, especificados no Manual de Operação e Manutenção, devem estar em uso no barco, e a manutenção periódica descrita no Manual de Operação e Manutenção deve ser realizada nos intervalos especificados (inclusive, sem limitação, a substituição dos ânodos sacrificais, o uso de lubrificantes especificados, assim como o retoque de mossas e arranhões) a fim de conservar a cobertura de garantia. A Mercury Marine se reserva o direito de tornar as coberturas de garantia contingentes à prova de manutenção adequada.

ou

# WARRANTY INFORMATION

## 3 YEAR LIMITED WARRANTY AGAINST CORROSION

**WHAT MERCURY WILL DO:** Mercury's sole and exclusive obligation under this warranty is limited to, at our option, repairing a defective part, replacing such part or parts with new or Mercury Marine certified re-manufactured parts, or refunding the purchase price of the Mercury product. Mercury reserves the right to improve or modify products from time to time without assuming an obligation to modify products previously manufactured.

**HOW TO OBTAIN WARRANTY COVERAGE:** The customer must provide Mercury with a reasonable opportunity to repair, and reasonable access to the product for warranty service. Warranty claims shall be made by delivering the product for inspection to a Mercury dealer authorized to service the product. If purchaser cannot deliver the product to such a dealer, written notice must be given to Mercury. We will then arrange for the inspection and any covered repair. Purchaser in that case shall pay for all related transportation charges and/or travel time. If the service provided is not covered by this warranty, purchaser shall pay for all related labor and material, and any other expenses associated with that service. Purchaser shall not, unless requested by Mercury, ship the product or parts of the product directly to Mercury. The warranty registration card is the only valid registration identification and must be presented to the dealer at the time warranty service is requested in order to obtain coverage.

oud

# INFORMATIONS DE GARANTIE

## GARANTIE LIMITÉE DE 3 ANS CONTRE LA CORROSION

**ENGAGEMENT DE MERCURY:** L'obligation unique et exclusive de Mercury, aux termes de la présente garantie, est limitée, à notre gré, à la réparation d'une pièce défectueuse, au remplacement d'une ou de telles pièces par des pièces neuves ou réusinées, certifiées par Mercury Marine, ou au remboursement du prix d'achat du produit Mercury. Mercury se réserve le droit d'améliorer ou de modifier occasionnellement ses produits sans avoir l'obligation de modifier les produits fabriqués antérieurement.

**COMMENT BENEFICIER DE LA GARANTIE:** Le client doit accorder à Mercury une occasion raisonnable de procéder à la réparation, ainsi que lui laisser un accès raisonnable au produit pour toute intervention sous garantie. Les recours en garantie impliquent la livraison du produit à un concessionnaire agréé par Mercury qui en fera l'inspection et effectuera la réparation. Si l'acheteur est dans l'impossibilité de livrer le produit à un concessionnaire ainsi agréé, il doit en aviser par écrit Mercury qui se chargera de l'inspection et de toute réparation couverte par la garantie. Dans ce cas, l'acheteur devra s'acquitter de tous les frais de transport et/ou de déplacement qui en seront associés. Si les travaux effectués ne sont pas couverts par la présente garantie, l'acheteur s'engage à payer tous les frais de main–d'œuvre et de matériaux qui en seront associés, ainsi que toutes les dépenses liées à ces travaux. Il n'enverra pas le produit ou les pièces directement à Mercury, à moins qu'il en est été avisé autrement. La fiche de garantie est la seule pièce d'enregistrement valable. Elle doit être présentée au concessionnaire au moment de la demande du recours en garantie, pour que cette dernière puisse s'appliquer.

opj

# INFORMACION DE LA GARANTÍA

## GARANTÍA LIMITADA DE 3 AÑOS CONTRA LA CORROSIÓN

**LO QUE HARÁ MERCURY:** La única y exclusiva obligación de Mercury bajo esta garantía está limitada, a nuestra opción, al reparo de la pieza defectuosa, el reemplazo de tal pieza o piezas con piezas nuevas o reacondicionadas certificadas por Mercury Marine, o el reembolso del precio de compra del producto Mercury. Mercury se reserva el derecho a mejorar o modificar productos de vez en cuando sin asumir ninguna obligación de modificar productos fabricados previamente.

**CÓMO OBTENER COBERTURA DE LA GARANTÍA:** El cliente debe proporcionar a Mercury una oportunidad razonable para reparar, y un acceso razonable al producto para el servicio de la garantía. Los reclamos de garantía se deben realizar llevando el producto para inspección a un concesionario autorizado de Mercury para realizar el servicio. Si el comprador no puede llevar el producto a dicho concesionario, debe informar por escrito a Mercury. En ese caso haremos los trámites necesarios para la inspección y cualquier reparación cubierta. En este caso el comprador deberá pagar todos los gastos de transporte y/o tiempo de viaje relacionados. Si el servicio suministrado no está cubierto por esta garantía, el comprador deberá pagar todo el trabajo y material relacionado, y cualquier otro gasto asociado con ese servicio. Salvo que lo exija Mercury, el comprador no deberá enviar el producto o las piezas del producto directamente a Mercury. La tarjeta de registro de garantía es la única identificación válida de registro y se debe presentar al concesionario al momento de solicitar servicio de garantía, a fin de obtener la cobertura.

ouh

# INFORMAÇÕES DE GARANTIA

## GARANTIA LIMITADA POR UM PERÍODO DE 3 ANOS CONTRA CORROSÃO

**O QUE A MERCURY FARÁ:** A obrigação, única e exclusiva, da Mercury sob esta garantia está limitada, sob nosso julgamento, ao reparo da peça defeituosa, a substituição de tal peça, ou peças, por novas ou por peças remanufacturadas e certificadas pela Mercury Marine, ou pela restituição do preço de compra do produto Mercury. A Mercury se reserva o direito de melhorar ou de modificar os produtos quando desejar, sem assumir a obrigação de modificar os produtos fabricados anteriormente.

**COMO OBTER A COBERTURA DE GARANTIA:** O cliente deve proporcionar à Mercury, uma oportunidade razoável para reparo e acesso razoável ao produto para fazer o serviço coberto pela garantia. As reivindicações de garantia devem ser feitas, entregando–se o produto, a fim de que seja inspecionado, a um revendedor autorizado da Mercury para fazer o reparo no produto. Se o comprador não puder entregar o produto a tal revendedor, um aviso por escrito deve ser dado à Mercury. Nós, então, tomaremos as devidas providências para que a inspeção e qualquer reparo coberto sejam efetuados. Neste caso, o comprador arcará com todas as despesas relativas ao transporte e/ou ao tempo de viagem. Se o serviço efetuado não estiver coberto por esta garantia, caberá ao comprador o pagamento de todo o material e mão–de–obra relativos, assim como, quaisquer outras despesas associadas com esse serviço. O comprador não deverá enviar o produto ou peças do produto diretamente à Mercury, a não ser que seja solicitado a fazê–lo pela Mercury. O cartão de registro da garantia é a única identificação válida do registro e deve ser apresentado ao revendedor, na ocasião da solicitação do serviço de garantia, a fim de obter a cobertura.

ou

# WARRANTY INFORMATION

ou27

## 3 YEAR LIMITED WARRANTY AGAINST CORROSION

**WHAT IS NOT COVERED:** This limited warranty does not cover electrical system corrosion; corrosion resulting from damage, corrosion which causes purely cosmetic damage, abuse or improper service; corrosion to accessories, instruments steering systems; corrosion to factory installed jet drive unit; damage due to marine growth; product sold with less than a one year limited Product warranty; replacement parts (parts purchased by customer); products used in a commercial application. Commercial use is defined as any work or employment related use of the product, or any use of the product which generates income, for any part of the warranty period, even if the product is only occasionally used for such purposes.

Corrosion damage caused by stray electrical currents (on–shore power connections, nearby boats, submerged metal) is not covered by this corrosion warranty and should be protected against by the use of a corrosion protection system, such as the Mercury Precision Parts or Quicksilver MerCathode system and/or Galvanic Isolator. Corrosion damage caused by improper application of copper base anti–fouling paints is also not covered by this limited warranty. If anti–fouling protection is required, Tri–Butyl–Tin–Adipate (TBTA) base anti–fouling paints are recommended on Outboard and MerCruiser boating applications. In areas where TBTA base paints are prohibited by law, copper vase paints can be used on the hull and transom. Do not apply paint to the outboard and MerCruiser product. In addition, care must be taken to avoid an electrical interconnection between the warranted product and the paint. For MerCruiser product, an unpainted gap of at least 1.5 inches (38mm) should be left around the transom assembly. Refer to the Operation and Maintenance Manual for additional details.

For additional information regarding events and circumstances covered by this warranty, and those that are not, see the Warranty Coverage section of the Operation and Maintenance Manual, incorporated by reference into this warranty.

**DISCLAIMERS AND LIMITATIONS:**
**THE IMPLIED WARRANTIES OF MERCHANTABILITY AND FITNESS FOR A PARTICULAR PURPOSE ARE EXPRESSLY DISCLAIMED. TO THE EXTENT THAT THEY CANNOT BE DISCLAIMED, THE IMPLIED WARRANTIES ARE LIMITED IN DURATION TO THE LIFE OF THE EXPRESS WARRANTY. INCIDENTAL AND CONSEQUENTIAL DAMAGES ARE EXCLUDED FROM COVERAGE UNDER THIS WARRANTY. SOME STATES/COUNTRIES DO NOT ALLOW FOR THE DISCLAIMERS, LIMITATIONS AND EXCLUSIONS IDENTIFIED ABOVE, AS A RESULT, THEY MAY NOT APPLY TO YOU. THIS WARRANTY GIVES YOU SPECIFIC LEGAL RIGHTS, AND YOU MAY ALSO HAVE OTHER LEGAL RIGHTS WHICH VARY FROM STATE TO STATE AND COUNTRY TO COUNTRY.**

oud

# INFORMATIONS DE GARANTIE

ou27d

## GARANTIE LIMITÉE DE 3 ANS CONTRE LA CORROSION

**ÉLÉMENTS NON COUVERTS:** Cette garantie limitée ne couvre pas la corrosion du circuit électrique, la corrosion provoquée par un dégât, la corrosion qui n'entraîne que des dommages esthétiques, les emplois abusifs ou un mauvais entretien, la corrosion des accessoires, instruments, circuits de direction, la corrosion de l'embase à jet installée en usine, les dommages dus aux salissures marines, le produit vendu avec une garantie limitée inférieure à un an, les pièces de rechange (achetées par le client) et les produits utilisés à des fins commerciales. Par fins commerciales, on entend toute utilisation rémunératrice ou liée à un travail ou à un emploi, pendant toute partie de la durée de la garantie, même si le produit n'est utilisé qu'occasionnellement à ces fins.

Les dégâts de corrosion produits par des courants vagabonds (prises de quais, bateaux avoisinants, métal immergé) ne sont pas couverts par cette garantie et doivent être protégés par l'utilisation d'un dispositif anticorrosion, tel que les systèmes Precision Parts de Mercury ou MerCathode de Quicksilver, et/ou un isolateur galvanique. Les dégâts de corrosion provoqués par une application non conforme de peintures marines à base de cuivre ne sont pas couverts par cette garantie limitée. Si une protection contre les salissures marines est nécessaire, il est recommandé d'appliquer des peintures à base d'adipate tributylétain sur les produits MerCruiser et Outboard. Dans les régions où les peintures à base d'adipate tributylétain sont interdites par la loi, des peintures à base de cuivre peuvent être utilisées sur la coque et le tableau arrière. N'appliquez pas de peinture sur le hors bord ni sur le produit MerCruiser. En outre, veillez à éviter d'établir un connexion électrique entre le produit sous garantie et la peinture. S'il s'agit d'un produit MerCruiser, laissez un espace sans peinture d'au moins 4 cm autour du tableau arrière. Reportez–vous au manuel de fonctionnement et d'entretien pour tout détail complémentaire.

Pour de plus amples informations sur les faits et les situations couverts et non couverts par la garantie, reportez–vous à la rubrique Garantie du manuel de fonctionnement et d'entretien, intégrée pour référence à la présente garantie.

**DENIS ET LIMITATIONS DE RESPONSABILITE**
**LES GARANTIES IMPLICITES DE QUALITE MARCHANDE ET D'APTITUDE A UN USAGE PARTICULIER SONT EXPRESSEMENT NIEES. DANS LE CAS OU UN TEL DENI EST IMPOSSIBLE, LA DUREE DES GARANTIES IMPLICITES EST LIMITEE A CELLE DE LA GARANTIE EXPRESSE. LES DOMMAGES ACCESSOIRES ET INDIRECTS NE SONT PAS COUVERTS AUX TERMES DE LA PRESENTE GARANTIE. CERTAINS ETATS OU PAYS N'AUTORISENT PAS LES DENIS, LES LIMITATIONS ET LES EXCLUSIONS DE RESPONSABILITE FORMULES CI–DESSUS ; PAR CONSEQUENT, CES EXCEPTIONS PEUVENT NE PAS S'APPLIQUER A VOTRE CAS. LA PRESENTE GARANTIE VOUS CONFERE DES DROITS JURIDIQUES PRECIS, AUXQUELS PEUVENT VENIR S'EN AJOUTER D'AUTRES, SUIVANT L'ETAT OU LE PAYS DANS LEQUEL VOUS RESIDEZ.**

opj

# INFORMACION DE LA GARANTÍA

ou27j

## GARANTÍA LIMITADA DE 3 AÑOS CONTRA LA CORROSIÓN

**LO QUE NO CUBRE LA GARANTÍA:** Esta garantía no cubre la corrosión del sistema eléctrico; la corrosión resultante de daño; corrosión que causa daño puramente cosmético, o causada por abuso o servicio incorrecto; corrosión de accesorios, instrumentos, sistemas de la dirección; corrosión de la unidad de mando a chorro instalada en la fábrica; daño debido al crecimiento marino; producto vendido con menos de un año de Garantía de Producto; piezas de repuesto (piezas compradas por el cliente); productos usados en una actividad comercial. Se define como uso comercial todo uso del producto relacionado con trabajo o empleo, o todo uso del producto que genere ingresos, durante cualquier parte del período de garantía, incluso si el producto sólo se usa ocasionalmente para tales propósitos.

La corrosión causada por las corrientes parásitas (conexiones eléctricas en tierra, embarcaciones cercanas, metal sumergido) no está cubierta por esta garantía de corrosión y debe proporcionarse protección contra ella mediante el uso de un sistema anticorrosivo, tales como el sistema Mercury Precision Parts o Quicksilver MerCathode y/o un aislador galvánico. El daño por corrosión causado por la aplicación indebida de pinturas antimoluscosas a base de cobre tampoco está cubierto por esta garantía limitada. Si se requiere protección antimoluscosa, se recomienda usar pinturas antimoluscosas a base de adipato de estaño tributilo (TBTA) para las aplicaciones con motores Fuera de borda y MerCruiser. En las áreas donde la ley prohibe las pinturas a base de adipato de estaño tributilo, se pueden usar pinturas a base de cobre en el casco y el espejo de popa. No aplique pintura al producto MerCruiser o motor fuera de borda. Además, se debe tener especial cuidado para evitar la interconexión eléctrica entre el producto garantizado y la pintura. En el producto MerCruiser se debe dejar una separación mínima de 38 mm alrededor del conjunto del espejo de popa. Consulte el Manual de Operación y Mantenimiento para obtener más detalles.

Para obtener información adicional relativa a los eventos y circunstancias cubiertos por esta garantía, y aquellas que no lo están, consulte la sección Cobertura de la Garantía en el Manual de Operación y Mantenimiento, que se incorpora como referencia en esta garantía.

**DESCARGOS Y LIMITACIONES**
**SE DESCARGAN EXPRESAMENTE LAS GARANTÍAS IMPLÍCITAS DE COMERCIABILIDAD Y APTITUD PARA UN PROPÓSITO PARTICULAR. EN LA MEDIDA QUE NO SE PUEDAN DESCARGAR, LAS GARANTÍAS IMPLÍICITAS QUEDAN LIMITADAS EN DURACIÓN A LA DURACIÓN DE LA GARANTÍA EXPRESA. SE EXCLUYEN LOS DAÑOS INCIDENTALES Y EMERGENTES DE LA COBERTURA BAJO ESTA GARANTÍA. ALGUNOS ESTADOS O PAÍSES NO PERMITEN LOS DESCARGOS, LAS LIMITACIONES Y LAS EXCLUSIONES IDENTIFICADAS ANTERIORMENTE, EN CONSECUENCIA, ÉSTAS PODRÍAN NO APLICARSE A SU CASO. ESTA GARANTÍA LE OTORGA DERECHOS LEGALES ESPECÍFICOS, Y ES POSIBLE QUE USTED TENGA ADEMÁS OTROS DERECHOS LEGALES QUE VARÍAN ENTRE ESTADOS Y PAÍSES.**

ouh

# INFORMAÇÕES DE GARANTIA

ou27h

## GARANTIA LIMITADA POR UM PERÍODO DE 3 ANOS CONTRA CORROSÃO

**O QUE NÃO É COBERTO:** Esta garantia limitada não abrange corrosão do sistema elétrico, corrosão resultante de danos, corrosão que cause danos puramente cosméticos, uso inadequado ou abuso, corrosão dos acessórios, dos instrumentos, dos sistemas de direção, corrosão da unidade "jet drive" instalada na fábrica, danos devido a incrustações marinhas, produto vendido com uma garantia limitada do Produto inferior a um ano, peças de reposição (peças adquiridas pelo cliente) e produtos utilizados em aplicações comerciais. O uso Comercial é definido como todo emprego ou trabalho relacionado com o uso do produto, ou qualquer uso do produto que gere renda, por qualquer parcela do período de garantia, ainda que o produto seja utilizado apenas ocasionalmente para tais finalidades.

Os danos de corrosão causados por correntes elétricas dispersas (conexões de energia no cais, as de barcos da proximidade, as de metais submergidos) não são cobertos por esta garantia de corrosão e deverão ser combatidos com o uso de um sistema de proteção contra a corrosão, tal como o sistema MerCathode da Quicksilver ou da Mercury Precision Parts e/ou pelo uso de Isolador Galvânico. Os danos de corrosão causados pela aplicação inadequada de tintas antiincrustantes a base de cobre também não são cobertos por esta garantia limitada. Se for necessária a proteção antiincrustante, recomenda–se o uso das tintas antiincrustantes a base de Adipato de Estanho Tri–butílico (TBTA) nas aplicações dos barcos MerCruiser ou do Motor de Popa. Nas áreas onde as tintas a base de TBTA são proibidas por lei, as tintas a base de cobre podem ser utilizadas no casco e na popa. Não aplique tinta ao motor de popa ou ao produto MerCruiser. Além disso, deve–se tomar muito cuidado para evitar uma interconexão elétrica entre o produto garantido e a tinta. Para o produto MerCruiser, um espaço livre mínimo sem pintura de 3,8 cm deve ser deixado ao redor do conjunto de travessa. Consulte o Manual de Operação e Manutenção para obter detalhes adicionais.

Para obter informações adicionais no que concerne os eventos e as circunstâncias cobertas por esta garantia, e aqueles que não o são, veja a seção de Cobertura de Garantia do Manual de Operação e Manutenção, incorporada por referência, nesta garantia.

**EXONERAÇÃO DE RESPONSABILIDADE E LIMITAÇÕES**
**AS GARANTIAS IMPLÍCITAS DE MERCANTILIDADE E DE APTIDÃO PARA UMA FINALIDADE PARTICULAR ESTÃO EXPRESSAMENTE EXONERADAS DE RESPONSABILIDADE. NA MEDIDA EM QUE AS GARANTIAS IMPLÍCITAS NÃO POSSAM SER EXONERADAS DE RESPONSABILIDADE, ELAS ESTARÃO LIMITADAS EM DURAÇÃO PELA VIDA DA GARANTIA EXPRESSA. OS DANOS FORTUITOS E INDIRETOS SÃO EXCLUÍDOS DA COBERTURA SOB ESTA GARANTIA. ALGUNS ESTADOS/PAÍSES NÃO PERMITEM AS EXONERAÇÕES DE RESPONSABILIDADE E AS EXCLUSÕES IDENTIFICADAS ACIMA, POR CONSEGUINTE, ELAS PODEM NÃO LHE APLICAR. ESTA GARANTIA LHE PROPORCIONA DIREITOS LEGAIS ESPECÍFICOS E VOCÊ PODE TER TAMBÉM OUTROS DIREITOS LEGAIS, OS QUAIS VARIAM, DE ESTADO PARA ESTADO, E DE PAÍS PARA PAÍS.**

ou

# WARRANTY INFORMATION

op5

## WARRANTY COVERAGE AND EXCLUSIONS

The purpose of this section is to help eliminate some of the more common misunderstandings regarding warranty coverage. The following information explains some of the types of services that are not covered by warranty. The provisions set forth following have been incorporated by reference into the Three-Year Limited Warranty Against Corrosion Failure, the International Limited Outboard Warranty, and the United States and Canada Limited Outboard Warranty.

Keep in mind that warranty covers repairs that are needed within the warranty period because of defects in material and workmanship. Installation errors, accidents, normal wear, and a variety of other causes that affect the product are not covered.

Warranty is limited to defects in material or workmanship, but only when the consumer sale is made in the country to which distribution is authorized by us.

Should you have any questions concerning warranty coverage, contact your authorized dealer. They will be pleased to answer any questions that you may have.

### General exclusions from warranty:

1. Minor adjustments and tune-ups, including checking, cleaning or adjusting spark plugs, ignition components, carburetor settings, filters, belts, controls, and checking lubrication made in connection with normal services.
2. Factory Installed Jet Drive units - Specific parts excluded from the warranty are: The jet drive impeller and jet drive liner damaged by impact or wear, and water damaged drive shaft bearings as a result of improper maintenance.
3. Damage caused by neglect, lack of maintenance, accident, abnormal operation or improper installation or service.
4. Haul-out, launch, towing charges, removal and/or replacement of boat partitions or material because of boat design for necessary access to the product, all related transportation charges and/or travel time, etc. Reasonable access must be provided to the product for warranty service. Customer must deliver product to an authorized dealer.
5. Additional service work requested by customer other than that necessary to satisfy the warranty obligation.

---

ood

# INFORMATIONS DE GARANTIE

op5d

## COUVERTURE DE LA GARANTIE ET EXCLUSIONS

Ce chapitre vise à éliminer certaines méprises courantes relatives à la couverture de la garantie. Les informations suivantes concernent certains types de service non couverts par la garantie. Les clauses énoncées dans la présente ont été incorporées par référence à la Garantie limitée de trois ans contre les défaillances dues à la corrosion, à la Garantie (internationale) limitée sur les hors - bord et à la Garantie limitée sur les hors - bord (Etats - Unis et Canada).

N'oubliez pas que la garantie couvre les réparations nécessaires durant la période de garantie, en raison de vices de matière primitive et de défauts de fabrication. Les installations défectueuses, les accidents, l'usure normale et toute une série d'autres causes affectant le produit ne sont pas couverts.

La garantie est limitée aux vices de matière primitive et aux défauts de fabrication à condition que la vente au particulier ait été effectuée dans un pays dans lequel nous autorisons la distribution.

Pour toute question concernant la couverture de garantie, contactez votre concessionnaire agréé. Il sera heureux de répondre à toutes les questions que vous pourriez avoir.

### Exclusions generales de la garantie:

1. Les réglages et les mises au point mineurs, y compris vérification, nettoyage ou réglage des bougies, composants d'allumage, réglages des carburateurs, filtres, courroies, commandes et vérification de la lubrification effectuée dans le cadre des interventions normales.
2. Embases à jet installées à l'usine - Les pièces spécifiques non couvertes par la garantie sont : l'hélice de l'embase à jet et le revêtement intérieur de l'embase à jet, endommagés par suite de choc ou d'usure, et les paliers de l'arbre moteur endommagés en raison d'un entretien non conforme.
3. Les dommages causés par négligence, défaut de maintenance, accident, fonctionnement anormal, installation ou entretien incorrect(e).
4. Les frais de mise à sec, de mise à l'eau et de remorquage, dépose et/ou remplacement des partitions du bateau ou de matériau qui, étant donné la configuration du bateau, sont nécessaires à l'accès au produit, tous les frais de transport et/ou de déplacement s'y rapportant, etc. Le produit doit être aisément accessible pour toute intervention de garantie. Le client doit livrer le produit à un concessionnaire agréé.
5. Les interventions complémentaires requises par le client, autres que celles nécessaires pour satisfaire aux obligations de garantie.

---

ouj

# INFORMACION DE LA GARANTÍA

op5j

## COBERTURA Y EXCLUSIONES DE LA GARANTÍA

Esta sección tiene por objeto aclarar algunos de los malentendidos más comunes relacionados con la cobertura de la garantía. La información siguiente explica algunos de los tipos de servicios que no cubre la garantía. Las provisiones establecidas a continuación han sido incorporadas como referencia para la Garantía limitada de 3 años contra la falla por corrosión, la Garantía internacional limitada para motores fuera de borda y la Garantía limitada para motores fuera de borda en Estados Unidos y Canadá.

Tenga en cuenta que la garantía cubre las reparaciones necesarias causadas por defectos en material y mano de obra dentro del período de garantía. No están cubiertos los errores de instalación, los accidentes, el desgaste normal y una variedad de otras causas que afectan al producto.

La garantía se limita a los defectos en material o mano de obra, pero sólo cuando la venta al cliente se hace en un país en el que hayamos autorizado la distribución.

Si tuviera alguna pregunta respecto a la cobertura de la garantía, comuníquese con su distribuidor autorizado. Se le atenderá gustosamente y se le contestará cualquier pregunta que pueda tener.

### Exclusiones generales de la garantia:

1. Afinamientos y ajustes menores, incluyendo la revisión, limpieza y ajuste de bujías, componentes de la ignición, ajustes del carburador, filtros, correas, controles y la revisión de la lubricación realizada en conexión con los servicios normales.
2. Unidades de propulsión a chorro instaladas en la fábrica - Las piezas específicas excluidas de la garantía son: El impulsor de la propulsión a chorro y el forro de la propulsión a chorro dañados por impacto o desgaste, y los cojinetes del eje impulsor dañados por el agua como resultado del mantenimiento incorrecto.
3. Daño causado por negligencia, falta de mantenimiento, accidente, operación indebida, o la instalación o servicio incorrectos.
4. Gastos de remolque en agua, lanzamiento, remolque en tierra, retiro y/o sustitución de particiones o material de la embarcación a causa del diseño de la misma para ganar acceso al producto, todos los gastos de transporte y/o tiempo de viaje relacionados, etc. Se debe proveer un acceso razonable al producto para poder realizar el servicio de garantía. El cliente debe llevar el producto a un distribuidor autorizado.
5. Cualquier servicio extra solicitado por el cliente, que no sea necesario para satisfacer la obligación de la garantía.

---

ouh

# INFORMAÇÕES DE GARANTIA

op5h

## COBERTURA DA GARANTIA E EXCLUSÕES

O propósito desta seção é ajudar a eliminar alguns dos maus entendidos mais comuns no que se refere à cobertura de garantia. As seguintes informações explicam alguns dos tipos de serviço que não são cobertos pela garantia. As cláusulas estabelecidas a seguir foram incorporadas por referência a esta Garantia Limitada de Três Anos Contra Defeitos Causados pela Corrosão, na Garantia Limitada do motor de popa Internacional, e na Garantia Limitada do motor de popa dos Estados Unidos e Canadá.

Lembre-se que a garantia cobre consertos que sejam necessários dentro do período de vigência da garantia por causa de defeitos de material e de mão-de-obra. Os erros de instalação, os acidentes, o desgaste normal, e uma variedade de outras causas que afetam o produto não são cobertos.

A garantia é limitada a defeitos de material e de mão-de-obra, mas somente quando a venda ao consumidor for feita no país em que a distribuição seja autorizada por nós.

Se você tiver qualquer pergunta relativa à cobertura de garantia, contate o seu revendedor autorizado. Ele terá muito prazer em esclarecer qualquer dúvida que você possa ter.

### Exclusões gerais da garantia:

1. Ajustes pequenos e regulagem fina, incluindo a verificação, a limpeza ou a ajustagem de velas de ignição, de componentes de ignição, regulagens de carburador, filtros, correias, controles e verificação de lubrificação feita em conexão com os serviços normais.
2. Unidades de Propulsão a Jato Instaladas na Fábrica - Peças específicas excluídas da garantia são: O rotor de propulsão a jato e a camisa do transmissão danificados por impacto ou desgaste, e os rolamentos do eixo de propulsão a jato danificados por água como um resultado de manutenção inadequada.
3. Avarias causadas por negligência, falta de manutenção, acidente, operação anormal, instalação, uso ou manutenção inadequados.
4. Gastos de retirada da água, de lançamento à água, de reboque, de remoção e/ou de substituição de anteparas ou de material do barco devido ao projeto do barco para proporcionar o acesso necessário ao produto, todos os gastos relativos à transporte, e/ou ao tempo de viagem, etc. O acesso razoável deve ser proporcionado ao produto para o serviço de garantia. O cliente deve entregar o produto a um revendedor autorizado.
5. Trabalho de manutenção extra solicitado pelo cliente, além daquele necessário para satisfazer a obrigação de garantia.

---

op

# WARRANTY COVERAGE

op6

## WARRANTY COVERAGE AND EXCLUSIONS

6. Labor performed by other than an authorized dealer may be covered only under following circumstances: When performed on emergency basis (providing there are no authorized dealers in the area who can perform the work required or have no facilities to haul out, etc., and prior factory approval has been given to have the work performed at this facility).
7. All incidental and/or consequential damages (storage charges, telephone or rental charges of any type, inconvenience or loss of time or income) are the owner's responsibility.
8. Use of other than Mercury Precision or Quicksilver replacement parts when making warranty repairs.
9. Oils, lubricants or fluids changed as a matter of normal maintenance is customer's responsibility unless loss or contamination of same is caused by product failure that would be eligible for warranty consideration.
10. Participating in or preparing for racing or other competitive activity or operating with a racing type lower unit.
11. Engine noise does not necessarily indicate a serious engine problem. If diagnosis indicates a serious internal engine condition which could result in a failure, condition responsible for noise should be corrected under the warranty.
12. Lower unit and/or propeller damage caused by striking a submerged object is considered a marine hazard.
13. Water entering engine through the fuel intake, air intake or exhaust system. or submersion.
14. Failure of any parts caused by lack of cooling water, which results from starting motor out of water, foreign material blocking inlet holes, motor being mounted too high or trimmed too far out.
15. Use of fuels and lubricants which are not suitable for use with or on the product. Refer to the Maintenance Section.
16. Our limited warranty does not apply to any damage to our products caused by the installation or use of parts and accessories which are not manufactured or sold by us. Failures which are not related to the use of those parts or accessories are covered under warranty if they otherwise meet the terms of the limited warranty for that product.

opd

# INFORMATIONS DE GARANTIE

op6d

## COUVERTURE DE LA GARANTIE ET EXCLUSIONS

6. La main - d'oeuvre fournie par toute autre personne que le concessionnaire agréé ne peut être couverte que dans les conditions suivantes : en cas d'urgence (à condition qu'aucun concessionnaire agréé dans la région ne puisse effectuer le travail requis ou ne dispose d'installations de mise à sec, etc., et que l'usine ait donné son accord préalable pour que l'intervention soit effectuée à ce site).
7. Tous les dommages accessoires et/ou consécutifs (frais de remisage, notes de téléphone et de location de tout type, incommodités ou pertes de temps ou manques à gagner) sont à la charge du propriétaire.
8. Utilisation de pièces de marques, autres que Mercury Precision ou Quicksilver lors de réparations sous garantie.
9. Les huiles, lubrifiants ou liquides changés dans le cadre de la maintenance de routine sont à la charge du client à moins que des fuites ou la contamination de ces produits n'interviennent en raison de défaut du produit, alors couvert par la garantie.
10. La participation ou la préparation aux courses ou à toute autre activité de compétition ou l'utilisation d'une unité de course surbaissée.
11. Un moteur bruyant n'indique pas nécessairement un problème grave. Si le diagnostic révèle un défaut interne de moteur grave, pouvant être à l'origine d'une panne, la cause du bruit doit être corrigée aux termes de la garantie.
12. Les dommages causés aux unités surbaissées et/ou à l'hélice, à la suite d'un contact avec un objet immergé, sont considérés comme des dangers de navigation.
13. L'entrée d'eau dans le moteur, par l'intermédiaire du circuit de carburant, d'air ou d'échappement ou par immersion.
14. Les défauts de toute pièce provenant d'un manque d'eau de refroidissement, nécessitant le démarrage à sec du moteur, de corps étrangers bloquant les orifices d'admission, d'un moteur monté trop haut ou trop relevé.
15. L'utilisation d'essences ou de lubrifiants ne convenant pas à l'utilisation avec ou sur le produit. Se reporter à la rubrique d'entretien.
16. Notre garantie limitée ne s'applique pas à tout dommage causé à nos produits, à la suite de l'installation ou de l'utilisation de pièces ou d'accessoires qui ne sont pas fabriqué(e)s ni vendu(e)s par nos soins. Les défauts qui ne sont pas liés à l'utilisation de ces pièces ou accessoires sont couverts par la garantie s'ils satisfont par ailleurs les termes de la garantie limitée de ce produit.

ouj

# INFORMACION DE LA GARANTÍA

op6j

## COBERTURA Y EXCLUSIONES DE LA GARANTÍA

6. La mano de obra provista por un agente distinto del distribuidor autorizado podrá estar cubierta sólo bajo las siguientes circunstancias: Cuando se realice en una emergencia (siempre y cuando no haya en el área distribuidores autorizados que puedan realizar el trabajo requerido, o no tengan los medios para remolque en el agua, etc., y que la fábrica haya otorgado aprobación previa para realizar el trabajo en esa instalación).
7. Todos los daños incidentales o emergentes (gastos de almacenaje, teléfono o de alquiler de cualquier tipo, inconvenientes o pérdida de tiempo o ingresos) son la responsabilidad del propietario.
8. El uso de piezas que no sean de Mercury Precision o Quicksilver al realizar reparaciones bajo garantía.
9. El cambio de aceites, lubricantes o líquidos como medida de mantenimiento normal es responsabilidad del cliente, salvo que la pérdida o contaminación de los mismos sea causada por una falla del producto que sería elegible para la consideración de la garantía.
10. La participación en, o preparación para, carreras u otra actividad de competencia con una unidad baja del tipo de carrera.
11. El ruido del motor no es necesariamente indicación de un problema grave en el motor. Si el diagnóstico indica una condición interna seria que podría causar una falla, se deberá corregir bajo la garantía la condición causante del ruido.
12. El daño a la unidad baja y/o la hélice por impacto con un objeto sumergido se considera un riesgo marino.
13. La entrada de agua al motor por la entrada de combustible, la toma de aire o el sistema de escape, o por inmersión.
14. La falla de cualquier pieza a causa de falta de agua de enfriamiento, resultante de arrancar el motor fuera del agua, materiales extraños que obstruyan los agujeros de toma de agua, montaje del motor demasiado alto o levante excesivo del motor.
15. El uso de combustibles y lubricantes que no sean adecuados para uso con el producto o en el mismo. Consulte la sección de Mantenimiento.
16. Nuestra garantía limitada no cubre los daños causados a nuestros productos por la instalación o uso de piezas y accesorios que no fabriquemos ni vendamos. Las fallas que no estén relacionadas con el uso de aquellas piezas o accesorios quedan cubiertas por la garantía, siempre y cuando satisfagan las condiciones de la garantía limitada para dicho producto.

ouh

# INFORMAÇÕES DE GARANTIA

op6h

## COBERTURA DA GARANTIA E EXCLUSÕES

6. Trabalho feito por outra pessoa, que não seja um revendedor autorizado, pode ser coberto somente nas seguintes circunstâncias: Quando for feito numa situação de emergência (desde que não hajam revendedores autorizados na área que possam fazer o trabalho necessário ou que não tenham os recursos para a retirada da água, etc., e antes que a aprovação de fábrica tenha sido dada para ter o trabalho executado neste estabelecimento).
7. Todos os danos fortuitos e/ou indiretos (gastos de armazenamento, telefone ou gastos de aluguel de qualquer tipo, inconveniência ou perda de tempo ou de rendimentos) são da responsabilidade do proprietário.
8. Uso de peças que não sejam Mercury Precision ou Quicksilver ao fazer os consertos de garantia.
9. Óleos, lubrificantes ou fluidos trocados devido à manutenção normal são de responsabilidade do cliente, exceto se a perda ou contaminação dos mesmos forem causadas por defeito do produto que seria elegível para a consideração de garantia.
10. Preparação ou participação em corrida, ou em outras atividades competitivas, ou operação com uma unidade inferior de tipo para corrida.
11. O ruído do motor não indica necessariamente um problema sério do motor. Se a diagnose indicar uma condição interna séria do motor que pode resultar num defeito, a condição responsável pelo ruído deve ser corrigida pela garantia
12. Avaria na unidade inferior e/ou na hélice causada pela batida num objeto submerso é considerada um risco marinho.
13. Água que entre no motor pela entrada de combustível, entrada de ar ou pelo sistema de escapamento, ou a que entre por causa de submersão.
14. Defeito em quaisquer peças que seja causado pela falta de água para o resfriamento resultante de dar partida no motor fora da água, de matérias estranhas entupindo os furos de entrada, o motor montado alto demais ou compensado para fora demasiadamente.
15. O uso de combustíveis e lubrificantes que não são adequados para uso com o produto ou no produto. Consulte a Seção de Manutenção.
16. Nossa garantia limitada não se aplica a qualquer avaria no nosso produto causada pela instalação ou uso de peças e acessórios que não são fabricados ou vendidos por nós. Os defeitos que não são associados com o uso dessas peças ou acessórios são cobertos pela garantia se estiverem, sob outros aspectos, em conformidade com as cláusulas da garantia limitada para aquele produto.

ob

# GENERAL INFORMATION

oba1

## BOATER'S RESPONSIBILITIES

The operator (driver) is responsible for the correct and safe operation of the boat and safety of its occupants and general public. It is strongly recommended that each operator (driver) read and understand this entire manual before operating the outboard.

Be sure at least one additional person on board is instructed in the basics of starting and operating the outboard and boat handling in case the driver is unable to operate the boat.

obb1

## BEFORE OPERATING YOUR OUTBOARD

Read this manual carefully. Learn how to operate your outboard properly. If you have any questions, contact your dealer.

Safety and operating information that is practiced along with using good common sense can help prevent personal injury and product damage.

This manual as well as safety labels posted on the outboard use the following safety alerts to draw your attention to special safety instructions that should be followed.

**⚠ DANGER**

**DANGER – Immediate hazards which WILL result in severe personal injury or death.**

**⚠ WARNING**

**WARNING – Hazards or unsafe practices which COULD result in severe personal injury or death.**

**⚠ CAUTION**

**CAUTION – Hazards or unsafe practices which could result in minor injury or product or property damage.**

obd

# INFORMATIONS GENERALES

oba1d

## RESPONSABILITES DU PILOTE

Le pilote est responsable de la bonne conduite du bateau et de la sécurité de ses occupants ainsi que de celle du public. Nous engageons tous les utilisateurs du moteur hors-bord à lire attentivement et entièrement ce manuel et dà ne commencer à piloter qu'après avoir bien compris toutes les instructions qu'il contient.

Veillez à ce qu'au moins l'un des passagers, autre que le pilote, soit informé des manoeuvres de base (démarrage, fonctionnement du hors-bord et navigation), au cas où le pilote se trouverait incapable de conduire le bateau.

obb1d

## AVANT LA MISE EN MARCHE DE VOTRE MOTEUR

Lisez ce manuel attentivement. Apprenez à utiliser correctement votre moteur hors-bord. N'hésitez pas à contacter votre concessionnaire si vous avez des questions.

Accompagnée d'un peu de bon sens, la connaissance du fonctionnement de votre moteur et des consignes de sécurité peut permettre d'éviter blessures et dommages matériels.

Ce manuel, ainsi que les étiquettes de sécurité fixées sur le moteur, utilise les avertissements suivants pour attirer votre attention sur les consignes de sécurité à respecter.

**⚠ DANGER**

**DANGER - Dangers immédiats et CERTAINS de blessures graves ou de mort.**

**⚠ AVERTISSEMENT**

**AVERTISSEMENT - Dangers ou actes dangereux qui POURRAIENT entraîner des blessures graves ou la mort.**

**⚠ ATTENTION**

**ATTENTION - Dangers ou actes dangereux susceptibles d'entraîner des blessures légères ou des dommages matériels.**

obj

# INFORMACION GENERAL

oba1j

## RESPONSABILIDADES DEL NAVEGANTE

El operador (piloto) es responsable del manejo seguro y correcto de la embarcación y de la seguridad de los ocupantes y el público. Recomendamos enfáticamente que cada piloto lea y comprenda la totalidad de este manual antes de usar el motor fuera de borda.

Asegúrese de instruir por lo menos a un ocupante más a bordo acerca de los procedimientos básicos de arranque y operación del motor fuera de borda, y de conducción de la embarcación, por si el piloto queda incapacitado de operar la embarcación.

obb1j

## ANTES DE PONER EN MARCHA SU MOTOR

Lea este manual detenidamente. Aprenda cómo operar su motor fuera de borda correctamente. Si tuviera alguna pregunta, comuníquese con su distribuidor.

Si se pone en práctica la información sobre seguridad y operación y se ejerce el sentido común, se podría ayudar a evitar las lesiones personales y daños materiales del producto.

En este manual y en las etiquetas de seguridad colocadas en el motor fuera de borda, se usan los siguientes avisos de seguridad para llamar su atención a las instrucciones especiales de seguridad que deben acatarse.

**⚠ PELIGRO**

**PELIGRO - Peligros inmediatos que OCASIONARAN graves lesiones corporales o la muerte.**

**⚠ ADVERTENCIA**

**ADVERTENCIA - Peligros o prácticas riesgosas que PODRIAN OCASIONAR graves lesiones corporales o la muerte.**

**⚠ PRECAUCION**

**PRECAUCION - Peligros o prácticas riesgosas que podrían ocasionar lesiones corporales menores, daño al producto o daños materiales.**

obh

# INFORMAÇÕES GERAIS

oba1h

## RESPONSABILIDADES DO OPERADOR DO BARCO

O operador (timoneiro) é responsável pela operação segura e correta do barco e pela segurança dos passageiros e do público em geral. Insistimos em recomendar que o operador (timoneiro) leia e procure entender todo este manual, antes de operar o motor de popa.

Certifique-se de que pelo menos mais uma pessoa a bordo esteja instruída sobre os procedimentos básicos de partida e operação do motor de popa e manobra do barco, caso o operador fique incapacitado de operá-lo.

obb1h

## ANTES DE OPERAR O MOTOR DE POPA

Leia este manual com atenção. Aprenda a operar o motor de popa de forma adequada. Se houver dúvidas, entre em contato com seu revendedor.

Se colocadas em prática, as informações de segurança e de operação, aliadas ao emprego do bom senso, podem ajudar a evitar ferimentos pessoais e danos ao produto.

Este manual, bem como as etiquetas de segurança colocadas no motor, utilizam os seguintes avisos de alerta, cujo objetivo é chamar sua atenção para instruções especiais de segurança, que devem ser seguidas.

**⚠ PELIGO**

**PERIGO - Perigos imediatos que RESULTARÃO em graves ferimentos ou morte.**

**⚠ AVISO**

**AVISO - Perigos ou ações perigosas que PODERÃO resultar em ferimentos graves ou morte.**

**⚠ CUIDADO**

**CUIDADO - Perigos ou ações perigosas que poderão resultar em ferimentos leves, ou causar danos, tanto ao produto como à propriedade.**

gob12

| U.S. COAST GUARD CAPACITY | |
|---|---|
| MAXIMUM HORSEPOWER | XXX |
| MAXIMUM PERSON CAPACITY (POUNDS) | XXX |
| MAXIMUM WEIGHT CAPACITY | XXX |

1

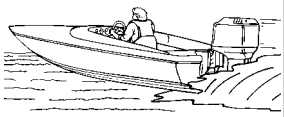

2

ob

# GENERAL INFORMATION

obc2

## BOAT HORSEPOWER CAPACITY

**1** Do not overpower or overload your boat. Most boats will carry a required capacity plate indicating the maximum acceptable power and load as determined by the manufacturer following certain federal guidelines. If in doubt, contact your dealer or the boat manufacturer.

**⚠ WARNING**

**Using an outboard that exceeds the maximum horsepower limit of a boat can: 1. cause loss of boat control 2. place too much weight at the transom altering the designed flotation characteristics of the boat or 3. cause the boat to break apart particularly around the transom area. Overpowering a boat can result in serious injury, death, or boat damage.**

obd2

## HIGH-SPEED AND HIGH-PERFORMANCE BOAT OPERATION

**2** If your outboard is to be used on a high-speed or high-performance boat with which you are unfamiliar, we recommend that you never operate it at its high speed capability without first requesting an initial orientation and familiarization demonstration ride with your dealer or an operator experienced with your boat/outboard combination. For additional information, obtain a copy of our “Hi-Performance Boat Operation” booklet (Part Number 90-848481) from your dealer, distributor, or Mercury Marine.

obd

# INFORMATIONS GENERALES

obc2d

## PUISSANCE MAXIMALE DU BATEAU

**1** Ne dépassez pas les limites de puissance et de charge de votre bateau. La plupart des bateaux portent une plaque indiquant ces limites, calculées par le fabricant sur la base de certaines recommandations réglementaires. Dans le doute, contactez votre concessionnaire ou le constructeur du bateau.

**⚠ AVERTISSEMENT**

**L’utilisation d’un moteur hors-bord excédant la limite maximum de puissance du bateau peut : 1) entraîner la perte de contrôle de ce dernier, 2) modifier ses caractéristiques de flottaison en raison d’une charge excessive du tableau arrière, ou 3) causer la rupture du bateau, particulièrement au voisinage du tableau arrière.**

obd2d

## BATEAUX DE COURSE ET BATEAUX HAUTE PERFORMANCE

**2** Si votre moteur hors-bord doit être utilisé sur un bateau de course ou sur un bateau haute performance que vous ne connaissez pas bien, nous vous conseillons de demander à votre concessionnaire, ou à un pilote ayant l’habitude de l’ensemble moteur hors-bord/bateau en question, de vous y initier et de vous faire une démonstration concrète de son fonctionnement, avant de le piloter vous-même à haute vitesse. Pour des informations supplémentaires, demandez à votre concessionnaire, à votre distributeur ou à Mercury Marine notre brochure “Fonctionnement d’un bateau haute performance” (référence 90-86168).

obj

# INFORMACION GENERAL

obc2j

## POTENCIA DE SU EMBARCACION

**1** No instale un motor con potencia excesiva ni sobrecargue su embarcación. La mayoría de embarcaciones llevan la placa de capacidad exigida que indica la potencia y cargas máximas aceptables establecidas por el fabricante conforme a ciertas pautas reglamentarias. Si tuviera alguna duda, comuníquese con su distribuidor o fabricante de la embarcación.

**⚠ ADVERTENCIA**

**Si se usa un motor fuera de borda que exceda el límite máximo de potencia de una embarcación, se podría: 1. ocasionar la pérdida del control de la embarcación, 2. colocar demasiado peso en el espejo de popa, alterando las características de flotación del diseño de la embarcación, o 3. ocasionar que la embarcación se desarme, especialmente alrededor del espejo de popa. Si se instala un motor con potencia excesiva, se podría causar lesiones graves, la muerte o daños a la embarcación.**

obd2j

## FUNCIONAMIENTO EN EMBARCACIONES DE ALTA VELOCIDAD Y ALTO RENDIMIENTO

**2** Si su motor fuera de borda se va a usar en una embarcación de alta velocidad o de alto rendimiento con la cual usted no está muy familiarizado, recomendamos que nunca conduzca la embarcación a su capacidad de alta velocidad sin antes pasar por una demostración inicial de orientación y familiarización a bordo con su distribuidor o con un piloto que tenga experiencia con su combinación de embarcación/motor fuera de borda. Para obtener información adicional, pida a su agente, distribuidor o a Mercury Marine una copia de nuestro folleto “Hi-Performance Boat Operation” (número de pieza 90-848481).

obh

# INFORMAÇÕES GERAIS

obc2h

## CAPACIDADE DE POTÊNCIA DO BARCO

**1** Não instale um motor com a capacidade de potência maior que a recomendada nem sobrecarregue o barco. A maioria dos barcos possui uma placa para indicar a tolerância máxima de potência do motor e de carga, conforme determinado pelo fabricante, em atendimento às normas reguladoras. Em caso de dúvida, entre em contato com o seu revendedor ou com o fabricante do barco.

**⚠ AVISO**

**O uso de um motor de popa que excede o limite de potência do barco poderá: 1. causar a perda de controle do barco, 2. colocar peso excessivo na popa, alterando as características projetadas para a flutuação do barco ou 3. causar o desmantelamento do barco, especialmente na área em volta da popa. O uso de um motor excessivamente potente no barco poderá resultar em graves ferimentos, morte ou danos ao barco.**

obd2h

## OPERAÇÃO DE BARCO DE ALTO DESEMPENHO E VELOCIDADE

**2** Se o seu motor de popa for usado num barco de alto desempenho ou velocidade, com o qual você não esteja familiarizado, recomendamos que nunca o opere na sua velocidade máxima, sem antes solicitar uma orientação inicial e realizar um passeio de demonstração, acompanhado do revendedor ou de um operador experiente no uso conjunto do barco/motor de popa. Para obter maiores informações, obtenha uma cópia do nosso folheto “Operação de Barco de Alto Desempenho” (Número de Referência: 90-86168), no seu revendedor, distribuidor ou com a Mercury Marine.

gob20

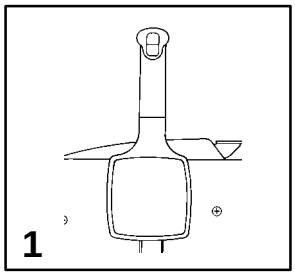


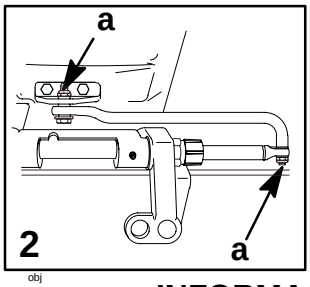


ob

# GENERAL INFORMATION

obe1

## OUTBOARD REMOTE CONTROL MODELS

**1** The remote control connected to your outboard must be equipped with a “start-in-neutral” only protection device. This prevents the engine from starting when the shift is actuated in any position other than neutral.

**⚠ WARNING**

**Avoid serious injury or death from a sudden unexpected acceleration when starting your engine. The design of this outboard requires that the remote control used with it must have a built in “start-in-neutral” only protection device.**

obf1

## REMOTE STEERING NOTICE

**2** The steering link rod that connects the steering cable to the engine must be fastened utilizing self-locking nuts (a). These self- locking nuts must never be replaced with common nuts (non locking) as they will work loose and vibrate off, freeing the link rod to disengage.

**⚠ WARNING**

**Disengagement of a steering link rod can result in the boat taking a full, sudden, sharp turn. This potentially violent action can cause occupants to be thrown overboard exposing them to serious injury or death.**

obd

# INFORMATIONS GENERALES

obe1d

## MOTEURS HORS-BORD A COMMANDE A DISTANCE

**1** La télécommande connectée à votre moteur hors–bord doit être équipée d’un dispositif de protection contre un démarrage accidentel du moteur lorsque celui–ci ne se trouve pas au point mort.

**⚠ AVERTISSEMENT**

**Une accélération brusque et inattendue au moment du démarrage du moteur peut causer des blessures graves ou mortelles. La conception de ce moteur hors–bord exige que la télécommande utilisée soit équipée d’un dispositif de protection contre le démarrage d’un moteur non débrayé.**

obf1d

## AVIS CONCERNANT LA DIRECTION PAR COMMANDE A DISTANCE

**2** La bielle de direction qui relie le câble de direction au moteur doit être fixée à l’aide d’écrous de blocage (a). Ces écrous auto-bloquants ne doivent en aucun cas être remplacés par des écrous ordinaires (sans blocage). Les vibrations risquent en effet de les desserrer et de les détacher, ce qui peut entraîner le désenclenchement de la bielle.

**⚠ AVERTISSEMENT**

**Le désenclenchement de la bielle de direction peut causer un virage complet brusque et serré du bateau. Ce mouvement violent peut faire tomber à l’eau les occupants du bateau et les exposer ainsi à des blessures graves ou mortelles.**

obj

# INFORMACION GENERAL

obe1j

## CONTROL REMOTO DEL MOTOR FUERA DE BORDA

**1** El control remoto conectado a su motor fuera de borda debe estar equipado con un dispositivo de protección para el “arranque sólo en neutro”. Esto impide que el motor arranque mientras está embragado en cualquier otra posición distinta de neutro.

**⚠ ADVERTENCIA**

**Evite las lesiones graves o la muerte debido a una aceleración repentina inesperada mientras está arrancando su motor. El diseño de este motor fuera de borda exige que el control remoto usado tenga incorporado un dispositivo de protección para el ”arranque sólo en neutro”.**

obf1j

## AVISO SOBRE DIRECCION A CONTROL REMOTO

**2** La varilla de la dirección que conecta el cable de la dirección con el motor tiene que sujetarse utilizando tuercas autotrabantes (a). Estas tuercas autotrabantes jamás deben ser reemplazadas por tuercas comunes (no trabadoras), porque se aflojarán y se saldrán con las vibraciones, dejando que la varilla de conexión se desenganche.

**⚠ ADVERTENCIA**

**Si la varilla de la dirección se desengancha, la embarcación podría dar un giro completo repentino. Este movimiento potencialmente violento podría ocasionar que los ocupantes de la embarcación sean lanzados al agua, exponiéndolos a lesiones graves o incluso la muerte.**

obh

# INFORMAÇÕES GERAIS

obe1h

## MODELOS DE CONTROLE REMOTO DO MOTOR DE POPA

**1** O controle remoto ligado ao motor de popa deve ser equipado com um dispositivo de proteção contra a partida do motor com marcha engrenada (“partida em neutro”). Isto impede que o motor dê a partida quando o câmbio for acionado em qualquer posição que não seja a neutra (ponto morto).

**⚠ AVISO**

**Evite ferimentos graves ou morte, causados por aceleração brusca e inesperada durante a partida do motor. Este motor de popa foi projetado para exigir que o controle remoto que o acompanha seja equipado com um dispositivo de proteção contra a partida do motor com a marcha engrenada (“partida em neutro”).**

obf1h

## AVISO SOBRE A DIREÇÃO POR CONTROLE REMOTO

**2** A barra de articulação da direção, que liga os cabos de direção ao motor, deve ser presa, utilizando-se porcas de segurança (a). As porcas de segurança nunca devem ser substituídas por porcas comuns (que não travam), porque estas ficariam frouxas e, com a vibração, permitiriam o desengate da barra de articulação.

**⚠ AVISO**

**O desengate da barra de articulação poderá provocar uma mudança completa, aguda e repentina na direção tomada pelo barco. Esta ação, que é potencialmente violenta, poderá arremessar os passageiros para fora do barco, expondo-os a graves ferimentos ou morte.**

gob8

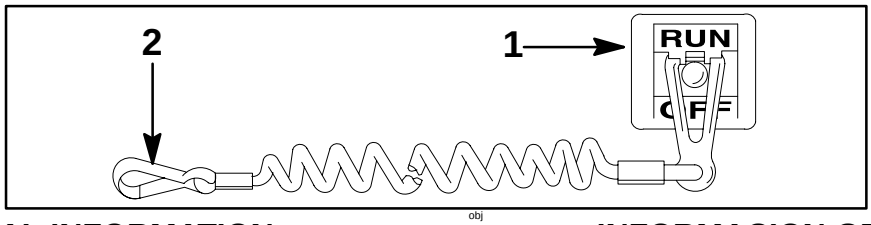


ob

# GENERAL INFORMATION

obg6

## LANYARD STOP SWITCH

**1** The purpose of a lanyard stop switch is to turn off the engine when the operator moves far enough away from the operator's position (as in accidental ejection from the operator's position) to activate the switch. Tiller handle outboards and some remote control units are equipped with a lanyard stop switch. A lanyard stop switch can be installed as an accessory – generally on the dashboard or side adjacent to the operator's position.

**2** The lanyard is a cord usually between 4 and 5 feet (1220 and 1524 mm) in length when stretched out with an element on one end made to be inserted into the switch and a snap on the other end for attaching to the operator. The lanyard is coiled to make its at-rest condition as short as possible so as to minimize the likelihood of lanyard entanglement with nearby objects. It is made as long as it is in its stretched condition to minimize the likelihood of accidental activation should the operator choose to move around in an area close to the normal operator's position. If it is desired to have a shorter lanyard, wrap the lanyard around the operator's wrist or leg, or tie a knot in the lanyard.

(continued on next page)

obd

# INFORMATIONS GENERALES

obg6d

## COUPE - CIRCUIT D'URGENCE

**1** Le coupe–circuit d'urgence a pour but de couper le moteur lorsque le pilote s'éloigne à une distance suffisante de son poste pour le déclencher (lorsqu'il en est éjecté accidentellement, par exemple). Les moteurs à barre franche et certains modèles à commande à distance sont équipés d'un tel dispositif. Il peut aussi être installé en tant qu'accessoire, en général sur le tableau de bord ou sur le côté adjacent au poste de pilotage.

**2** Le cordon complètement étendu mesure de 122 à 152 cm. L'une de ses extrémités est munie d'une pièce destinée à être introduite dans l'interrupteur, et l'autre côté d'un mousqueton pouvant être fixé sur le pilote. Le cordon est spiralé pour être aussi court que possible en position de repos et pour ne pas accrocher les objets situés à proximité. Sa longueur est calculée pour éviter tout déclenchement accidentel pendant le déplacement normal du pilote autour du poste de pilotage. Si un cordon plus court est préférable, vous pouvez le raccourcir en l'enroulant autour du poignet ou de la jambe du pilote ou en faisant un simple noeud.

(suite page suivante)

obj

# INFORMACION GENERAL

obg6j

## INTERRUPTOR DE PARADA DE EMERGENCIA

**1** El propósito del interruptor de parada tipo cordón es apagar el motor cuando el operador se aleje lo suficiente de la posición que debe tener para accionar el interruptor (tal como cuando sale arrojado accidentalmente de su posición). Los motores con palanca de dirección manual y algunas unidades con control remoto tienen un interruptor de parada tipo cordón. Este dispositivo puede ser instalado como un accesorio, generalmente en el tablero o en el lado adyacente a la posición del operador.

**2** El interruptor de parada tipo cordón mide aproximadamente entre 122 y 152 cm de largo, estirado, y tiene en un extremo un elemento fabricado para que se inserte en el interruptor y un gancho en el otro extremo para sujetarlo al operador. El cordón está enrollado para que su condición de reposo sea lo más corta posible y minimizar la probabilidad de que se enrede con objetos cercanos. Se fabrica con su longitud máxima estirada para minimizar la probabilidad de activación accidental en caso de que el operador decida moverse alrededor de un área cercana a su posición normal de operación. En caso de desearse un cordón más corto, se puede enrollar alrededor de la pierna o muñeca del operador, o hacer un nudo para acortarlo.

(continúa en la siguiente página)

obh

# INFORMAÇÕES GERAIS

obg6h

## INTERRUPTOR DE PARADA DE CORDA

**1** A finalidade de um interruptor de parada de corda é desligar o motor quando o operador se mover o suficientemente longe da posição do operador (como queda ou ejeção acidental da posição do operador) para ativar o interruptor. Os motores de popa com cana do leme e algumas unidades de controle remoto são equipadas com um interruptor de parada de corda. Um interruptor de parada de corda pode ser instalado como um acessório – geralmente no painel de instrumentos ou no lado adjacente à posição do operador.

**2** A corda normalmente tem entre 122 e 152 cm de comprimento quando estiver estirada e possui um elemento em uma ponta que foi feito para ser introduzido no interruptor e um prendedor de mola na outra ponta para ser preso no operador. A corda é enrolada para fazê–la o mais curta possível quando estiver inativa a fim de minimizar a probabilidade de emaranhamento da corda com os objetos próximos. Ela é feita tão longa como é em seu estado estirado para minimizar a probabilidade de ativação acidental se o operador decidir se mover ao redor da área próxima a posição normal do operador. Se uma corda mais curta for desejada, enrole a corda ao redor do pulso ou da perna do operador ou faça um nó na corda.

(continua na próxima página)

ob

# GENERAL INFORMATION

## LANYARD STOP SWITCH (CONTINUED)

Read the following Safety Information before proceeding.

**Important Safety Information:** The purpose of a lanyard stop switch is to stop the engine when the operator moves far enough away from the operator's position to activate the switch. This would occur if the operator accidentally falls overboard or moves within the boat a sufficient distance from the operator's position. Accidental ejections and falls overboard are more likely to occur in certain types of boats such as low sided inflatables or bass boats, high-performance boats and light, sensitive-handling fishing boats operated by hand-tiller. Accidental ejections and falls overboard are also likely to occur as a result of poor operating practices such as sitting on the back of the seat or gunwale at planing speeds, standing at planing speeds, sitting on elevated fishing boat decks, operating at planing speeds in shallow or obstacle-infested waters, releasing your grip on a steering wheel or tiller handle that is pulling in one direction, drinking alcohol or consuming drugs, or daring, high-speed boat maneuvers.

While activation of the lanyard stop switch will stop the engine immediately, a boat will continue to coast for some distance depending upon the velocity and degree of any turn at shut-down. However, the boat will not complete a full circle. While the boat is coasting, it can cause injury to anyone in the boat's path as seriously as the boat would when under power.

**⚠ WARNING**

**Should the operator fall out of the boat, the possibility of serious injury or death from being run over by the boat can be greatly reduced by stopping the engine immediately. Always properly connect both ends of the stop switch lanyard – to the stop switch and the operator.**

We strongly recommend that other occupants be instructed on proper starting and operating procedures should they be required to operate the engine in an emergency (e.g. if the operator is accidentally ejected).

(continued on next page)

obd

# INFORMATIONS GENERALES

## COUPE–CIRCUIT D'URGENCE (SUITE)

Lisez les consignes de sécurité ci–dessous avant de procéder.

**Consignes de sécurité importantes :** le coupe–circuit d'urgence a pour but de couper le moteur lorsque le pilote s'éloigne à une distance suffisante de son poste pour le déclencher. Cette situation peut se produire lorsque l'opérateur tombe accidentellement à l'eau ou se déplace suffisamment loin de son poste. Les éjections accidentelles et les chutes par dessus bord sont des risques associés plus fréquemment à certains types de bateaux, notamment les bateaux pneumatiques à bords bas ou les bariers, les bateaux haute performance et les bateaux de pêche légers à barre franche, dont le maniement exige un certain doigté. Des imprudences peuvent aussi être la cause des éjections accidentelles et des chutes par dessus bord : pilote assis sur le dossier du siège ou sur le plat–bord, ou debout aux vitesses de déjaugeage, pilote assis sur les plateformes surélevées des bateaux de pêche, conduite à vitesse élevée dans des eaux peu profondes ou encombrées, relâchement d'un volant de direction ou d'une barre qui tire d'un côté, consommation d'alcool ou de substances intoxicantes ou manoeuvres risquées à haute vitesse.

Bien que le déclenchement du coupe–circuit d'urgence provoque l'arrêt immédiat du moteur, le bateau peut poursuivre sa course sur une certaine distance selon la vitesse acquise et l'angle de virage éventuel au moment de l'arrêt du moteur. Il ne peut toutefois pas virer de 360 degrés. Lorsqu'il se déplace moteur coupé, le bateau est tout aussi susceptible de blesser les personnes se trouvant sur sa trajectoire que lorsque le moteur est en marche.

**⚠ AVERTISSEMENT**

**Si le pilote venait à tomber à l'eau, l'arrêt immédiat du moteur réduit de manière importante les risques de blessures graves, voire mortelles, causés par le passage du bateau. Reliez toujours correctement les deux extrémités du coupe–circuit d'urgence à l'interrupteur d'arrêt d'un côté et au pilote de l'autre.**

Il est vivement conseillé d'informer les passagers des procédures correctes de démarrage et de fonctionnement, dans l'hypothèse d'une situation d'urgence où ils seraient amenés à faire fonctionner le moteur (par ex., si le pilote est éjecté accidentellement).

(suite page suivante)

obj

# INFORMACION GENERAL

## INTERRUPTOR DE PARADA DE EMERGENCIA (CONTINUACION)

Lea la siguiente información de seguridad antes de proseguir.

**Información importante de seguridad:** El propósito del interruptor de parada tipo cordón es apagar el motor cuando el operador se aleje lo suficiente de la posición que debe tener para accionar el interruptor. Esto podría ocurrir si el operador se cae accidentalmente por la borda o si se aleja dentro de la embarcación una distancia suficiente de la posición del operador. Es más probable que las caídas accidentales o el salir arrojado de la embarcación ocurran en determinados tipos de embarcaciones tales como embarcaciones inflables de bordes bajos o botes de fondo plano, embarcaciones de alto rendimiento y botes de pesca livianos operados con timón de palanca manual muy sensible a las maniobras. Es también probable que ocurra este tipo de accidente como resultado de prácticas de operación deficientes, tales como sentarse en el respaldo del asiento o la borda mientras que se conduce a velocidades de planeo, estar de pie a velocidades de planeo, sentarse sobre cubiertas de pesca elevadas, operar a velocidades de planeo en aguas poco profundas o con muchos obstáculos, soltar un timón o palanca de dirección manual que esté tirando en una dirección, ingerir bebidas alcohólicas o consumir drogas, o realizar maniobras peligrosas en una embarcación a alta velocidad.

Aunque la activación del cordón de parada de emergencia apagará de inmediato el motor, la embarcación continuará desplazándose por inercia una distancia adicional según la velocidad y el grado de giro al momento de apagarse el motor. Sin embargo, la embarcación no completará un círculo. Mientras que la embarcación esté desplazándose por inercia, podrá causar lesiones a cualquier persona que se encuentre en su trayectoria, de la misma gravedad que la que causaría con el motor encendido.

**⚠ ADVERTENCIA**

**Si el operador se cayera de la embarcación, se puede disminuir enormemente la probabilidad de lesión grave o la muerte a causa de atropello por la embarcación apagando de inmediato el motor. Siempre conecte correctamente los extremos del cordón del interruptor de parada, un extremo al operador y el otro al interruptor de parada.**

Recomendamos enfáticamente instruir a los otros ocupantes de la embarcación sobre los procedimientos correctos de arranque y operación para el caso en que tengan que hacer funcionar el motor en una emergencia (por ejemplo, si el operador se cae accidentalmente al agua).

(continúa en la siguiente página)

obh

# INFORMAÇÕES GERAIS

## INTERRUPTOR DE PARADA DE CORDA (CONTINUAÇÃO)

Leia as Informações de Segurança seguintes antes de continuar.

**Informações de Segurança Importantes:** A finalidade do interruptor de parada de corda é parar o motor quando o operador se mover suficientemente longe da posição do operador para ativar o interruptor. Isso ocorreria se o operador cair acidentalmente fora de bordo ou se mover dentro do barco uma distância suficiente da posição do operador. As ejeções acidentais e quedas fora de bordo são mais prováveis de ocorrer em determinados tipos de barcos tais como infláveis com a parte lateral baixa ou barcos de pesca de "perca" ou "lobina do mar", barcos de alto desempenho, barcos de pesca leves de manejo sensível operados por cana do leme. As expulsões acidentais e quedas fora de bordo também provavelmente ocorrem como um resultado de maus–hábitos de operação tais como sentar no espaldar da cadeira ou na amurada durante as velocidades de planeio, ficar em pé durante as velocidades de planeio, sentar em convés elevados do barco de pesca, operar com velocidades de planeio em águas rasas ou infestada de obstáculos, soltar a mão de um timão ou cana do leme que esteja puxando em uma direção, beber álcool ou consumir drogas, ou manobras arriscadas em alta velocidade.

Apesar da ativação do interruptor de parada de corda fazer parar o motor imediatamente, um barco continuará se movimentando alguma distância mais dependendo da velocidade e do grau de qualquer curva no momento que o motor foi desligado. Entretanto, o barco não completará um círculo completo. Enquanto o barco estiver se movimentando, ele poderá causar ferimentos tão graves como causaria sob potência, em qualquer pessoa que estiver no seu caminho.

**⚠ AVISO**

**Se o operador cair fora do barco, a possibilidade de ferimentos graves ou morte causados pelo barco passando por cima dele pode ser reduzida imensamente pela parada imediata do motor. Sempre conecte adequadamente as duas pontas da corda de parada de emergência – no interruptor de parada e no operador.**

Nós recomendamos enfaticamente que outros ocupantes sejam instruídos sobre os procedimentos adequados de partida e de operação caso sejam obrigados a operar o motor em uma emergência (ex: se o operador for ejetado acidentalmente).

(continua na próxima página)

ob

# GENERAL INFORMATION

## LANYARD STOP SWITCH (CONTINUED)

Accidental or unintended activation of the switch during normal operation is also a possibility. This could cause any, or all, of the following potentially hazardous situations:

1. Occupants could be thrown forward due to unexpected loss of forward motion – a particular concern for passengers in the front of the boat who could be ejected over the bow and possibly struck by the gear case or propeller.
2. Loss of power and directional control in heavy seas, strong current or high winds.
3. Loss of control when docking.

**⚠ WARNING**

**Avoid serious injury or death from deceleration forces resulting from in accidental or unintended stop switch activation. The boat operator should never leave the operator's station without first disconnecting the stop switch lanyard from the operator.**

obd

# INFORMATIONS GENERALES

## COUPE–CIRCUIT D'URGENCE (SUITE)

Le coupe–circuit d'urgence peut également être actionné par inadvertance ou accidentellement, ce qui peut avoir les conséquences dangereuses suivantes :

1. Perte d'équilibre et chute vers l'avant des passagers causés par une perte de vitesse inattendue. Ce danger concerne particulièrement les passagers situés à l'avant du bateau qui peuvent être éjectés par dessus bord et blessés par le boîtier d'inversion ou l'hélice.
2. Perte de la puissance motrice et du contrôle de la direction par mer agitée, courants forts ou grand vent.
3. Perte de contrôle au moment de l'accostage.

**⚠ AVERTISSEMENT**

**Les forces de décélération créées par une activation accidentelle ou involontaire du coupe–circuit d'urgence entraînent des risques de blessures graves, voire mortelles. Le pilote ne doit jamais quitter son poste sans s'être désolidarisé au préalable du cordon de l'interrupteur d'arrêt.**

obj

# INFORMACION GENERAL

## INTERRUPTOR DE PARADA DE EMERGENCIA (CONTINUACION)

También es posible la activación accidental o no intencionada del interruptor durante la operación normal. Esto puede causar cualquiera de las siguientes situaciones peligrosas, o todas:

1. Los ocupantes pueden salir disparados hacia delante debido a la pérdida inesperada del movimiento hacia adelante; una preocupación particular para los pasajeros ubicados en la parte delantera de la embarcación, quienes podrían caer por la proa y posiblemente ser golpeados por la caja de transmisión o la hélice.
2. Pérdida de potencia y del control de la dirección en mareas picadas, corrientes fuertes y mucho viento.
3. Pérdida del control al atracar.

**⚠ ADVERTENCIA**

**Evite las lesiones graves o la muerte a causa de las fuerzas de desaceleración resultantes de la activación accidental o involuntaria del interruptor de parada. El operador de la embarcación nunca debe abandonar la estación del operador sin antes desconectar el cordón del interruptor de parada de sí mismo.**

obh

# INFORMAÇÕES GERAIS

## INTERRUPTOR DE PARADA DE CORDA(CONTINUAÇÃO)

A ativação acidental ou não–intencional do interruptor durante a operação normal também é uma possibilidade. Isso pode causar qualquer uma, ou todas as seguintes situações potencialmente perigosas:

1. Os ocupantes podem ser lançados para frente devido a perda inesperada do movimento a vante – uma preocupação particular para os passageiros que estiverem na parte da frente do barco, os quais podem ser lançados por cima da proa e serem atingidos possivelmente pela caixa de engrenagens ou hélice.
2. Perda do controle direcional e da potência em mares agitados, correntes fortes ou ventos fortes.
3. Perda do controle ao atracar no cais.

**⚠ AVISO**

**Evite ferimentos graves ou morte causada pela força de desaceleração resultante da ativação acidental ou não–intencional do interruptor de parada. O operador do barco jamais deve sair da área do operador sem primeiro desconectar do operador a corda do interruptor de parada.**

gob3

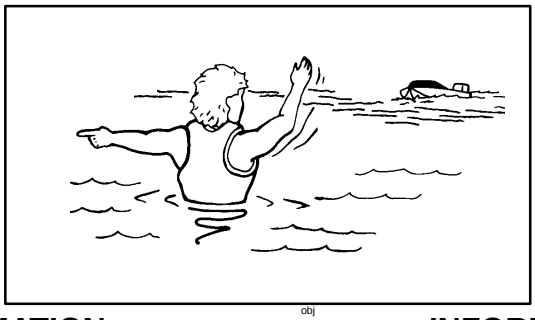

ob

# GENERAL INFORMATION

obh2

## PROTECTING PEOPLE IN THE WATER

### While You are Cruising

It is very difficult for a person standing or floating in the water to take quick action to avoid a boat heading in his/her direction even at slow speed.

Always slow down and exercise extreme caution any time you are boating in an area where there might be people in the water.

Whenever a boat is moving (coasting) and the outboard gear shift is in neutral position, there is sufficient force by the water on the propeller to cause the propeller to rotate. This neutral propeller rotation can cause serious injury.

### While Boat is Stationary

Shift outboard into neutral and shut off the engine before allowing people to swim or be in the water near your boat.

**⚠ WARNING**

**Stop your engine immediately whenever anyone in the water is near your boat. Serious injury to the person in the water is likely if contacted by a rotating propeller, a moving boat, a moving gear case, or any solid device rigidly attached to a moving boat or gear case.**

obd

# INFORMATIONS GENERALES

obh2d

## PROTECTION DES BAIGNEURS

### Bateau en marche

Il est extrêmement difficile pour un nageur ou pour toute personne se tenant dans l'eau de se déplacer assez rapidement pour éviter un bateau allant dans sa direction, même à basse vitesse.

C'est pourquoi nous vous recommandons de ralentir et de faire preuve de la plus grande prudence lorsque vous naviguez dans une zone où des nageurs ou des baigneurs peuvent se trouver.

Lorsque le bateau se déplace par inertie, moteur débrayé, l'eau exerce toujours une force suffisante sur l'hélice pour la faire tourner. Même cette rotation au point mort peut causer des blessures graves.

### Bateau à l'arrêt

Passez au point mort et coupez le moteur avant de laisser vos passagers entrer dans l'eau ou nager près de votre bateau.

**⚠ AVERTISSEMENT**

**Coupez immédiatement le moteur dès qu'un baigneur se trouve à proximité du bateau. Il risque en effet d'être gravement blessé par une hélice en rotation, un bateau en mouvement, ou un carter d'engrenage qui se déplace ou tout dispositif fixé sur le bateau ou le carter d'engrenage.**

obj

# INFORMACION GENERAL

obh2j

## PROTECCION DE PERSONAS EN EL AGUA

### Mientras está navegando

Es muy difícil para una persona que se encuentra detenida o flotando en el agua, salir del paso rápidamente al ver una embarcación acercándose en su dirección, por más que ésta se desplace a baja velocidad.

Siempre desacelere y tenga sumo cuidado cuando esté navegando en una zona donde podría haber personas en el agua.

Cuando una embarcación está moviéndose (deslizándose sobre el agua) y el cambio de velocidades del motor fuera de borda está en neutro, el agua sigue ejerciendo suficiente fuerza sobre la hélice para hacer que ésta siga girando. Esta rotación de la hélice en neutro puede ocasionar lesiones graves.

### Mientras la embarcación está detenida

Coloque el cambio en neutro y apague el motor antes de permitir que las personas naden o estén en el agua cerca de su embarcación.

**⚠ ADVERTENCIA**

**Detenga su motor inmediatamente cada vez que haya alguien en el agua cerca de su embarcación. Es probable que la persona se lesione gravemente si entra en contacto con una hélice que esté girando, una embarcación en movimiento, una caja de engranajes en movimiento o cualquier dispositivo rígido acoplado a una embarcación o una caja de engranajes en movimiento.**

obh

# INFORMAÇÕES GERAIS

obh2h

## PROTEÇÃO DE PESSOAS NA ÁGUA

### Quando em Cruzeiro

É difícil para uma pessoa que esteja de pé ou flutuando na água, sair rapidamente da linha de trajetória de um barco que venha na sua direção, mesmo que em baixa velocidade.

Diminua sempre a velocidade e exerça extrema cautela quando navegar numa área onde possa haver pessoas na água.

Se o barco estiver em movimento (com o motor desligado) e o câmbio do motor estiver na posição neutra, a força da água será suficiente para girar a hélice. Esta rotação neutra da hélice poderá causar ferimentos graves.

### Quando o Barco está Parado

Coloque o motor em neutro e desligue-o antes de permitir que as pessoas nadem ou fiquem na água perto do barco.

**⚠ AVISO**

**Desligue imediatamente o motor sempre que alguém que esteja na água se aproxime do barco. A pessoa que está na água poderá sofrer graves ferimentos se for atingida pela hélice em rotação, pelo barco em movimento, pela caixa de engrenagens em movimento, ou por qualquer objeto sólido que esteja firmemente afixado ao barco em movimento ou à caixa de engrenagens.**

gob3

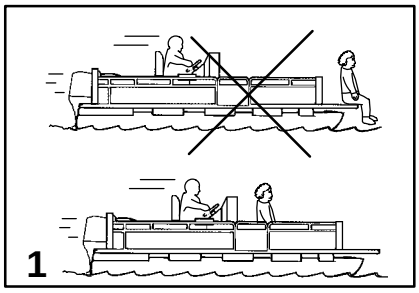


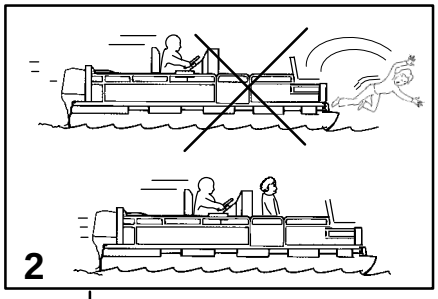


# GENERAL INFORMATION

obz1

## PASSENGER SAFETY MESSAGE – PONTOON BOATS AND DECK BOATS

Whenever the boat is in motion, observe the location of all the passengers. Do not allow any passengers to stand or use seats other than those designated for traveling faster than idle speed, because a sudden reduction in boat speed, such as the result of plunging into a large wave or wake, a sudden throttle reduction, or a sharp change of boat direction, could throw them over the front of boat. Falling over the front of the boat between the two pontoons will position them to be run over by the outboard.

**1 Boats having an open front deck:**

No one should ever be on the deck in front of the fence while the boat is in motion. Keep all passengers behind the front fence or enclosure.

Persons on the front deck could easily be thrown overboard or persons dangling their feet over the front edge could get their legs caught by a wave and pulled into the water.

**2 Boats with front-mounted, raised pedestal fishing seats:**

These elevated fishing seats are not intended for use when the boat is traveling faster than idle or trolling speed. Sit only in seats designated for traveling at faster speeds.

Any unexpected sudden reduction in boat speed could result in the elevated passenger falling over the front of the boat.

**⚠ WARNING**

**Avoid serious injury or death from falling over the front end of a pontoon or deck boat and being run over by the outboard. Stay back from the front end of the deck and remain seated while the boat is in motion.**

obd

# INFORMATIONS GENERALES

obz1d

## MESSAGE DE SÉCURITÉ DES PASSAGERS – PLATES ET BARGES–PONTS

Chaque fois que le bateau est en mouvement, observez la position de tous les passagers. Ne permettez à personne de rester debout ni de s'asseoir à des endroits non autorisés pour des déplacements à des vitesses supérieures au ralenti car un brusque ralentissement du bateau, lors de la traversée d'une grosse vague ou du sillage d'une autre embarcation par exemple, une réduction rapide des gaz ou un changement de cap soudain, pourraient les faire basculer par–dessus bord, à l'avant du bateau, entre les deux pontons. Le moteur hors–bord risquerait alors de les blesser.

**1** Bateaux à pont avant ouvert :

Ne permettez à quiconque de rester sur le pont avant, devant la barrière lorsque le bateau est en mouvement. Veillez à ce que les passagers restent derrière la barrière ou la séparation avant.

Les personnes qui se tiennent sur le pont avant peuvent facilement tomber à l'eau. Celles qui laissent pendre leurs pieds à l'avant du bateau prennent le risque d'être entraînées par une vague et projetées dans l'eau.

**2** Bateaux équipés de sièges de pêche surélevés, montés à l'avant :

Ces sièges de pêche surélevés ne doivent pas être utilisés lorsque le bateau se déplace à une vitesse supérieure au ralenti ou à celle appropriée pour la pêche à la traîne. Les sièges prévus à cet effet doivent alors être utilisés.

Toute personne assise sur ce siège peut être projetée par–dessus bord à l'avant du bateau en cas de ralentissement soudain et inattendu.

**⚠ AVERTISSEMENT**

**Toute chute à l'avant des plates ou des barges–ponts peut entraîner des lésions corporelles graves, voire mortelles, en raison du contact possible avec le moteur hors–bord. Ne vous tenez pas à l'avant du bateau et restez assis lorsque ce dernier est en mouvement.**

obj

# INFORMACION GENERAL

obz1j

## MENSAJE DE SEGURIDAD PARA LOS PASAJEROS – EMBARCACIONES DE PONTONES Y DE CUBIERTA

Siempre que la embarcación esté en movimiento, observe la posición de todos los pasajeros. No permita que ningún pasajero se ponga de pie, ni que use asientos distintos de aquellos designados para viajar a velocidades mayores que la de marcha lenta, ya que una disminución repentina de la velocidad, como al cabecear en una ola o estela grande, una reducción repentina de la aceleración o un cambio brusco de la dirección de la embarcación, podría arrojarlos delante de la embarcación. Al caer delante de la embarcación entre los dos pontones quedarán en la trayectoria del motor fuera de borda.

**1** Embarcaciones con cubierta delantera abierta:

Nadie debe estar delante de la baranda de la cubierta mientras la embarcación está en movimiento. Todos los pasajeros deben permanecer detrás de la baranda delantera o cerco.

Las personas que se encuentren en la cubierta delantera podrían caerse fácilmente sobre la borda, o si tienen los pies colgando sobre el borde delantero una ola podría atrapar sus piernas y succionarlos al agua.

**2** Embarcaciones con asientos de pesca de columna elevada montados en la parte delantera:

Estos asientos elevados de pesca no se deben utilizar cuando la embarcación se esté desplazando a mayor velocidad que la de marcha lenta o de remolque. Sólo se debe sentar en los asientos designados para viajar a mayores velocidades.

Cualquier disminución repentina de la velocidad de la embarcación podría ocasionar que el pasajero que esté sentado en el asiento elevado se caiga delante de la embarcación.

**⚠ ADVERTENCIA**

**Evite las lesiones graves o la muerte a causa de la caída por el extremo delantero de la embarcación de pontones o de cubierta y ser arrollado por el motor fuera de borda. Mientras la embarcación esté en movimiento permanezca sentado y alejado del extremo delantero.**

obh

# INFORMAÇÕES GERAIS

obz1h

## MENSAGEM DE SEGURANÇA DO PASSAGEIRO – BARCOS PONTÃO E DE CONVÉS

Todas as vezes que o barco estiver em movimento, observe a localização de todos os passageiros. Não permita que nenhum passageiro fique em pé ou use assentos diferentes daqueles designados para viajar mais rápido do que com a velocidade de marcha lenta, porque uma redução súbita na velocidade do barco, como o resultado de mergulhar dentro de uma esteira ou onda grande, uma redução súbita da aceleração ou uma mudança marcante na direção do barco, pode ejetá–los por cima da frente do barco. A queda por cima da frente do barco entre dois pontões colocará os passageiros na posição de serem atropelados pelo motor de popa.

**1** Barcos que têm um convés dianteiro aberto:

Nenhuma pessoa jamais deve estar sobre o convés, em frente da amurada, enquanto o barco estiver em movimento. Conserve todos os passageiros atrás da amurada dianteira ou de um compartimento fechado.

As pessoas no convés dianteiro podem ser facilmente ejetadas para fora de bordo ou aquelas que embalançam os seus pés sobre a borda frontal podem ter as suas pernas agarradas por uma onda e ser puxadas para dentro da água.

**2** Barcos com assentos de pesca sobre pedestal elevado, montado na frente:

Esses assentos de pesca elevados não foram projetados para serem usados quando o barco está viajando mais rápido do que a marcha lenta ou do que a velocidade de corrico. Sente somente em assentos designados para viajar em velocidades mais rápidas.

Qualquer redução súbita na velocidade do barco pode fazer com que um passageiro elevado caia por cima da frente do barco.

**⚠ AVISO**

**Evite ferimentos graves ou morte resultantes de uma queda por cima da ponta dianteira de um pontão ou de um barco com convés e de ser atropelado pelo motor de popa. Mantenha–se afastado da ponta dianteira do convés e permaneça sentado enquanto o barco estiver em movimento.**

gob4

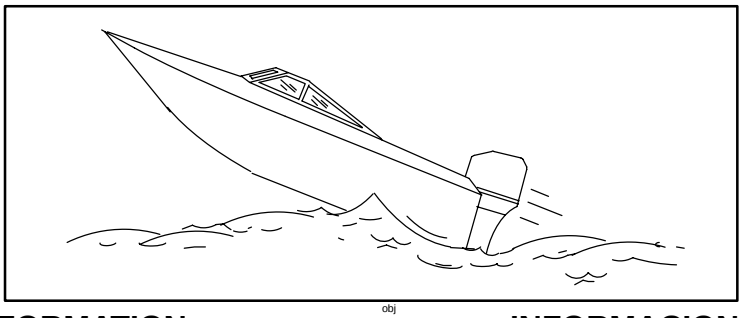

ob

# GENERAL INFORMATION

obm1

## WAVE AND WAKE JUMPING

Operating recreational boats over waves and wakes is a natural part of boating. However, when this activity is done with sufficient speed to force the boat hull partially or completely out of the water, certain hazards arise, particularly when the boat re-enters the water.

The primary concern is the boat changing direction while in the midst of the jump. In such case the landing may cause the boat to veer violently in a new direction. Such a sharp change in direction can cause occupants to be thrown out of their seats, or out of the boat.

There is another less common hazardous result from allowing your boat to launch off a wave or wake. If the bow of your boat pitches down far enough while airborne, upon water contact it may penetrate under the water surface and “submarine” for an instant. This will bring the boat to a nearly instantaneous stop and can send the occupants flying forward. The boat may also steer sharply to one side.

**⚠ WARNING**

**Avoid serious injury or death from being thrown within or out of a boat when it lands after jumping a wave or wake. Avoid wave or wake jumping whenever possible. Instruct all occupants that if a wake or wave jump occurs, get low and hang on to any boat hand hold.**

obd

# INFORMATIONS GENERALES

obm1d

## SAUT DE VAGUES ET DE TRAÎNÉES DE SILLAGE

Il est normal d’avoir à traverser des vagues ou des traînées de sillage lorsque l’on conduit un bateau de plaisance. Quand cette manœuvre est exécutée avec suffisamment de vitesse pour que la coque du bateau se soulève partiellement ou totalement de l’eau, elle comporte alors des dangers, notamment lorsque la coque entre à nouveau en contact avec l’eau.

Le changement de direction du bateau, au milieu du saut, est particulièrement dangereux, car il risque de virer brutalement à sa retombée dans l’eau. Un tel changement brusque de direction peut projeter les occupants hors de leurs sièges, ou même par–dessus bord.

Le saut de vagues ou de traînées de sillage peut comporter un autre danger moins courant. Si la proue de votre bateau pique suffisamment lorsque ce dernier est aéroporté, elle peut pénétrer sous l’eau et se trouver momentanément immergée. Le bateau exécute alors un arrêt presque instantané et ses occupants peuvent être projetés vers l’avant. Il risque aussi de virer brusquement d’un côté ou de l’autre.

**⚠ AVERTISSEMENT**

**Pour éviter toute blessure grave, voire mortelle, due à une projection dans le bateau ou par–dessus bord lorsque ce dernier reprend contact avec le plan d’eau, gardez–vous, si possible, de sauter les vagues ou les traînées de sillage. Avertissez tous les passagers de se baisser et de se tenir fermement au bateau lorsque le bateau saute une vague ou une traînée de sillage.**

obj

# INFORMACION GENERAL

obm1j

## SALTAR OLAS Y ESTELAS

El manejo de embarcaciones recreacionales sobre olas y estelas es una parte natural de la navegación. Sin embargo, cuando esta actividad se realiza a suficiente velocidad como para forzar el casco de la embarcación parcial o totalmente fuera del agua, se presentan ciertos riesgos, especialmente cuando la embarcación vuelve a entrar en el agua.

La principal preocupación es el cambio de dirección de la embarcación mientras se encuentra en el medio del salto. En tal caso, al caer la embarcación puede virar violentamente en una nueva dirección. Tal cambio brusco de dirección podría hacer que los ocupantes salgan disparados de sus asientos o de la embarcación.

Existe otro riesgo menos común que resulta de dejar que su embarcación salte sobre una ola o estela. Si la proa de la embarcación se inclina hacia abajo lo suficiente mientras se encuentra en el aire, al hacer contacto con el agua puede penetrarla y ”hundirse” momentáneamente. Esto ocasionará la parada casi instantánea de la embarcación y puede arrojar a los ocupantes hacia adelante. También podrá virar violentamente hacia un lado.

**⚠ ADVERTENCIA**

**Evite las lesiones graves o la muerte a causa de ser arrojado dentro o fuera de una embarcación cuando ésta cae después de saltar sobre una ola o estela. Evite saltar sobre olas o estelas siempre que sea posible. Advierta a todos los ocupantes que si ocurre un salto sobre una ola o estela deben agacharse y asirse de cualquier agarradera de la embarcación.**

obh

# INFORMAÇÕES GERAIS

obm1h

## SALTAR ESTEIRA E ONDA

Operar barcos de lazer sobre ondas e esteiras é uma parte natural da navegação. Contudo, quando esta atividade é feita com velocidade suficiente para forçar o casco do barco parcialmente ou completamente para fora da água, determinados riscos surgem, particularmente quando o barco reentra na água.

A preocupação principal é o barco mudar de direção enquanto estiver saltando. Nesse caso, o pouso na água pode fazer com que o barco se desvie para um rumo novo. Essa mudança brusca na direção pode fazer com que os ocupantes sejam jogados para fora de seus assentos ou ejetados do barco.

Existe um outro perigo, menos comum, de permitir que o seu barco salte uma onda ou esteira. Se a proa do seu barco arfar suficientemente enquanto estiver no ar, ao entrar em contato com a água, ela poderá penetrar debaixo da superfície da água e submergir–se por um instante. Isto levará o barco a uma parada quase instantânea e pode lançar os ocupantes para a frente. O barco pode também fazer uma curva brusca para um lado.

**⚠ AVISO**

**Evite ferimentos graves ou morte resultantes de ser jogado para dentro ou para fora de um barco, quando ele atingir a água após ter saltado uma onda ou esteira. Evite saltar uma onda ou esteira sempre que for possível. Instrua todos os ocupantes para que no caso de ocorrer um salto de onda ou esteira, que eles se abaixem e segurem um suporte, do barco, para as mãos.**

gob4

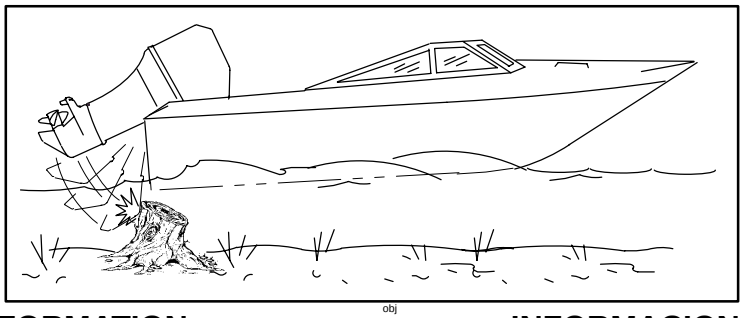

ob

# GENERAL INFORMATION

obt5

## IMPACT WITH UNDERWATER HAZARDS

Reduce speed and proceed with caution whenever you drive a boat in shallow water areas or in areas where you suspect of underwater obstacles may exist which could be struck by the outboard or the boat bottom. **The most important thing you can do to help reduce injury or impact damage from striking a floating or underwater object is to control the boat speed. Under these conditions, boat speed should be kept to a minimum planing speed (15 to 25 MPH).**

**⚠ WARNING**

**To avoid serious injury or death from all or part of an outboard coming into the boat after striking a floating or underwater obstacle maintain a top speed no greater than minimum planing speed.**

Striking a floating or underwater object could result in an infinite number of situations. Some of these situations could result in the following:

a. Part of the outboard or the entire outboard could break loose and fly into the boat.

b. The boat could move suddenly in a new direction. Such a sharp change in direction can cause occupants to be thrown out of their seats or out of the boat.

c. A rapid reduction in speed. This will cause occupants to be thrown forward, or even out of the boat.

d. Impact damage to the outboard and/or boat.

(continued on next page)

obd

# INFORMATIONS GENERALES

obt5d

## IMPACT AVEC DES OBJETS IMMERGÉS

Réduisez la vitesse et naviguez avec prudence chaque fois que le bateau se trouve dans des eaux peu profondes ou dans des zones qui peuvent renfermer des obstacles immergés susceptibles d'être heurtés par le hors–bord ou par la carène du bateau. **Contrôler la vitesse est le meilleur moyen de réduire les blessures ou les dommages matériels qui peuvent survenir à la suite d'un impact avec un objet flottant ou immergé. Dans ces conditions, la vitesse du bateau doit être maintenue à une vitesse de déjaugeage minimum (25 à 40 km/h).**

**⚠ AVERTISSEMENT**

**Pour éviter des blessures graves, voire mortelles, provoquées par tout ou partie d'un moteur hors–bord projeté dans le bateau à la suite d'un impact avec un obstacle flottant ou immergé, maintenez une vitesse maximale équivalente au plus à la vitesse de déjaugeage minimum.**

L'impact avec un objet flottant ou immergé peut être à l'origine d'un grand nombre de situations différentes. Certaines d'entre elles peuvent entraîner les problèmes suivants :

a. Une partie ou la totalité du moteur peut se détacher et être projetée dans le bateau.

b. Le bateau peut se déplacer soudainement dans un sens. Un tel changement brusque de direction peut éjecter les passagers de leur siège ou les projeter par–dessus bord.

c. Une réduction rapide de vitesse peut projeter les passagers vers l'avant ou même par–dessus bord.

d. Dégâts matériels au hors–bord et/ou au bateau à la suite de l'impact.

obj

# INFORMACION GENERAL

obt5j

## IMPACTO CON OBSTÁCULOS SUMERGIDOS

Siempre que conduzca una embarcación en áreas de aguas poco profundas o en áreas donde sospeche que existan obstáculos sumergidos con los que podría chocar el motor fuera de borda o el fondo de la embarcación, reduzca la velocidad y prosiga con cautela. **La maniobra más importante que usted puede hacer para reducir las lesiones o el daño del impacto al chocar con un objeto flotante o sumergido es controlar la velocidad de la embarcación. Bajo estas condiciones, se debe mantener la velocidad de la embarcación a la velocidad mínima de planeo (25 a 40 km/h).**

**⚠ ADVERTENCIA**

**Para evitar lesiones graves o la muerte a causa del impacto de un motor o parte del mismo, que se desprenda de la embarcación después de chocar contra un obstáculo flotante o sumergido, mantenga una velocidad máxima no mayor que la velocidad mínima de planeo.**

El impacto contra un objeto flotante o sumergido podría producir un número infinito de situaciones. Algunas de estas situaciones podrían dar lugar a lo siguiente:

a. Parte del motor fuera de borda, o su totalidad, podría desprenderse violentamente y caer en la embarcación.

b. La embarcación podría cambiar violentamente de dirección. Tal cambio brusco de dirección podría hacer que los ocupantes salgan disparados de sus asientos o de la embarcación.

c. Una reducción rápida de la velocidad. Esto hará que los ocupantes salgan disparados hacia adelante, e incluso fuera de la embarcación.

d. Daño al motor o la embarcación a causa del impacto.

(continúa en la siguiente página)

obh

# INFORMAÇÕES GERAIS

obt5h

## IMPACTO EM OBSTÁCULOS SUBMERSOS

Reduza a velocidade e vá com cuidado sempre que dirigir um barco em áreas de água rasa ou onde você suspeite que haja obstáculos submersos, os quais poderiam ser golpeados pelo motor de popa ou pelo fundo do barco. **A coisa mais importante que você pode fazer para ajudar a reduzir ferimentos ou danos causados pelo impacto ao bater num objeto flutuando ou submerso é controlar a velocidade do barco. Sob essas circunstâncias, a velocidade do barco deve ser conservada na velocidade mínima de planeio (15 a 25 MPH).**

**⚠ AVISO**

**Para evitar ferimentos graves ou morte resultantes de um motor de popa inteiro ou parte dele vindo para dentro do barco, após ter batido num obstáculo flutuante ou submerso, mantenha uma velocidade máxima que não seja superior a velocidade mínima de planeio.**

A batida em um objeto submerso ou flutuante pode resultar num número infinito de situações. Algumas dessas situações podem resultar no seguinte:

a. Parte do motor de popa ou o motor de popa inteiro pode quebrar e voar para dentro do barco.

b. O barco pode mover–se subitamente em uma nova direção. Essa mudança brusca na direção pode fazer com que os ocupantes sejam jogados para fora de seus assentos ou ejetados do barco.

c. Uma redução rápida na velocidade. Isto fará com que os ocupantes sejam jogados para frente ou até mesmo ejetados do barco.

d. Avarias causadas pelo impacto ao motor de popa e/ou ao barco.

(continua na próxima página)

# GENERAL INFORMATION

obt6

## IMPACT WITH UNDERWATER HAZARDS

Keep in mind, one of the most important things you can do to help reduce injury or impact damage in these situations is control the boat speed. Boat speed should be kept to a minimum planing speed when driving in waters known to have underwater obstacles.

After striking a submerged object, stop the engine as soon as possible and inspect the outboard for any broken or loose parts. If damage is present or suspected, the outboard should be taken to an authorized dealer for a thorough inspection and necessary repair.

The boat should also be checked for any hull fractures, transom fractures, or water leaks.

Operating a damaged outboard could cause additional damage to other parts of the outboard, or could affect control of the boat. If continued running is necessary, do so at greatly reduced speeds.

**⚠ WARNING**

**Avoid serious injury or death from loss of boat control. Continued boating with major impact damage can result in sudden outboard component failure with or without subsequent impacts. Have the outboard thoroughly inspected and any necessary repairs made.**

### Additional safety instructions for Hand tilled outboards

When operating a hand tilled outboard, no operator, passenger, or cargo should occupy the space directly in front of the outboard. This space may be violently filled by the outboard if the outboard should kick up from striking an underwater obstacle.

obd

# INFORMATIONS GENERALES

obt6d

## IMPACT AVEC DES OBJETS IMMERGÉS

N'oubliez pas que l'un des meilleurs moyens d'éviter les blessures ou les dégâts matériels dus à un impact est de contrôler la vitesse du bateau. Cette dernière doit être maintenue à une vitesse de déjaugeage minimum lorsque le bateau navigue dans des eaux infestées d'obstacles immergés.

A la suite de tout impact avec un objet immergé, arrêtez le moteur dès que possible et vérifiez qu'aucune de ses pièces n'est cassée ou détachée. En cas de dégât matériel, réel ou suspecté, faites vérifier et réparer le moteur par un revendeur agréé.

La coque du bateau, le tableau arrière, ainsi que les éventuelles fuites d'eau doivent aussi être vérifiés.

L'utilisation d'un moteur hors–bord défaillant peut provoquer des dégâts aux autres pièces ou compromettre le contrôle du bateau. Si le moteur doit être malgré tout utilisé, faites–le tourner à des vitesses très réduites.

**⚠ AVERTISSEMENT**

**Pour éviter toute blessure grave, voire mortelle, ne perdez pas le contrôle du bateau. L'utilisation d'un moteur endommagé par un impact peut entraîner une défaillance soudaine de ses organes, avec ou sans impacts ultérieurs. Faites vérifier et réparer le moteur.**

## AUTRES CONSIGNES DE SÉCURITÉ POUR LES MOTEURS HORS–BORD À BARRE FRANCHE

Si le bateau heurte un obstacle à la vitesse de déjaugeage alors que le moteur hors–bord n'est fixé au tableau arrière que par les vis de serrage du support, sans boulons traversants, il est possible que le moteur se détache du tableau arrière et soit projeté dans le bateau.

obj

# INFORMACION GENERAL

obt6j

## IMPACTO CON OBSTÁCULOS SUMERGIDOS

Tenga en cuenta que la maniobra más importante que usted puede hacer en estas situaciones para minimizar las lesiones o el daño a causa del impacto es controlar la velocidad de la embarcación. Se debe mantener la velocidad de la embarcación a la velocidad mínima de planeo al conducir en aguas donde se sabe que hay obstáculos sumergidos.

Después de chocar con un objeto sumergido, pare el motor lo más pronto posible e inspecciónelo para ver si se han roto o aflojado piezas. Si se ha producido daño, o se sospecha que lo haya, lleve el motor fuera de borda a un distribuidor autorizado para someterlo a una inspección completa y realizar las reparaciones necesarias.

También se debe revisar la embarcación en busca de fracturas del casco, del espejo de popa o filtraciones de agua.

La operación de un motor fuera de borda dañado puede causar más daños a otras piezas del motor, o afectar el control de la embarcación. Si tiene que continuar haciéndolo funcionar, hágalo a velocidades muy reducidas.

**⚠ ADVERTENCIA**

**Evite lesiones graves o la muerte a causa de la pérdida del control de la embarcación. Si se continúa navegando después de recibir daño fuerte por impacto pueden ocurrir fallos súbitos de los componentes del motor con o sin impactos subsecuentes. Haga revisar minuciosamente el motor y que le hagan las reparaciones necesarias.**

## INSTRUCCIONES ADICIONALES DE SEGURIDAD PARA MOTORES FUERA DE BORDA CON PALANCA DE DIRECCIÓN MANUAL

Si se choca con un obstáculo cuando la embarcación corre a la velocidad de planeo y el motor fuera de borda no está asegurado al espejo de popa con pernos pasantes, además de los tornillos de la abrazadera de soporte del espejo de popa, es posible que el motor salga disparado del espejo de popa y caiga dentro de la embarcación.

obh

# INFORMAÇÕES GERAIS

obt6h

## IMPACTO EM OBSTÁCULOS SUBMERSOS

Lembre–se que uma das coisas mais importantes que você pode fazer nestas situações para ajudar a reduzir ferimentos ou avarias causadas pelo impacto é controlar a velocidade do barco. A velocidade do barco deve ser conservada na velocidade mínima de planeio ao dirigir em águas conhecidas por conterem obstáculos submersos.

Depois de golpear um objeto submerso, pare o motor assim que for possível e inspecione o motor de popa para ver se há peças frouxas ou quebradas. Se houver avaria ou a suspeita de avaria, o motor de popa deve ser levado a um revendedor autorizado para uma inspeção completa e conserto necessário.

O barco deve ser inspecionado também para ver se tem quaisquer rachaduras no casco ou na popa, ou se há vazamentos de água.

A operação de um motor de popa danificado pode causar avarias adicionais em outras peças do motor de popa, ou pode afetar o controle do barco. Se for necessário continuar com a operação, faça–o em velocidades bastante reduzidas.

**⚠ AVISO**

**Evite ferimentos graves ou morte causados pela perda do controle do barco. A continuação da navegação com avaria grande causada por um impacto pode resultar em falha súbita de algum componente do motor de popa com ou sem impactos subseqüentes. Providencie para que o seu revendedor inspecione completamente o motor de popa e faça quaisquer consertos necessários.**

## INSTRUÇÕES DE SEGURANÇA ADICIONAIS PARA OS MOTORES DE POPA COM CANA DO LEME E ARRANQUE MANUAL

Se o motor de popa bater num obstáculo navegando em velocidade de planeio e não estiver bem preso na popa do barco com as cavilhas passantes, além dos parafusos da braçadeira do suporte de popa, é possível que o motor de popa voe para fora da popa e aterrisse possivelmente dentro do barco.

gob4

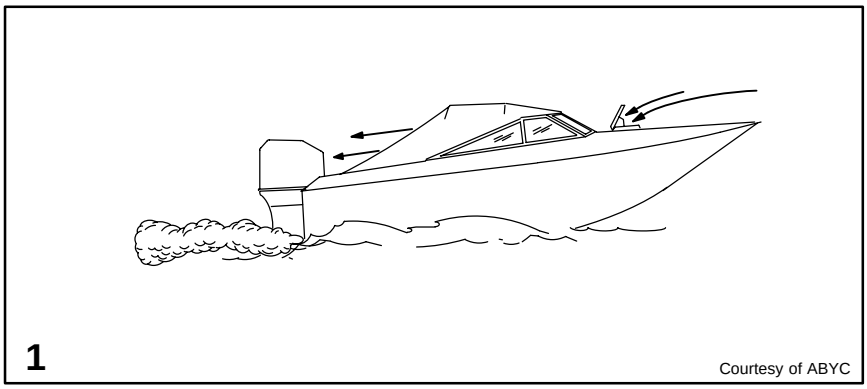


ob

# GENERAL INFORMATION

obi2

## EXHAUST EMISSIONS

### Be Alert To Carbon Monoxide Poisoning

Carbon monoxide is present in the exhaust fumes of all internal combustion engines including the outboards, stern drives and inboard engines that propel boats, as well as the generators that power various boat accessories. Carbon monoxide is a deadly gas that is odorless, colorless and tasteless.

Early symptoms of carbon monoxide poisoning which should not be confused with seasickness or intoxication, include headache, dizziness, drowsiness, and nausea.

**⚠ WARNING**

**Avoid the combination of a running engine and poor ventilation. Prolonged exposure to carbon monoxide in sufficient concentration can lead to unconsciousness, brain damage, or death.**

### Good Ventilation

Ventilate passenger area, open side curtains, or forward hatches to remove fumes.

**1 Example of desired air flow through the boat.**

obd

# INFORMATIONS GENERALES

obi2d

## GAZ D'ECHAPPEMENT

### Attention au monoxyde de carbone !

Le monoxyde de carbone est présent dans les gaz d'échappement de tous les moteurs à combustion interne, y compris les hors–bord, les moteurs à embase et les moteurs in–bord de propulsion des bateaux, ainsi que les générateurs d'alimentation des différents accessoires. Le monoxyde de carbone est un gaz mortel incolore, inodore et insipide.

Les symptômes précurseurs, qui ne doivent pas être confondus avec le mal de mer ou l'ivresse, comprennent des maux de tête, des vertiges, la somnolence et des nausées.

**⚠ AVERTISSEMENT**

**Evitez de faire tourner le moteur si la ventilation n'est pas suffisante. Une exposition prolongée au monoxyde de carbone, en concentration suffisante, peut provoquer des évanouissements, des lésions cérébrales ou la mort.**

### Bonne ventilation

Aérer la cabine des passagers, ouvrir les rideaux latéraux ou écoutilles avant pour évacuer les gaz.

**1 Exemple de bonne ventilation- Circulation d'air désirée dans le bateau**

obj

# INFORMACION GENERAL

obi2j

## EMISIONES DEL ESCAPE

### Cuidado con el envenenamiento por monóxido de carbono

El monóxido de carbono se encuentra en los gases de escape de todos los motores de combustión interna, incluyendo los motores fuera de borda, motores dentro/fuera y motores marinos que propulsan embarcaciones, así como los grupos electrógenos que accionan varios accesorios de una embarcación. El monóxido de carbono es un gas mortal que no tiene color, olor ni sabor.

Los síntomas iniciales del envenenamiento por monóxido de carbono, que no se deben confundir con el mareo o la intoxicación, incluyen el dolor de cabeza, el vértigo, el adormecimiento y las náuseas.

**⚠ ADVERTENCIA**

**Evite la combinación de un motor funcionando y ventilación deficiente. La exposición prolongada al monóxido de carbono en concentración suficiente puede dar lugar a pérdida del sentido, daño al cerebro o la muerte.**

### Buena ventilacion

Ventile el área de pasajeros, abra las cortinas laterales o ponga las escotillas hacia adelante para eliminar los gases.

**1 Ejemplo de flujo de aire deseado a través de la embarcación**

obh

# INFORMAÇÕES GERAIS

obi2h

## EMISSÕES DE ESCAPAMENTO

### Esteja Alerta para Envenenamento Causado por Monóxido de Carbono

O monóxido de carbono está presente nos gases de escapamento de todos os motores de combustão interna incluindo os motores de popa, os motores de propulsão traseira "stern drives" e os motores a bordo que propulsionam barcos, como também nos geradores que energizam vários acessórios do barco. O monóxido de carbono é um gás mortal que é inodoro, incolor e não tem sabor.

Os sintomas precoces de envenenamento por monóxido de carbono que não devem ser confundidos com o enjôo causado pelo balanço do mar ou intoxicação, incluem dor de cabeça, tonteira, sonolência e náusea.

**⚠ AVISO**

**Evite a combinação de um motor operando e má ventilação. A exposição prolongada ao monóxido de carbono em concentração suficiente pode levar a inconsciência, danos cerebrais ou morte.**

### Boa Ventilação

Ventile a área de passageiros, abra as cortinas laterais ou as escotilhas de proa para remover os gases.

**1 Exemplo de boa ventilação - Fluxo de ar desejado através do barco**

gob39

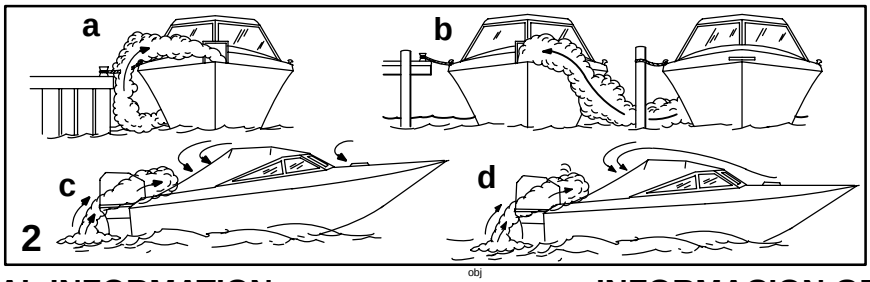


ob

# GENERAL INFORMATION

obi3

## EXHAUST EMISSIONS (CONTINUED)

### Poor Ventilation

Under certain running and/or wind conditions, permanently enclosed or canvas enclosed cabins or cockpits with insufficient ventilation may draw in carbon monoxide. Install one or more carbon monoxide detectors in your boat.

Although the occurrence is rare, on a very calm day, swimmers and passengers in an unclosed area of a stationary boat that contains or is near a running engine may be exposed to a hazardous level of carbon monoxide.

**2 Examples of Poor Ventilation:**

While boat is stationary

a. Running the engine when the boat is moored in a confined space.

b. Mooring close to another boat that has its engine running.

While boat is moving

c. Running the boat with the trim angle of the bow too high.

d. Running the boat with no forward hatches open (station wagon effect).

obd

# INFORMATIONS GENERALES

obi3d

## GAZ D'ÉCHAPPEMENT (SUITE)

### Mauvaise ventilation

Dans certaines conditions de fonctionnement ou de vent, le monoxyde de carbone peut être aspiré dans les cabines ou les postes de pilotage clos ou recouverts d'un taud ne procurant pas de ventilation suffisante. Installez un ou plusieurs détecteurs de monoxyde de carbone dans votre bateau.

Dans de rares cas, par mer calme, les nageurs et les passagers d'un bateau à l'arrêt, dont le moteur tourne ou qui se trouve à proximité d'un moteur en marche, peuvent être exposés à une concentration dangereuse de monoxyde de carbone, même s'ils se tiennent dans une zone non close.

**2 Exemples de mauvaise ventilation**

Bateau stationnaire

a. Moteur tournant lorsque le bateau est amarré dans un espace confiné.

b. Amarrage à proximité d'un autre bateau dont le moteur tourne au ralenti.

Bateau en mouvement

c. Moteur tournant avec un angle de relevage avant trop haut.

d. Moteur tournant alors qu'aucune écoutille avant n'est ouverte (effet de voiture break).

obj

# INFORMACION GENERAL

obi3j

## EMISIONES DEL ESCAPE (CONTINUACION)

### Ventilacion deficiente

Bajo ciertas condiciones de funcionamiento y/o del viento, las cabinas o casetas del timón, de cubierta permanente o cubiertas con lona, con ventilación insuficiente, pueden aspirar monóxido de carbono. Instale uno o varios detectores de monóxido de carbono en su embarcación.

Aunque esta situación es poco común, en un día muy tranquilo, los bañistas y los pasajeros que se encuentren en un área encerrada de una embarcación sin movimiento, que contenga un motor en funcionamiento o esté cerca de uno, pueden quedar expuestos a un nivel peligroso de monóxido de carbono.

**2 Ejemplos de ventilación deficiente**

Mientras la embarcación no se mueva:

a. Hacer funcionar el motor mientras la embarcación esté anclada en un espacio confinado.

b. Anclar cerca de otra embarcación cuyo motor esté funcionando.

Mientras la embarcación esté en movimiento:

c. Operar la embarcación con el ángulo de levante de la proa demasiado alto.

d. Operar la embarcación sin tener ninguna escotilla delantera abierta (efecto camioneta station wagon).

obh

# INFORMAÇÕES GERAIS

obi3h

## EMISSÕES DE ESCAPAMENTO (CONTINUAÇÃO)

### Má Ventilação

Em determinadas condições de operação e/ou de vento, postos de pilotagem ou cabinas permanentemente fechadas ou fechadas com lona, que tenham ventilação insuficiente, podem reter monóxido de carbono. Instale um ou mais detectores de monóxido de carbono no seu barco.

Embora a ocorrência seja rara, em um dia muito calmo, nadadores e passageiros em uma área descoberta de um barco estacionário que contenha ou que esteja próximo de um motor operando podem ser expostos a níveis perigosos de monóxido de carbono.

**2 Exemplos de má ventilação**

Enquanto o barco está estacionário

a. Operar o motor quando o barco estiver atracado em um espaço confinado.

b. Atracar próximo de outro barco que tenha o seu motor operando.

Enquanto o barco está se movimentando

c. Operar o barco com o ângulo de compensação da proa muito alto.

d. Operar o barco sem nenhuma das escotilhas dianteiras abertas (efeito de caminhonete).

ob

# GENERAL INFORMATION

obj2

## SELECTING ACCESSORIES FOR YOUR OUTBOARD

Genuine Mercury Precision or Quicksilver Accessories have been specifically designed and tested for your outboard. These accessories are avialable from Mercury Marine dealers.

Some accessories not manufactured or sold by Mercury Marine are not designed to be safely used with your outboard or outboard operating system. Acquire and read the installation, operation, and maintenance manuals for all your selected accessories.

**⚠ WARNING**

**Check with your dealer before installation of accessories. The misuse of acceptable accessories or the use of unacceptable accessories can result in serious injury, death, or product failure.**

obk1

## SAFE BOATING SUGGESTIONS

In order to safely enjoy the waterways, familiarize yourself with local and other governmental boating regulations and restrictions, and consider the following suggestions.

**Use flotation devices.** Have an approved personal flotation device of suitable size for each person aboard (it is the law) and have it readily accessible.

**Do not overload your boat.** Most boats are rated and certified for maximum load (weight) capacities (refer to your boat capacity plate). If in doubt, contact your dealer or the boats manufacturer.

**Perform safety checks and required maintenance**. Follow a regular schedule and ensure that all repairs are properly made.

(continued on next page)

obd

# INFORMATIONS GENERALES

obj2d

## CHOIX DES ACCESSOIRES DU MOTEUR HORS-BORD

Les accessoires de marque Mercury Precision ou Quicksilver ont été conçus et testés spécialement pour votre moteur hors-bord. Ces accessoires sont disponibles auprès des revendeurs Mercury Marine.

Certains accessoires qui ne sont pas fabriqués ou vendus par Mercury Marine peuvent présenter des problèmes de sécurité si vous les utilisez avec votre moteur hors-bord. Procurez-vous les manuels d'installation, d'utilisation et d'entretien de tous les accessoires que vous choisissez et lisez-les attentivement.

**⚠ AVERTISSEMENT**

**Consultez votre concessionnaire avant toute installation d'accessoires. Un mauvais usage des accessoires recommandés ou l'installation d'accessoires incompatibles avec votre équipement peut causer des blessures graves ou mortelles ou une défaillance du produit.**

obk1d

## SECURITE SUR L'EAU

Pour votre sécurité sur l'eau, renseignez-vous sur la réglementation et les restrictions relatives à la navigation, et n'oubliez pas les mesures de précaution ci-dessous.

**Utilisez un gilet de sauvetage.** Vous devez disposer d'un gilet de sauvetage homologué facilement accessible pour chaque personne à bord.

**Ne chargez pas votre bateau à l'excès**. La plupart des bateaux sont classés et certifiés en fonction d'une capacité de charge (poids transporté) nominale maximale. Consultez la plaque de capacité de votre bateau. Dans le doute, contactez votre concessionnaire ou le constructeur du bateau.

**Procédez régulièrement à toutes les vérifications de sécurité et à tous les travaux d'entretien requis et veillez à faire effectuer les réparations nécessaires.**

(suite page suivante)

obj

# INFORMACION GENERAL

obj2j

## SELECCION DE ACCESORIOS PARA SU MOTOR FUERA DE BORDA

Los accesorios genuinos Mercury Precision o Quicksilver han sido diseñados y sometidos a prueba específicamente para su motor fuera de borda. Puede obtener estos accesorios en los concesionarios de Mercury Marine.

Algunos accesorios que no han sido fabricados o vendidos por Mercury Marine no están diseñados para usarse con su motor fuera de borda o el sistema operativo de su motor fuera de borda sin producir problemas. Adquiera y lea los manuales de instalación, operación y mantenimiento de todos los accesorios que seleccione.

**⚠ ADVERTENCIA**

**Consulte con su distribuidor antes de instalar los accesorios. Si los accesorios aceptables no son usados debidamente o si se usan accesorios no recomendables, se podrían producir lesiones graves, la muerte o desperfectos del producto.**

obk1j

## SUGERENCIAS PARA UNA NAVEGACION SEGURA

Para disfrutar de las vías náuticas sin ningún riesgo, familiarícese con los reglamentos y las restricciones locales y gubernamentales sobre la navegación. Además, tome en cuenta las siguientes sugerencias.

**Use los dispositivos de flotación.** Disponga de un dispositivo flotador personal del tamaño adecuado para cada persona a bordo y téngalos a la mano.

**No sobrecargue su embarcación.** La mayoría de embarcaciones están certificadas para una capacidad nominal de carga (peso) máxima (vea la placa de capacidades de su embarcación). Si tuviera alguna duda, consulte con su distribuidor o el fabricante de la embarcación.

**Efectúe las revisiones de seguridad y siga el programa de mantenimiento requerido,** y asegúrese de que todas las reparaciones sean hechas debidamente.

(continúa en la siguiente página)

obh

# INFORMAÇÕES GERAIS

obj2h

## SELEÇÃO DE ACESSÓRIOS PARA O MOTOR DE POPA

Os acessórios genuínos Mercury Precision ou Quicksilver foram projetados e testados especificamente para o seu motor. Esses acessórios podem ser adquiridos nos revendedores Mercury Marine.

Alguns acessórios que não foram fabricados ou vendidos pela Mercury Marine não foram projetados para serem usados de forma segura com o motor ou seus sistemas operacionais. Obtenha e leia os manuais de instalação, operação e manutenção de todos os acessórios selecionados.

**⚠ AVISO**

**Consulte seu revendedor antes de instalar os acessórios. O uso indevido de acessórios aceitáveis, ou o uso de acessórios inaceitáveis, poderá resultar em graves ferimentos, morte ou falha do produto.**

obk1h

## SUGESTÕES PARA NAVEGAR COM SEGURANÇA

Para desfrutar das vias aquáticas com segurança, familiarize-se com os regulamentos e restrições de navegação das autoridades locais e de outros órgãos, e considere as seguintes sugestões.

**Use dispositivos de flutuação.** Mantenha a bordo e facilmente acessíveis, salva-vidas individuais aprovados, no tamanho apropriado, para cada passageiro do barco.

**Não sobrecarregue o barco.** A maioria dos barcos são avaliados e aprovados para uma capacidade máxima de carga (peso). (Consulte a plaqueta que indica a capacidade do seu barco). No caso de dúvidas, entre em contato com seu revendedor ou com o fabricante do barco.

**Realize as verificações de segurança e a manutenção periódica necessária.** Siga um programa regular e assegure-se de que todos os reparos sejam feitos de forma apropriada.

(continua na próxima página)

ob

# GENERAL INFORMATION

## SAFE BOATING SUGGESTIONS (CONTINUED)

**Know and obey all nautical rules and laws of the waterways**. Boat operators should complete a boating safety course. Courses are offered in the U.S.A. by (1) The U.S. Coast Guard Auxiliary, (2) The Power Squadron, (3) The Red Cross and (4) your state boating law enforcement agency. Inquiries may be made to the Boating Hot-line, 1-800-368-5647 or the Boat U.S. Foundation information number 1-800-336-BOAT.

**Make sure everyone in the boat is properly seated**. Don't allow anyone to sit or ride on any part of the boat that was not intended for such use. This includes backs of seats, gunwales, transom, bow, decks, raised fishing seats, any rotating fishing seat; anywhere that sudden unexpected acceleration, sudden stopping, unexpected loss of boat control or sudden boat movement could cause a person to be thrown overboard or into the boat.

**Never be under the influence of alcohol or drugs while boating (it is the law**). They impair your judgment and greatly reduce your ability to react quickly.

**Prepare other boat operators.** Instruct at least one person on board in the basics of starting and operating the outboard and boat handling in case the driver becomes disabled or falls overboard.

**Passenger boarding.** Stop the engine whenever passengers are boarding, unloading or are near the back (stern) of the boat. Just shifting the outboard into neutral is not sufficient.

**Be alert.** The operator of the boat is responsible by law to "maintain a proper lookout by sight (and hearing)." The operator must have an unobstructed view particularly to the front. No passengers, load, or fishing seats should block the operators view when operating the boat above idle speed.

**Never drive your boat directly behind a water skier in case the skier falls.** As an example, your boat traveling at 25 miles per hour (40 km/hr) in 5 seconds will overtake a fallen skier who was 200 feet (61m) in front of you.

(continued on next page)

obd

# INFORMATIONS GENERALES

## SECURITE SUR L'EAU (SUITE)

**Prenez connaissance avec tous les règlements et lois nautiques applicables et respectez-les.** Nous conseillons aux pilotes de suivre l'un des cours de navigation et de sécurité nautique proposés par diverses organisations telles que : 1. les auxiliaires des Garde-côtes, 2. les clubs nautiques, 3. la Croix Rouge et 4. la police maritime et des voies d'eau.

**Veillez à ce que tous vos passagers soient bien assis.** Ne laissez personne s'installer sur une partie quelconque du bateau non prévue à cet effet, par exemple les dossiers des sièges, les plats-bords, le tableau arrière, la proue, les ponts, les sièges de pêche surélevés ou tournants. De manière générale, interdisez tous les endroits d'où une personne pourrait tomber ou être projetée à l'eau en cas d'accélération brusque et inattendue, d'arrêt ou de mouvement soudains ou de perte de contrôle du bateau.

**Ne naviguez jamais en état d'ivresse ou d'intoxication**. Votre jugement et vos réflexes en souffriraient.

**Formez d'autres personnes au pilotage du bateau**. Montrez les manoeuvres de base (démarrage, fonctionnement du hors-bord et navigation) à l'un des passagers au moins, au cas où le pilote se trouverait incapable de conduire ou tomberait à l'eau.

**Embarquement de passagers.** Coupez le moteur lorsque vos passagers embarquent, débarquent ou se trouvent près de la poupe (arrière) du bateau (côté hélice). Passer au point mort ne suffit pas.

**Soyez vigilant.** Le pilote est tenu de rester en alerte en permanence, tant par la vue que par l'ouïe. Sa vision ne doit pas être obstruée, particulièrement dans la direction de marche du bateau. Il convient à cet effet d'écarter tout passager, matériel ou siège de pêche se trouvant dans le champ de vision du pilote lorsque le bateau se déplace à une vitesse supérieure au ralenti.

**Ne suivez jamais directement un skieur : s'il tombe, vous risqueriez un accident grave**. A 40 km/h, par exemple, votre bateau ne met que 5 secondes à rattraper un skieur tombé à 61 mètres de vous.

(suite page suivante)

obj

# INFORMACION GENERAL

## SUGERENCIAS PARA UNA NAVEGACION SEGURA (CONTINUACION)

**Entérese y respete todos los reglamentos náuticos y leyes de vías náuticas.** Las personas que conduzcan embarcaciones deben completar un curso de seguridad de navegación. Consulte con la autoridad náutica local sobre el lugar donde puede tomar este curso.

**Cerciórese de que todos los ocupantes estén sentados debidamente.** No permita que nadie se siente ni viaje en ninguna parte de la embarcación cuya finalidad no sea tal. Esto incluye la parte posterior de los asientos, la borda, el espejo de popa, la proa, las cubiertas, los asientos elevados para pescar y cualquier asiento de pesca giratorio; ya que una aceleración súbita, una parada intempestiva, la pérdida inesperada de control de la embarcación o el movimiento súbito de la misma podrían hacer que la persona salga arrojada al agua o dentro de la embarcación.

**Jamás ingiera alcohol o drogas mientras esté navegando**, porque nublan el juicio y reducen enormemente su capacidad de reaccionar rápidamente.

**Prepare a otros operadores de la embarcación.** Instruya cuando menos a una persona a bordo acerca de los aspectos básicos del arranque y la operación del motor de fuera de borda y sobre el manejo de la embarcación en caso de que el piloto quede inhabilitado o se caiga al agua.

**Subida de pasajeros a bordo.** Apague el motor siempre que los pasajeros estén abordando o bajando de la embarcación o estén cerca de la popa de la embarcación (hélice). No es suficiente colocar el motor fuera de borda en neutro.

**Manténgase alerta.** El piloto de la embarcación debe "mantener una vigía visual (y auditiva) apropiada". El piloto tiene que tener una visión sin obstrucciones, especialmente hacia adelante. Ningún pasajero ni ninguna carga o asiento para pescar debe bloquear la visión del piloto mientras esté conduciendo la embarcación a una velocidad mayor que la de marcha en vacío.

**Jamás conduzca su embarcación directamente detrás de un esquiador por si éste se cae.** Por ejemplo, si su embarcación está yendo a 40 km por hora, le demorará 5 segundos alcanzar a un esquiador caído que está a 61 m delante suyo.

(continúa en la siguiente página)

obh

# INFORMAÇÕES GERAIS

## SUGESTÕES PARA NAVEGAR COM SEGURANÇA (CONTINUAÇÃO)

**Conheça e obedeça os regulamentos náuticos e as leis das vias aquáticas.** Os operadores de barcos devem completar um curso de segurança para a atividade náutica.

**Certifique-se de que todos os ocupantes do barco estejam corretamente sentados.** Não permita que nenhuma pessoa sente ou trafegue em qualquer parte do barco que não sirva para tal finalidade. Isto inclui sentar-se no encosto dos assentos, nas amuradas, na travessa, na proa, no convés, nos assentos elevados para pesca, em qualquer assento giratório para pesca; em qualquer parte do barco que possa fazer com que uma pessoa seja projetada para fora ou para dentro do barco no caso de aceleração abrupta, parada brusca do barco, perda inesperada de controle do barco ou movimento abrupto do mesmo.

**Nunca navegue sob a efeito de bebidas alcóolicas ou de drogas (é a lei).** Estas substâncias prejudicam seu discernimento e reduzem sua capacidade de reagir com rapidez.

**Prepare outros operadores do barco.** Ensine pelo menos uma pessoa a bordo as noções básicas de partida e operação do motor de popa e do manejo do barco caso o operador fique incapacitado ou caia fora do barco.

**Entrada de passageiro no barco.** Pare o motor sempre que os passageiros estiverem entrando e saindo do barco, ou quando estiverem perto da traseira (popa) do bascó. Colocar a marcha em neutro não é suficiente.

**Fique sempre alerta.** O operador é legalmente responsável por "manter vigilância visual (e auditiva)". O operador deve ter a visão desobstruída, especialmente à frente. Nenhum passageiro, carga ou assento para pesca deve obstruir a visão do operador durante operação do barco, nas velocidades acima de marcha lenta.

**Não mantenha nunca o barco muito próximo de um esquiador à sua frente, porque ele poderá cair.** A título de exemplo, um barco, à velocidade de 40 quilômetros por hora, atingirá em 5 segundos um esquiador caído a 60 metros à sua frente.

(continua na próxima página)

gob21

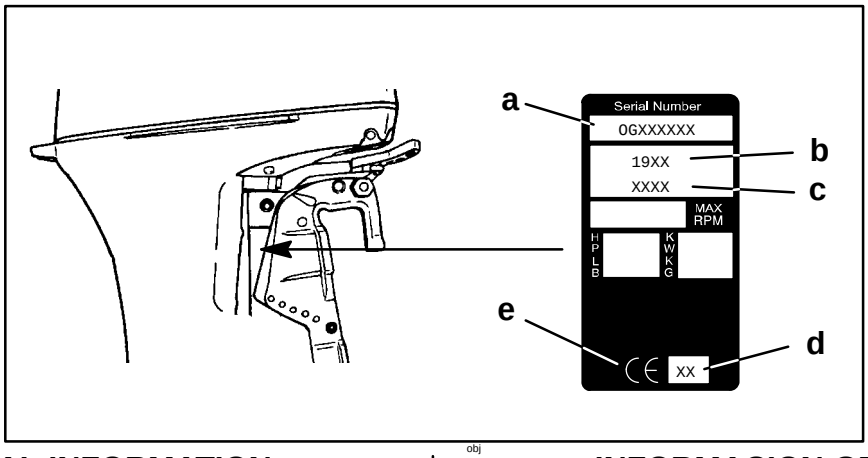


ob

# GENERAL INFORMATION

## SAFE BOATING SUGGESTIONS (CONTINUED)

**Watch fallen skiers.** When using your boat for water skiing or similar activities, always keep a fallen or down skier on the operator's side of the boat while returning to attend the skier. The operator should always have the down skier in sight and never back up to the skier or anyone in the water.

**Report accidents.** Boat operators are required by law to file a Boating Accident Report with their state boating law enforcement agency when their boat is involved in certain boating accidents. A boating accident must be reported if (1) there is loss of life or probable loss of life, (2) there is personal injury requiring medical treatment beyond first aid, (3) there is damage to boats or other property where the damage value exceeds $500.00 or (4) there is complete loss of the boat. Seek further assistance from local law enforcement.

obl9

## RECORDING SERIAL NUMBER

It is important to record this number for future reference. The serial number is located on the outboard as shown.

a. Serial Number
b. Model Year
c. Model Designation
d. Year Manufactured
e. Certified Europe Insignia (as Applicable)

obd

# INFORMATIONS GENERALES

## SECURITE SUR L'EAU (SUITE)

**Veillez aux skieurs tombés à l'eau.** Si vous utilisez votre bateau pour le ski nautique ou des activités similaires, veillez à ce que le skieur, s'il est tombé, soit toujours du côté du pilote du bateau lorsque vous retournez le chercher. Gardez toujours le skieur tombé en vue et ne faites jamais marche arrière en sa direction ou en direction de toute personne à l'eau.

**Signalez les accidents.** En cas d'accident, déposez un constat auprès des autorités, conformément aux lois en vigueur.

obl9d

## ENREGISTREMENT DU NUMERO DE SERIE

Il est important que vous notiez ce numéro pour référence ultérieure. Le numéro de série est situé sur le moteur comme illustré ci-dessous.

a. Numéro de série
b. Année du modèle
c. Code de désignation
d. Année de fabrication
e. Homologation européenne (le cas échéant)

obj

# INFORMACION GENERAL

## SUGERENCIAS PARA UNA NAVEGACION SEGURA (CONTINUACION)

**Cuidado con los esquiadores caídos.** Cuando use la embarcación para actividades de esquí acuático o parecidas, mantenga siempre al esquiador caído en el lado del operador de la embarcación al regresar a atenderlo. El operador deberá tener siempre a la vista al esquiador caído y nunca retroceder hacia él o cualquier otra persona en el agua.

**Reporte los accidentes.** Presente un informe de cualquier accidente náutico a las autoridades locales conforme a las leyes correspondientes.

obl9j

## REGISTRO DEL NUMERO DE SERIE

Es importante que se registre este número para referencia futura. El número de serie aparece en el motor fuera de borda en el lugar que se muestra.

a. Numero de serie
b. Año del modelo
c. Designación del modelo
d. Año de fabricación
e. Insignia de certificación en Europa (según corresponda)

obh

# INFORMAÇÕES GERAIS

## SUGESTÕES PARA NAVEGAR COM SEGURANÇA (CONTINUAÇÃO)

**Observe esquiadores na água.** Ao usar o barco para esqui aquático ou para atividades semelhantes, o operador do barco deve cuidar para que o esquiador que tenha caído permaneça sempre do seu lado do barco, durante a volta do barco, para atendê-lo. O operador deve manter sempre à vista o esquiador que tenha caído e jamais deverá usar a marcha à ré para voltar ao esquiador ou a uma pessoa na água.

**Informe a ocorrência de acidentes.** Relate os acidentes às autoridades locais, conforme exigido por lei.

obl9h

## REGISTRO DO NÚMERO DE SÉRIE

É importante registrar este número para consulta futura. O número de série está localizado no motor de popa, conforme mostrado.

a. Número de série
b. Ano do modelo
c. Designação do modelo
d. Ano de fabricação
e. Insígnia de certificação na Européia (Conforme for aplicável)

ob

# GENERAL INFORMATION

obm69

## SPECIFICATIONS

| Models | 25 |
|---|---|
| Horsepower | 25 |
| Kilowatts | 18 |
| Full Throttle RPM Range | 5250-5750 RPM |
| Idle Speed in Forward Gear | 850 ± 25 RPM |
| Number of Cylinders | 2 |
| Piston Displacement | 30.4 cu. in. (498cc) |
| Cylinder Bore | 2.5591 in. (65mm) |
| Stroke | 2.953 in. (75mm) |
| Valve Clearance (Cold)<br>Intake Valve<br>Exhaust Valve | <br>0.006-0.010 in. (0.15-0.25mm)<br>0.010-0.014 in. (0.25-0.35mm) |
| Recommended Spark Plug | NGK DPR6EA-9 |
| Spark Plug Gap | .035 in. (1.0mm) |
| Gear Ratio | 2.42:1 |
| Recommended Gasoline | Refer to Fuel Section |
| Recommended Oil | Refer to Fuel Section |
| Gear Case Lubricant Capacity | 14.9 fl. oz. (440ml) |
| Engine Oil Capacity | 3 Quarts (3.0 Liter) |
| Battery Rating | 465 Marine Cranking Amps (MCA) or 350 Cold Cranking Amps (CCA) |

obd

# INFORMATIONS GENERALES

obm69d

## CARACTERISTIQUES TECHNIQUES

| Modéles | 25 |
|---|---|
| Puissance en chevaux | 25 |
| Kilowatts | 18 |
| Gamme de régimes à pleins gaz, tr/mn | 5250-5750 tr/mn |
| Ralenti en marche avant | 850 ± 25 tr/mn |
| Nombre de cylindres | 2 |
| Cylindrée | 498 $cm^3$ |
| Alésage | 65 mm |
| Course des pistons | 75 mm |
| Jeu de soupape (à froid)<br>Soupape d'admission<br>Soupape d'échappement | <br>0,15-0,25 mm<br>0,25-0,35 mm |
| Bougies recommandées | NGK DPR6EA-9 |
| Distance d'écartement des bougies | 1,0 mm |
| Rapport d'engrenage | 2,42:1 |
| Essence recommandée | Consultez le chapitre Carburants |
| Huile recommandée | Consultez le chapitre Carburants |
| Capacité de lubrifiant du carter d'engrenage | 440 ml |
| Capacité d'huile du moteur | 3,0 l |
| Batterie recommandée | Ampérage de démarrage marin de 465 A (MCA) ou ampérage de démarrage à froid de 350 A (CCA). |

obj

# INFORMACION GENERAL

obm69j

## ESPECIFICACIONES

| Modelos | 25 |
|---|---|
| Potencia en HP | 25 |
| Kilovatios | 18 |
| Gama de RPM a aceleración máxima | 5750-5750 RPM |
| Aceleración del ralentí en marcha hacia adelante | 850 ± 25 RPM |
| Número de cilindros | 2 |
| Cilindrada | 498 cc |
| Diámetro int. de cilindro | 65 mm |
| Carrera del pistón | 75 mm |
| Abertura de válvula (frío)<br>Válvula de admisión<br>Válvula de escape | <br>0,15-0,25 mm<br>0,25-0,35 mm |
| Bujías recomendadas | NGK DPR6EA-9 |
| Entrehierro de bujías | 1,0 mm |
| Relación de engranajes | 2,42:1 |
| Gasolina recomendada | Remítase a la Sección sobre Combustible |
| Aceite recomendado | Remítase a la Sección sobre Combustible |
| Capacidad de lubricante de la caja de transmisión | 440 ml |
| Capacidad de aceite del motor | 3,0 L |
| Capacidad de la batería | 465 amperios para giro del motor caliente (Marine Cranking Amps-MCA) ó 350 amperios para giro del motor frío (Cold Cranking Amps-CCA) |

obh

# INFORMAÇÕES GERAIS

obm69h

## ESPECIFICAÇÕES

| Modelos | 25 |
|---|---|
| Potência | 25 |
| Quillowatts | 18 |
| Faixa de RPM em plena aceleração | 5250-5750 RPM |
| Rotação de Marcha Lenta na Marcha para Frente | 850 ± 25 RPM |
| Número de Cilindros | 2 |
| Deslocamento do Pistão | 498 cc |
| Diâmetro do Cilindro | 65 mm |
| Curso do Pistão | 75 mm |
| Folga da válvula (a frio)<br>Vávula de entrada<br>Válvula de saída | <br>0,15-0,25 mm<br>0,25-0,35 mm |
| Vela Recomendada | NGK DPR6EA-9 |
| Folga da Vela | 1,0 mm |
| Relação das Engrenagens | 2,42:1 |
| Gasolina Recomendada | Consulte a Seção "Combustível" |
| Óleo Recomendado | Consulte a Seção "Combustível" |
| Capacidade de Lubrificante da Caixa de Engrenagens | 440 ml |
| Capacidade de óleo do motor | 3,0 L |
| Requisitos da Bateria | 465 Ampères para giro de motor quente (Marine Cranking Amps - MCA) ou 350 Ampères para giro de motor frio (Cold Cranking Amps - CCA) |

gob22

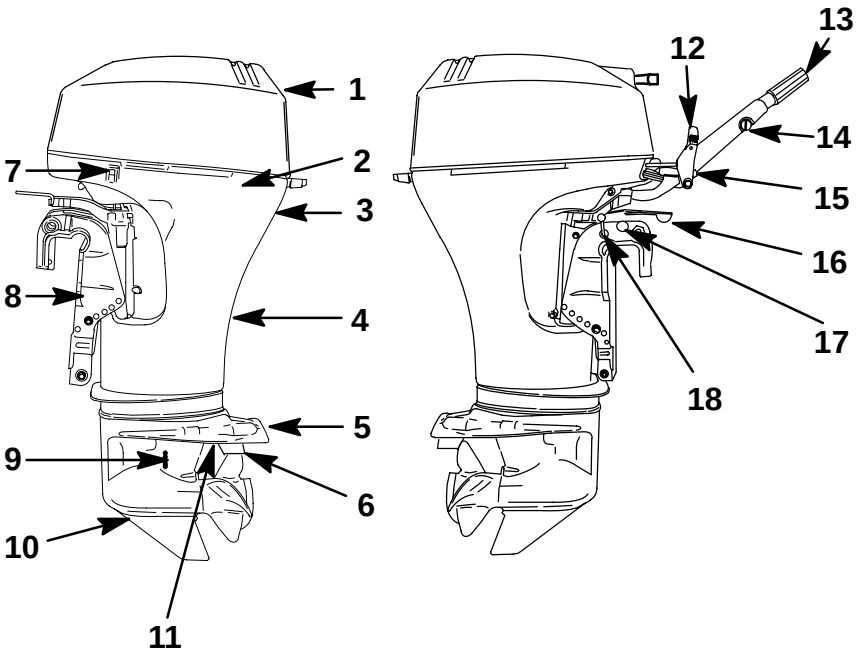


ob

# GENERAL INFORMATION

obn22

## COMPONENT IDENTIFICATION

1. Top Cowl
2. Bottom Cowl
3. Water Pump Indicator Hole
4. Drive Shaft Housing
5. Anti-Ventilation Plate
6. Trim Tab
7. Auxiliary Tilt Switch (Power Trim Models)
8. Transom Brackets
9. Primary Cooling Water Intake
10. Gear Case
11. Secondary Cooling Water Intake
12. Shift Handle
13. Engine Stop Switch
14. Throttle Friction Adjustment Knob
15. Lanyard Stop Switch
16. Steering Friction Adjustment Lever (Tiller Handle Models)
17. Tilt Support Pin
18. Tilt Lock Lever (Non-Power Trim)

obd

# INFORMATIONS GENERALES

obn22d

## IDENTIFICATION DES COMPOSANTS

1. Capot supérieur
2. Capot inférieur
3. Orifice témoin de la pompe à eau
4. Carter de l'arbre de transmission
5. Plaque anti-ventilation
6. Volet de compensation
7. Interrupteur d'inclinaison auxiliaire (modèles à relevage hydraulique)
8. Supports de fixation sur le tableau arrière
9. Prise principale d'eau de refroidissement
10. Carter d'engrenage
11. Prise secondaire d'eau de refroidissement
12. Levier de vitesse
13. Interrupteur d'arrêt du moteur
14. Bouton de réglage du frottement de la manette des gaz
15. Contacteur d'arrêt à corde
16. Levier de réglage du frottement de la direction (modèles à barre franche)
17. Contacteur d'arrêt du moteur
18. Levier de verrouillage du relevage (relevage non hydraulique)

obj

# INFORMACION GENERAL

obn22j

## IDENTIFICACION DE COMPONENTES

1. Cubierta superior
2. Cubierta inferior
3. Agujero indicador de la bomba de agua
4. Caja del árbol de transmisión
5. Placa de anti-ventilación
6. Aleta de compensación
7. Interruptor auxiliar de inclinación (modelos con levante hidráulico)
8. Soportes del espejo de popa
9. Toma primaria de agua de enfriamiento
10. Caja de engranajes
11. Toma secundaria de agua de enfriamiento
12. Palanca de cambios
13. Interruptor de parada del motor
14. Perilla de ajuste de fricción del acelerador
15. Interruptor de parada de emergencia
16. Ajuste de fricción de la dirección (Modelos con palanca de dirección manual)
17. Interruptor de parada del motor
18. Palanca de enganche de la inclinación (sin levante hidráulico)

obh

# INFORMAÇÕES GERAIS

obn22h

## IDENTIFICAÇÃO OS COMPONENTES

1. Capota Superior
2. Capota Inferior
3. Furo Indicador da Bomba de Água
4. Carcaça do Eixo de Transmissão
5. Placa AntiVentilação
6. Aba de Compensação
7. Interruptor Auxiliar de Inclinação (Modelos com Compensador Hidráulico)
8. Braçadeiras da Popa
9. Entrada Principal de Água de Resfriamento
10. Caixa de Engrenagens
11. Entrada Secundária de Água de Resfriamento
12. Alavanca de Câmbio
13. Interruptor de Parada do Motor
14. Botão de Ajuste de Fricção do Acelerador
15. Interruptor de Parada de Corda
16. Alavanca de Ajuste des Fricção da Direção (Modelos com Cana do Leme)
17. Interruptor de Parada do Motor
18. Alavanca de Travamento da Inclinação (Sem Compensador Hidráulico)

goc23

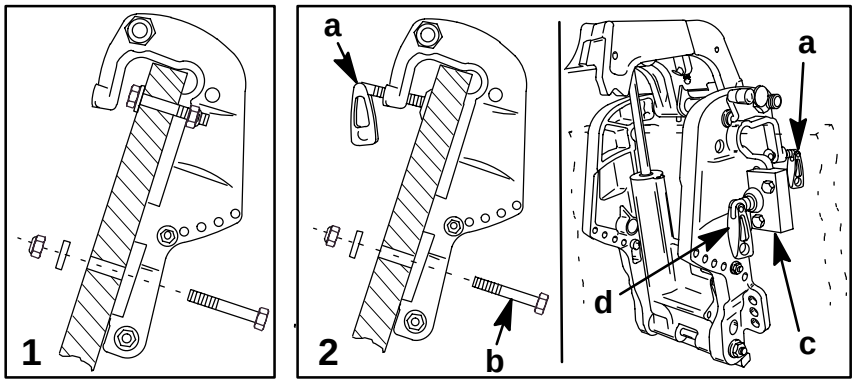


oc

# INSTALLATION

oca11

## INSTALLING OUTBOARD

**⚠ WARNING**

**Before operation, the outboard must be correctly installed with the required mounting hardware as shown. Failure to correctly fasten outboard could result in outboard ejecting off boat transom causing serious injury, death, or property damage.**

We strongly recommend that your dealer install your outboard and related accessories to ensure proper installation and good performance. If you install the outboard yourself, follow instructions in the outboard installation manual which is provided with the outboard.

### Models Without Transom Bracket Clamp Screws

**1** The outboard must be secured to the transom with the four 1/2 inch diameter mounting bolts and locknuts (provided). Install two bolts thru the upper set of holes and two bolts thru the lower set of holes.

### Models With Transom Bracket Clamp Screws

**2** The outboard must be secured to the transom one of two ways: EITHER with clamp screws (a) and two mounting bolts and locknuts (b) provided, OR with clamp screws (a) and optional Quicksilver or Mercury Precision Outboard Mounting Kit No. 812432A5 (c). Tighten retainer screws (d) into the lower mounting holes when using outboard mounting kit.

ocd

# INSTALLATION

oca11d

## INSTALLATION DU MOTEUR HORS-BORD

**⚠ AVERTISSEMENT**

**Avant de fonctionner, le moteur hors-bord doit être correctement installé avec les pièces de montage requises, comme illustré. S'il est mal fixé, il peut être éjecté du bateau et provoquer des blessures graves ou mortelles et des dégâts matériels.**

Nous recommandons vivement de faire installer votre moteur et ses accessoires par votre concessionnaire pour assurer une mise en place correcte et de bonnes performances. Si vous effectuez cette opération vous-même, suivez les instructions données dans le manuel d'installation livré avec le moteur.

### Modèles sans vis de serrage pour le support de fixation sur le tableau arrière

**1** Le moteur doit être fixé au tableau arrière par les quatre boulons de montage de 12 mm de diamètre et les contre-écrous (fournis). Introduisez deux boulons dans les trous situés sur la partie supérieure, puis deux boulons à travers les trous de la partie inférieure.

### Modèles avec vis de serrage pour le support de fixation sur le tableau arrière

**2** Le moteur hors–bord peut être fixé au tableau arrière de deux manières : SOIT à l'aide des vis de serrage (a) et des deux boulons de montage et contre–écrous (b) fournis, SOIT avec les vis de serrage (a) et le kit de montage du moteur hors–bord Quicksilver ou Mercury Precision, fourni en option (nº réf. 812432A5) (c). Serrez les vis de retenue (d) dans les trous de montage inférieurs lorsque vous utilisez le kit de montage.

ocj

# INSTALACION

oca11j

## INSTALACION DEL MOTOR FUERA DE BORDA

**⚠ ADVERTENCIA**

**Antes de poner en marcha el motor fuera de borda, éste tiene que estar instalado correctamente con los fijadores requeridos de montaje indicados en la figura. Si no se asegura el motor fuera de borda correctamente, el motor puede salir expulsado del espejo de popa de la embarcación ocasionando graves lesiones corporales, muerte o daños materiales.**

Recomendamos enfáticamente que su distribuidor instale su motor fuera de borda y los accesorios conexos para asegurar una instalación correcta y un buen rendimiento. Si usted mismo instala el motor fuera de borda, siga las instrucciones que se encuentran en el manual de instalación del motor fuera de borda que se suministra con el motor.

### Modelos sin tornillos de fijación del soporte del espejo de popa

**1** El motor fuera de borda tiene que sujetarse al espejo de popa con los cuatro pernos de montaje de 12mm (1/2") y las contratuercas (suministrados). Instale dos pernos a través del conjunto de agujeros superiores y dos pernos a través del conjunto de agujeros inferiores.

### Modelos con tornillos de fijación del soporte del espejo de popa

**2** Se debe asegurar el motor fuera de borda al espejo de popa en una de estas maneras: BIEN con los tornillos de fijación (a) y dos pernos de montaje y contratuercas (b) suministrados, O BIEN con tornillos de fijación (a) y el juego de montaje opcional para motores fuera de borda No. 812432A5 (c) Quicksilver o Mercury Precision. Apriete los tornillos de retención (d) en los agujeros de montaje inferiores cuando utilice el juego de montaje para motores fuera de borda.

och

# INSTALAÇÃO

oca11h

## INSTALAÇÃO DO MOTOR DE POPA

**⚠ AVISO**

**Antes de ser colocado em funcionamento, o motor de popa deve ser instalado, de forma correta, utilizando as peças de montagem mostradas. Um motor que não esteja devidamente afixado poderá ser lançado para fora da materiais popa e causar ferimentos graves, morte ou danos.**

Insistimos na recomendação de que a instalação de seu motor de popa e de seus acessórios seja feita pelo seu revendedor, para garantir uma instalação adequada e um bom desempenho. Se você mesmo for instalar seu motor, siga as instruções do Manual de Instalação de Motor de Popa, fornecido junto com o motor.

### Modelos Sem Parafusos da Braçadeira do suporte de popa

**1** O motor de popa deverá ser afixado à popa com os quatro parafusos de montagem, de 1/2 polegada, e respectivas porcas de segurança (fornecidas). Coloque dois parafusos através dos orifícios superiores e outros dois, através dos orifícios inferiores.

### Modelos Com Parafusos do suporte de popa da Braçadeira

**2** O motor de popa deve ser fixado na popa em um de dois modos: com parafusos de aperto da braçadeira (a) e com dois parafusos de montagem e arruelas de segurança (b) fornecidos OU com os parafusos de aperto da braçadeira (a) e o Conjunto de Montagem do Motor de Popa Quicksilver ou Mercury Precision N_ 812432A5 (c) opcionais. Aperte os parafusos do retentor (d) nos furos de montagem inferiores utilizando o conjunto de montagem do motor de popa.

goc11

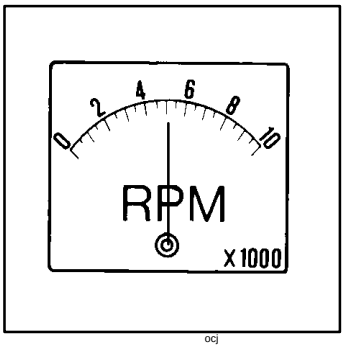


oc

# INSTALLATION

ocb1

## PROPELLER SELECTION

For best all around performance from your outboard/boat combination, select a propeller that allows the engine to operate in the upper half of the recommended full throttle RPM range with the boat normally loaded (refer to Specifications). This RPM range allows for better acceleration while maintaining maximum boat speed.

If changing conditions cause the RPM to drop below the recommended range (such as warmer, more humid weather, operation at higher elevations, increased boat load, or a dirty boat bottom/gear case), a propeller change or cleaning may be required to maintain performance and ensure the outboards durability.

Check full-throttle RPM, using an accurate tachometer, with the engine trimmed out to a balanced-steering condition (steering effort equal in both directions) without causing the propeller to “break loose.”

ocd

# INSTALLATION

ocb1d

## CHOIX DE L’HELICE

Pour obtenir des performances maximum de votre combinaison moteur hors-bord/bateau, choisissez une hélice qui permette au moteur de tourner à la moitié du régime maximum, le bateau étant normalement chargé (voir Caractéristiques techniques). Cette gamme de régimes permet une meilleure accélération tout en maintenant la vitesse maximum du bateau.

Si une modification des conditions de navigation provoque une brusque diminution du régime en dessous de la gamme recommandée (par exemple climat plus chaud ou plus humide, fonctionnement à une altitude élevée, augmentation de la charge du bateau, encrassement du fond du bateau ou du carter d’engrenage), il peut être nécessaire de changer ou de nettoyer l’hélice pour revenir au niveau de performance antérieur et prolonger la durée de vie du moteur.

Vérifiez le régime pleins gaz avec un tachymètre précis, en faisant tourner le moteur tout en maintenant la même tension de direction de chaque côté, sans provoquer un emballement de l’hélice.

ocj

# INSTALACION

ocb1j

## SELECCION DE LA HELICE

Para obtener el mejor rendimiento general de su combinación de motor fuera de borda y embarcación, seleccione una hélice que permita que el motor funcione en la mitad superior de las RPM máximas recomendadas, estando la embarcación cargada normalmente (véase Especificaciones). Este margen de RPM permite una mejor aceleración a la vez que mantiene la velocidad máxima de la embarcación.

Si las condiciones cambiantes ocasionan que las RPM disminuyan por debajo de las revoluciones recomendadas (tales como un clima más cálido y más húmedo, funcionamiento a altitudes más elevadas, mayor carga de la embarcación o un fondo de la embarcación/caja de engranajes sucios), podría ser necesario un cambio de hélice o limpieza para mantener el rendimiento y asegurar la durabilidad del motor fuera de borda.

Revise las RPM máximas usando un tacómetro preciso y estando el levante del motor con la dirección balanceada (esfuerzo sobre la dirección igual en ambas direcciones) sin causar que la hélice se “suelte”.

och

# INSTALAÇÃO

ocb1h

## SELEÇÃO DA HÉLICE

Para se obter o melhor desempenho geral do conjunto motor/barco, escolha uma hélice que permita ao motor funcionar dentro da metade superior da faixa recomendada de RPM, à plena aceleração, quando o barco estiver carregado normalmente (veja a seção Especificações). Esta faixa de RPM permite uma melhor aceleração ao mesmo tempo que mantém a velocidade máxima do barco.

Caso o valor de RPM fique abaixo da faixa recomendada, em virtude de mudança nas condições (tempo mais quente e úmido, funcionamento em altitudes elevadas, aumento da carga do barco ou sujeira no casco do barco/caixa de engrenagens), poderá ser necessária a troca ou limpeza da hélice para manter o nível de desempenho e garantir a durabilidade do motor.

Faça um teste da RPM de plena aceleração, usando um tacômetro de precisão, com o motor compensado para fora em uma posição de direção balanceada (ou seja, quando o esforço de direção for igual nos dois sentidos), sem provocar a “soltura” da hélice.

god9

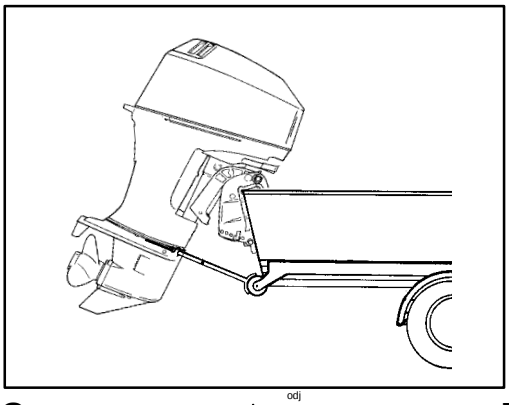

od

# TRANSPORTING

odi1

## TRAILERING BOAT/OUTBOARD –TILLER HANDLE MODELS AND REMOTE CONTROL MODELS WITH POWER TRIM

Trailer your boat with the outboard tilted down (vertical operating position).

If additional ground clearance is required, the outboard should be tilted up using an accessory outboard support device. Refer to your local dealer for recommendations. Additional clearance may be required for railroad crossings, driveways and trailer bouncing.

**IMPORTANT: Do not rely on the power trim/tilt system or tilt support pin to maintain proper ground clearance for trailering. The outboard tilt support pin is not intended to support the outboard for trailering.**

Shift the outboard to forward gear. This prevents the propeller from spinning freely.

odd

# TRANSPORT

odi1d

## REMORQUAGE DU BATEAU/TRANSPORT DU MOTEUR – MODELES A BARRE FRANCHE ET MODELES A COMMANDE A DISTANCE ET RELEVAGE HYDRAULIQUE

Votre bateau doit être remorqué avec le moteur basculé vers le bas (position de fonctionnement verticale).

Si un dégagement supplémentaire par rapport au sol est nécessaire, relevez le hors-bord à l'aide d'un accessoire spécial en option. Consultez votre concessionnaire local pour toute recommandation. Un dégagement supplémentaire peut être utile pour les traversées de voies de chemin de fer, les entrées de garage et pour tenir compte des cahots de la remorque.

**IMPORTANT: N'utilisez pas le système de relevage hydraulique ni la goupille de support de basculement pour maintenir un dégagement au sol suffisant durant le remorquage. La goupille de support de basculement du hors-bord n'est pas destinée à soutenir le hors-bord durant le remorquage.**

Placez le levier de changement de vitesse en marche avant. Ceci empêche l'hélice de tourner librement.

odj

# TRANSPORTE

odi1j

## REMOLQUE DE LA EMBARCACION/MOTOR FUERA DE BORDA – MODELOS CON PALANCA DE DIRECCION MANUAL Y MODELOS DE CONTROL REMOTO CON LEVANTE HIDRAULICO

Remolque su embarcación con el motor fuera de borda inclinado hacia abajo (posición vertical de operación).

Si se requiere mayor separación del suelo, se debe inclinar el motor fuera de borda hacia arriba usando un dispositivo de soporte del motor. Solicite recomendaciones a su distribuidor local. Esta separación adicional puede ser necesaria para los cruces de ferrocarril, las vías de acceso a residencias y para el rebote del remolque durante el recorrido.

**IMPORTANTE: No se confíe en el sistema de inclinación/levante hidráulico, ni en el pasador de soporte de la inclinación, para mantener la separación correcta con el suelo. El pasador de soporte de la inclinación del motor no ha sido diseñado para soportar el motor durante su remolque.**

Coloque el motor fuera de borda en el cambio de velocidad hacia adelante. Esto evita que la hélice gire libremente.

odh

# TRANSPORTE

odi1h

## REBOQUE DO BARCO/MOTOR DE POPA – MODELOS DE CANA DO LEME E MODELOS DE CONTROLE REMOTO COM COMPENSADOR HIDRÁULICO

Seu barco deve ser rebocado com o motor de popa baixado (posição vertical de operação).

Se for necessário maior espaço livre sobre o solo, o motor de popa deve ser inclinado para cima usando-se um dispositivo acessório de apoio do motor. Consulte o seu revendedor local para as devidas recomendações. Poderá ser necessário maior espaço livre ao rebocar sobre passagens de estradas de ferro, entradas de garagem e durante o transporte em rodovias.

**IMPORTANTE: Não dependa do sistema de inclinação do motor ou do pino de apoio de inclinação para manter um espaço livre adequado para transporte, o pino de apoio e inclinação do motor de popa não tem a finalidade de apoiar o motor para fins de transporte.**

Engate o câmbio na marcha para frente. Isto evita que a hélice gire livremente.

god7

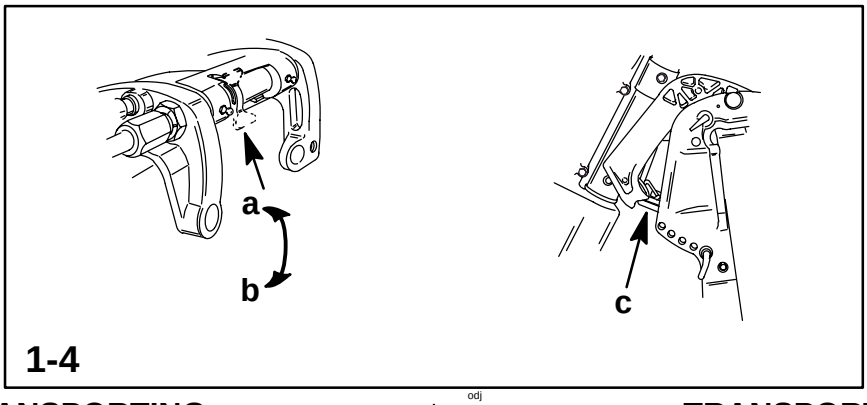


od

# TRANSPORTING

odj1

## TRAILERING BOAT/OUTBOARD – REMOTE CONTROL MODELS WITHOUT POWER TRIM

Trailer your boat with the outboard tilted down (vertical operating position).

If additional ground clearance is required, the outboard should be tilted up using the shallow water drive/trailering bracket (c). Additional clearance may be required for railroad crossings, driveways, and trailer bouncing.

### To Engage Bracket For Trailering

1 Set the tilt lock lever up to the release position (a).

2 Tilt up the outboard and engage the swallow water drive/trailering bracket (c).

3 Lower the outboard onto the bracket.

4 Push the tilt lock lever down to the lock position (b). This will lock the outboard down against the bracket.

**IMPORTANT: The tilt lock lever should be used to lock the outboard down when trailering. This will prevent the outboard from bouncing and causing possible damage to the outboard.**

Shift the outboard to forward gear. This prevents the propeller from spinning freely.

odd

# TRANSPORT

odj1d

## REMORQUAGE DU BATEAU/TRANSPORT DU MOTEUR – MODELES A COMMANDE A DISTANCE SANS RELEVAGE HYDRAULIQUE

Votre bateau doit être remorqué avec le moteur basculé vers le bas (position de fonctionnement verticale).

Si un dégagement supplémentaire par rapport au sol est nécessaire, placez alors le moteur en position haute maximum au moyen du support de fonctionnement en eaux peu profondes/remorquage  Un dégagement supplémentaire peut être utile pour les traversées de voies de chemin de fer, les entrées de garage et pour tenir compte des cahots de la remorque.

### Pour enclencher le support de remorquage

1 Placez levier de verrouillage de relevage en position relâchée (a).

2 Relevez le hors-bord et enclenchez le support de fonctionnement en eaux peu profondes/remorquage (c).

3 Abaissez le hors-bord sur le support.

4 Poussez levier de verrouillage de relevage en position de verrouillage (b). Le moteur sera ainsi bloqué contre le support.

**IMPORTANT: utiliser levier de verrouillage de relevage pour bloquer le hors-bord pour le remorquage et lui éviter tout cahot risquant de l'endommager.**

Placez le levier de changement de vitesse en marche avant. Ceci empêche l'hélice de tourner librement.

odj

# TRANSPORTE

odj1j

## REMOLQUE DE LA EMBARCACION/MOTOR FUERA DE BORDA – MODELOS DE CONTROL REMOTO SIN LEVANTE HIDRAULICO

Remolque su embarcación con el motor fuera de borda inclinado hacia abajo (posición vertical de operación).

Si se necesita mayor distancia libre hasta tierra, se debe inclinar hacia arriba el motor fuera de borda usando el soporte de remolque/travesía en aguas poco profundas (c). Podría requerirse mayor distancia libre para cruces de vías férreas, vías de acceso y rebotes del trailer.

### Para asegurar el soporte cuando se remolca

1 Ponga la palanca de enganche de la inclinación en la posición de soltar (a).

2 Incline hacia arriba el motor fuera de borda y enganche el soporte de remolque/travesía en aguas poco profundas (c).

3 Baje el motor fuera de borda al soporte.

4 Empuje la palanca de enganche de la inclinación hasta la posición de bloqueo (b). Esta acción asegurará el motor de fuera de borda contra el soporte.

**IMPORTANTE: La palanca de enganche de la inclinación debe usarse para asegurar el motor de fuera de borda al remolcarlo. Esto impedirá que el motor rebote y cause posibles daños al mismo.**

Coloque el motor fuera de borda en el cambio de velocidad hacia adelante.  Esto evita que la hélice gire libremente.

odh

# TRANSPORTE

odj1h

## REBOQUE DO BARCO/MOTOR DE POPA – MODELOS DE CONTROLE REMOTO SEM COMPENSADOR HIDRÁULICO

Seu barco deve ser rebocado com o motor de popa baixado (posição vertical de operação).

Se for necessária maior distância do solo, o motor pode ser inclinado para cima, utilizando-se a barra de suporte para propulsão em águas rasas/suporte de reboque (c). Pode ser necessária maior distância do solo em cruzamentos com estradas de ferro, em rampas e quando o reboque estiver sujeito a solavancos.

### Para Engatar o Suporte de Reboque

1 Mova a alavanca de travamento da inclinação para cima para soltá-la (a).

2 Incline o motor de popa para cima e engate a barra de suporte (c)

3 Abaixe o motor sobre o suporte.

4 Mova a alavanca de travamento da inclinação para baixo para a posição de travamento (b). Isto travará o motor contra o suporte, na posição abaixado.

**IMPORTANTE: A alavanca de travamento da inclinação deve ser utilizada para travar o motor na posição abaixada durante o reboque. Isto evitará que o motor se mova e fique sujeito a danos.**

Engate o câmbio na marcha a vante. Isto evita que a hélice gire livremente.

god19

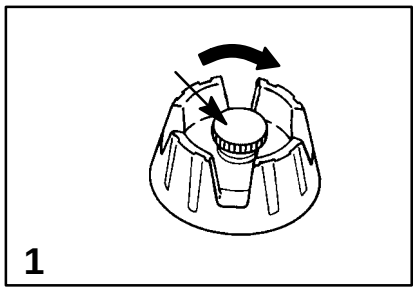


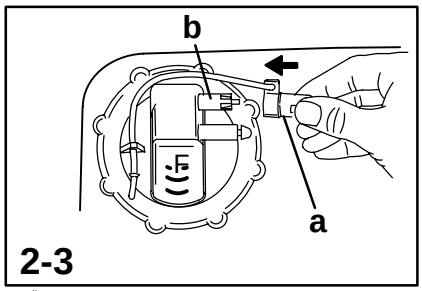


od

# TRANSPORTING

odh1

## TRANSPORTING PORTABLE FUEL TANKS

### Manual venting Type Fuel Tank

**1** Close fuel tank air vent when transporting tank. This will prevent escape of fuel or vapors from tank.

### Auto-venting Type Fuel Tank

**2** Disconnect the remote fuel line from tank. This will close the air vent and prevent escape of fuel or vapors from tank.

**3** Install tether cap (a) over the fuel line connector stem (b). This will protect the connector stem from being accidently pushed-in, thus, allowing fuel or vapor to escape.

**⚠ WARNING**

**Avoid serious injury or death from a gasoline fire or explosion. Follow portable fuel tank transporting instructions. Transport the fuel tank in a well ventilated area away from open flame or sparks.**

odd

# TRANSPORT

odh1d

## TRANSPORT DES RESERVOIRS DE CARBURANT PORTATIFS

### Réservoir de carburant à ventilation manuelle

**1** Fermez le bouchon de ventilation du réservoir de carburant lorsque vous transportez le réservoir, pour éviter que le carburant ou les vapeurs ne s'échappent du réservoir.

### Reservoir de carburant à ventilation automatique

**2** Débranchez le tuyau d'alimentation à distance du carburant du réservoir. Le bouchon de ventilation sera ainsi fermé, empêchant le carburant et les vapeurs de s'échapper du réservoir.

**3** Installez le capuchon protecteur (a) sur la tige du raccord du tuyau de carburant (b). La tige du raccord sera ainsi protégée et ne pourra être enfoncée, évitant au carburant et aux vapeurs de s'échapper.

**⚠ AVERTISSEMENT**

**Evitez de provoquer un incendie ou une explosion pouvant entraîner des blessures graves ou mortelles. Suivez les recommandations concernant le transport des réservoirs portatifs. Transportez le réservoir portatif dans un local bien aéré, à distance de toute flamme nue ou de toute étincelle.**

odj

# TRANSPORTE

odh1j

## TRANSPORTE DE TANQUES PORTÁTILES DE COMBUSTIBLE

### Tanque de combustible del tipo de aireacion manual

**1** Cierre la abertura de aireación del tanque cuando lo esté transportando. Esto evitará el escape de combustible o vapores.

### Tanque de combustible del tipo de aireacion automatica

**2** Desconecte la línea de combustible remota del tanque. Esto cerrará la abertura de aireación e impedirá el escape de combustible o vapores.

**3** Instale la tapa con cuerda (a) sobre la espita conectora de la línea de combustible (b). Esto evitará que se empuje accidentalmente la espita conectora hacia adentro, permitiendo en consecuencia el escape de combustible o vapor.

**⚠ ADVERTENCIA**

**En algunos países o estados existen leyes que regulan el transporte de tanques de combustible portátiles de plástico o metal. Observe las leyes que sean aplicables a su caso.**

odh

# TRANSPORTE

odh1h

## TRANSPORTANDO TANQUES PORTÁTEIS DE COMBUSTÍVEL

### Tanque de combustível do tipo de ventilação manual

**1** Feche a ventilação de ar do tanque de combustível quando transportá-lo. Isto evitará o escapamento de combustível ou de gases do tanque.

### Tanque de combustível do tipo de autoventilação

**2** Desconecte do tanque a mangueira de combustível remota. Isto fechará a ventilação de ar e evitará o escapamento de combustível ou de gases do tanque.

**3** Instale a tampa que está presa com a corrente (a) sobre a haste do conector da mangueira de combustível (b). Isto protegerá a haste do conector de ser empurrada para dentro acidentalmente, permitindo dessa forma que o combustível ou os gases escapem.

**⚠ AVISO**

**Evite ferimentos grave ou morte causados por um incêndio ou explosão de gasolina. Siga as instruções de transporte do tanque portátil de combustível. Transporte o tanque de combustível em uma área bem ventilada longe de chama descoberta ou faíscas.**

oe

# FUEL & OIL

oeb6

## GASOLINE RECOMMENDATIONS

### United States and Canada

Use a major brand of automotive unleaded gasoline with a minimum posted octane rating of 87. Mid-grade automotive gasolines that contain fuel injector cleaner are preferred for added internal engine cleanliness. Leaded gasoline is not recommended.

### International

Use a major brand of automotive unleaded gasoline with a minimum posted octane rating of 90RON. Automotive gasolines that contain fuel injector cleaner are preferred for added internal engine cleanliness. Leaded gasoline is acceptable in areas where unleaded gasoline is not available.

### Alcohol in Gasoline

We do not recommend the use of gasoline which contains alcohol because of the possible adverse effect the alcohol may have on the fuel system. In general, if only gasoline containing alcohol is available, it must not contain more than 10% ethanol or 5% methanol, and the addition of a Water Separating Fuel Filter is recommended.

If gasoline containing alcohol is used or if you suspect the presence of alcohol in your gasoline, increase your inspection of the fuel system, visually checking for fuel leaks or abnormalities.

Gasoline containing alcohol may cause the following problems to your outboard and fuel system:

- Corrosion of metal parts.
- Deterioration of elastomers and plastic parts.
- Wear and damage of internal engine parts.
- Starting and operating difficulties.
- Vapor lock or fuel starvation.

Some of these adverse effects are due to the tendency of gasoline containing alcohol to absorb moisture from the air, resulting in a phase of water and alcohol which separates from the gasoline in the fuel tank.

The adverse effects of alcohol are more severe with methanol and are worse with increasing content of alcohol.

oed

# HUILE ET CARBURANT

oeb6d

## CARBURANT RECOMMANDE

### Etats-Unis et Canada

Utilisez une grande marque d'essence automobile sans plomb d'un indice d'octane minimum affiché de 87. Pour une plus grande propreté interne du moteur, nous conseillons une essence à indice d'octane moyen contenant un produit détergent pour le système d'injection. L'essence au plomb n'est pas recommandée.

### International

Utilisez une grande marque d'essence automobile sans plomb d'un indice d'octane « Recherche » minimum affiché de 90. Pour une plus grande propreté interne du moteur, nous conseillons une essence à indice d'octane moyen contenant un produit détergent pour le système d'injection. L'essence au plomb est acceptable dans les régions où l'essence sans plomb n'est pas disponible.

### Essence à alcool

En raison des effets que l'alcool peut avoir sur le circuit de carburant, nous déconseillons l'utilisation d'essences à base d'alcool. Cependant, si c'est le seul carburant disponible, veillez à ce qu'il ne contienne pas plus de 10 % d'éthanol ou 5 % de méthanol et utilisez un filtre à carburant séparateur d'eau complémentaire.

Si une essence à alcool est utilisée ou si vous suspectez la présence d'alcool dans votre essence, inspectez soigneusement votre circuit de carburant en vous assurant visuellement de l'absence de toute fuite de carburant ou anomalie.

Une essence à alcool peut provoquer les dégâts suivants à votre moteur et à votre circuit de carburant :

- Corrosion des pièces métalliques.
- Détérioration des élastomères et pièces en plastique.
- Usure et détérioration des composants internes du moteur.
- Difficultés au démarrage et au cours du fonctionnement.
- Bouchon de vapeur ou panne d'alimentation en carburant.

Certains de ces effets défavorables sont dus à la tendance de l'essence à alcool à absorber l'humidité de l'air, produisant une phase eau-alcool se séparant de l'essence dans le réservoir de carburant.

Les effets nuisibles de l'alcool s'avèrent nettement plus prononcés dans le cas du méthanol et augmentent avec la teneur de ce dernier dans le carburant.

oej

# COMBUSTIBLE Y ACEITE

oeb6j

## RECOMENDACIONES SOBRE LA GASOLINA

### Estados Unidos y Canadá

Utilice gasolina corriente sin plomo de marca conocida con un octanaje mínimo de 87. Se prefiere el uso de gasolinas automotrices de grado medio que contengan limpiador de inyector de combustible para mejorar la limpieza interna del motor. No se recomienda usar gasolina con plomo.

### Internacional

Use una marca reconocida de gasolina automotriz sin plomo que tenga un octanaje declarado mínimo de 90RON. Se prefieren las gasolinas automotrices que contengan limpiador de inyectores de combustible para mejorar la limpieza interna del motor. La gasolina con plomo es aceptable en áreas donde no se pueda conseguir gasolina sin plomo.

### Alcohol en la gasolina

No recomendamos el uso de gasolina que contenga alcohol debido al posible efecto negativo del alcohol sobre el sistema de combustible. En general, si sólo se puede conseguir gasolina que contiene alcohol, ésta no debe contener más de 10% de etanol o 5% de metanol, y en este caso se recomienda usar un filtro de combustible con separador de agua.

Si se usa gasolina que contiene alcohol, o si se sospecha la presencia de alcohol en la gasolina, aumente la frecuencia de inspección del sistema de combustible, revisando visualmente si hay fugas de combustible o anomalías.

Una gasolina con contenido de alcohol puede causar los siguientes problemas a su motor de fuera de borda y al sistema de combustible:

- Corrosión de las partes metálicas.
- Deterioro de las partes fabricadas de elastómeros y plásticos.
- Desgaste y daño de las partes internas del motor.
- Dificultades de arranque y funcionamiento.
- Obstrucciones por burbujas o insuficiencia de combustible

Algunos de estos efectos negativos se deben a la tendencia de la gasolina con contenido de alcohol de absorber la humedad del aire, produciéndose una fase de agua y alcohol que se separa de la gasolina en el tanque de combustible.

Los efectos negativos del alcohol son más graves con el metanol y empeoran con el aumento del contenido de alcohol.

oeh

# COMBUSTÍVEL E ÓLEO

oeb6h

## RECOMENDAÇÕES SOBRE A GASOLINA

### Nos Estados Unidos e Canadá

Use uma das principais marcas conhecidas de gasolina sem chumbo para automóveis, com um mínimo de 87 octanas. Recomenda-se o uso de gasolina aditivada com limpador de injetor de combustível para melhor limpeza interna do motor. Não se recomenda o uso de gasolina com chumbo.

### Em outros países

Use uma marca principal de gasolina sem chumbo para automóvel com uma octanagem mínima declarada de 90RON. As gasolinas para automóvel que contenham limpadores de injetor de combustível são preferíveis devido à melhor limpeza interna do motor. As gasolinas com chumbo são aceitáveis em áreas onde a gasolina sem chumbo não está disponível.

### Álcool

Não recomendamos o uso de gasolina que contenha álcool devido a possibilidade do efeito adverso que o álcool possa ter no sistema de combustível. Em geral, se houver apenas a disponibilidade de gasolina contendo álcool, ela não deve conter mais de 10% de etanol ou 5% de metanol e recomenda–se a adição de um Filtro de Combustível de Separação da Água.

Caso seja usada gasolina com álcool ou se suspeitar a presença de álcool na gasolina, aumente a freqüência da verificação do sistema de combustível, observando visualmente a presença de vazamentos de combustível ou anormalidades.

A gasolina contendo álcool pode causar os seguintes problemas nos motores de popa e no sistema de combustível:

- Corrosão de peças metálicas
- Deterioração de elastômeros e peças de plástico.
- Desgaste e danos à peças internas do motor.
- Dificuldades de partida e funcionamento
- Aprisionamento de vapor ou insuficiência de combustível

Alguns desses efeitos adversos devem-se à tendência da gasolina contendo álcool absorver umidade do ar, resultando na separação da água e do álcool no tanque de combustível.

Os efeitos adversos do álcool são mais sérios com a presença de metanol e piores quando se aumenta o teor de álcool.

oe

# FUEL & OIL

oee8

## FILLING FUEL TANK

**⚠ WARNING**

**Avoid serious injury or death from a gasoline fire or explosion. Always stop the engine and DO NOT smoke or allow open flames or sparks in the area while filling fuel tanks.**

Fill fuel tanks outdoors away from heat, sparks, and open flames.

Remove portable fuel tanks from boat to refill them.

Always stop engine before refilling tanks.

Do not completely fill the fuel tanks. Leave approximately 10% of the tank volume unfilled. Fuel will expand in volume as its temperature rises and can leak under pressure if the tank is completely filled.

### Portable Fuel Tank Placement in the Boat

Place the fuel tank in the boat so that the tank vent will stay higher than the fuel level in the tank under normal boat operating conditions.

---

oed

# HUILE ET CARBURANT

oee8d

## REMPLISSAGE DES RESERVOIRS DE CARBURANT

**⚠ AVERTISSEMENT**

**Evitez de provoquer un incendie ou une explosion pouvant entraîner des blessures graves ou mortelles. Arrêtez toujours le moteur lorsque vous remplissez les réservoirs de carburant, ABSTENEZ-VOUS DE FUMER, et restez à l'écart des flammes et des sources d'étincelles.**

Remplissez les réservoirs de carburant en plein air, à l'écart des flammes et de toute source de chaleur ou d'étincelles.

Retirez les réservoirs de carburant portatifs du bateau avant de les remplir.

Arrêtez toujours le moteur avant de remplir les réservoirs de carburant.

Ne remplissez pas complètement le réservoir de carburant. Laissez environ 10 % du volume du réservoir vide. Le carburant se dilate sous l'action de la chaleur et peut provoquer des fuites sous l'effet de la pression, si le réservoir est complètement rempli.

### Installation du réservoir de carburant portatif dans le bateau

Placez le réservoir de carburant dans le bateau de manière à ce que le bouchon de ventilation du réservoir soit au-dessus du niveau de carburant dans le réservoir, dans des conditions normales de navigation.

---

oej

# COMBUSTIBLE Y ACEITE

oee8j

## LLENADO DEL TANQUE DE COMBUSTIBLE

**⚠ ADVERTENCIA**

**Evite lesiones graves o la muerte originadas por un incendio o explosión de gasolina. Siempre detenga el motor y NO fume ni permita que hayan llamas ni chispas cerca mientras se estén llenando los tanques de combustible.**

Llene los tanques de combustible al aire libre, alejado del calor, las chispas y las llamas.

Retire los tanques de combustible portátiles de la embarcación para volverlos a llenar.

Siempre detenga el motor antes de llenar los tanques.

No llene completamente los tanques de combustible. Deje aproximadamente un 10% del volumen del tanque sin llenar. El combustible aumentará de volumen a medida que sube la temperatura y puede haber fugas bajo presión si el tanque está completamente lleno.

### Colocacion del tanque portátil de combustible en la embarcación

Coloque el tanque de combustible en la embarcación de manera que bajo condiciones normales de operación la abertura de aireación quede por encima del nivel de combustible en el tanque.

---

oeh

# COMBUSTÍVEL E ÓLEO

oee8h

## ABASTECIMENTO DO TANQUE DE COMBUSTÍVEL

**⚠ AVISO**

**Evite ferimentos graves e morte devido a incêndio ou explosão de gasolina. Desligue sempre o motor e NÃO fume ou permita a existência de chamas ou faíscas na área, ao abastecer o tanques de combustível.**

Abasteça os tanques de combustíveis ao ar livre, longe do calor, faíscas e chamas abertas.

Retire do barco os tanques portáteis de combustível, para reabastecê-los.

Desligue sempre o motor antes de abastecer os tanques.

Não encha completamente os tanques de combustível. Deixe aproximadamente 10% do volume do tanque sem encher. O combustível expandirá em volume à medida que a sua temperatura aumenta e pode escapar sob pressão se o tanque estiver completamente cheio.

### Colocação Do Tanque Portátil De Combustível No Barco

Coloque o tanque de combustível no barco de modo que a ventilação do tanque fique mais alta do que o nível de combustível do tanque, em condições normais de operação do barco.

---

goe2

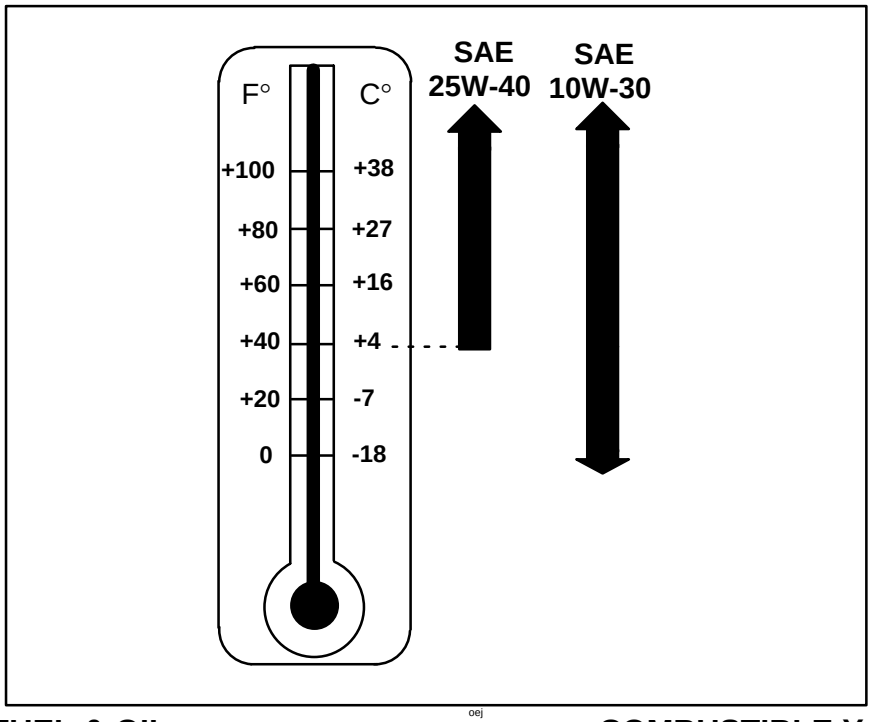


oe

# FUEL & OIL

oej2

## ENGINE OIL RECOMMENDATIONS

Use Quicksilver or Mercury Precision Lubricants 4-stroke outboard oil or 4-cycle marine engine oil with the proper viscosity for the expected temperature in your area (see chart above). If not available, use a premium quility 4-cycle engine oil, certified to meet or exceed any one or combination of the following American Petroleum Institute (API) Service Classification SH, SG, SF, CF-4, CE, CD, CDII.

### RECOMMENDED SAE VISCOSITY FOR ENGINE OIL

- SAE 10W-30 viscosity oil is recommended for use in all temperatures.
- SAE 25W-40 viscosity oil may be used at temperatures above 40° F (4° C).

oed

# HUILE ET CARBURANT

oej2d

## RECOMMANDATIONS EN MATIERE D'HUILE MOTEUR

Utilisez de l'huile pour moteur hors–bord 4 temps Quicksilver ou Mercury Precision Lubricants, ou de l'huile pour moteurs marins 4 temps d'une viscosité appropriée aux conditions climatiques de votre région (cf. tableau ci–dessus). Si une telle huile n'est pas disponible, utilisez une huile pour moteur 4 temps de première qualité, conforme ou supérieure aux normes de l'American Petroleum Institute (API) suivantes : SH, SG, SF, CF–4, CE, CD, CDII.

### Viscosité selon SAE recommandée pour l'huile moteur

- L'huile de viscosité SAE 10W–30 est recommandée pour toutes les températures.
- L'huile de viscosité SAE 25W–40 peut être utilisée à des températures supérieures à 4°C.

oej

# COMBUSTIBLE Y ACEITE

oej2j

## RECOMENDACIONES SOBRE EL ACEITE DE MOTOR

Use aceite para motor fuera de borda de 4 tiempos Quicksilver o Mercury Precision Lubricants, o un aceite de motor marino de 4 tiempos con la viscosidad correcta para la temperatura esperada en su área (véase el cuadro anterior). Si no se consigue, use un aceite de motor de cuatro tiempos de primera calidad, que cumpla o exceda una cualquiera o una combinación de las siguientes Clasificaciones de Servicio del American Petroleum Institute (API): SH, SG, SF, CF–4, CE, CD y CDII.

### Viscosidad SAE recomendada para el aceite de motor

- Se recomienda un aceite de viscosidad SAE 10W–30 para uso a cualquier temperatura.
- El aceite de viscosidad SAE 25W–40 puede ser usado para temperaturas mayores de 4°C.

oeh

# COMBUSTÍVEL E ÓLEO

oej2h

## RECOMENDAÇÕES DE ÓLEO DO MOTOR

Use óleo para motor de popa de 4 tempos ou óleo para motor marinho de 4 tempos "Quicksilver ou Mercury Precision Lubricants" (Lubrificantes de Precisão Mercury ou Quicksilver) que tenham a viscosidade adequada para a temperatura esperada em sua área (veja a tabela acima). Se eles não estiverem disponíveis, use um óleo "premium" (nobre) para motor de 4 tempos que seja certificado de estar em conformidade ou exceder qualquer uma, ou a combinação, das Classificações de Serviço seguintes SH, SG, SF, CF–4, CE, CD, CDII do Instituto Americano de Petróleo (API).

### Viscosidade SAE recomendada para óleo do motor

- Óleo com viscosidade SAE 10W–30 é recomendado para uso em todos os níveis de temperatura.
- Óleo com viscosidade SAE 25W–40 só pode ser usado em temperaturas acima de 4°C.

goe6

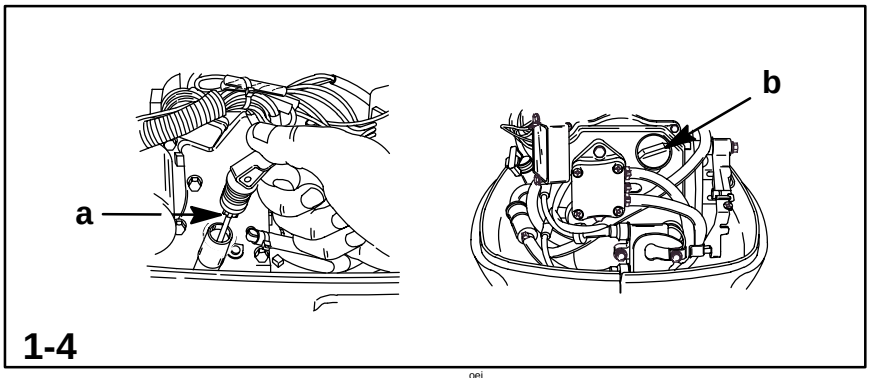


oe

# FUEL & OIL

oen1

## CHECKING AND ADDING ENGINE OIL

**IMPORTANT: Do not overfill. Be sure that the outboard is upright (not tilted) when checking oil.**

**1** Turn the engine off. Have the outboard in a level operating position. Remove the top cowl.

**2** Flip the handle up and pull out the dipstick (a). Wipe it with a clean rag or towel and push it back in all-the-way.

**3** Pull the dipstick back out again and observe the oil level. If the oil level is low, remove the oil filler cap (b) and fill to (but not over) the upper oil level with the recommended oil.

**IMPORTANT: Inspect oil for signs of contamination. Oil contaminated with water will have a milky color to it; oil contaminated with fuel will smell strongly of fuel. If contaminated oil is noticed, have the engine checked by your dealer.**

**4** Push the dipstick back in all the way, then flip the handle down to lock the dipstick in place. Reinstall the oil filler cap and hand tighten securely.

oed

# HUILE ET CARBURANT

oen1d

## VERIFICATION ET ADDITION D'HUILE MOTEUR

**IMPORTANT: ne remplissez pas trop. Veillez à ce que le moteur hors bord soit vertical (pas incliné) lorsque vous vérifiez le niveau d'huile.**

**1** Arrêtez le moteur. Placez - le en position verticale de marche. Retirez le capot supérieur.

**2** Basculez la poignée vers le haut et retirez la jauge de niveau (a). Essuyez-la avec un chiffon ou une serviette propre et réenfoncez-la complètement.

**3** Retirez de nouveau la jauge et observez le niveau d'huile. S'il est trop bas, retirez le bouchon de remplissage d'huile (b) et remplissez d'huile recommandée jusqu'au repère supérieur de niveau (sans le dépasser).

**IMPORTANT: vérifiez que l'huile n'est pas contaminée. Si elle contient de l'eau, elle aura une couleur laiteuse ; si elle contient du carburant, elle en aura l'odeur. Dans les deux cas, faites vérifier le moteur par votre concessionnaire.**

**4** Réenfoncez complètement la jauge de niveau ; puis basculez la poignée vers le bas pour verrouiller la jauge en place. Remettez le bouchon de remplissage d'huile et serrez-le bien à la main.

oej

# COMBUSTIBLE Y ACEITE

oen1j

## REVISAR Y AÑADIR ACEITE DE MOTOR

**IMPORTANTE: No ponga demasiado aceite. Cerciórese de que el motor fuera de borda se encuentre en posición vertical (no inclinado) al revisar el aceite.**

**1** Apague el motor. Ponga el motor fuera de borda en una posición de operación vertical. Quite la cubierta superior del motor.

**2** Voltee la manija hacia arriba y saque la varilla medidora de aceite (a). Límpiela con una toalla o un trapo limpios, e introdúzcala nuevamente del todo.

**3** Saque nuevamente la varilla medidora y observe el nivel del aceite. Si el nivel es bajo, quite la tapa de llenado (b) y aumente aceite del tipo recomendado hasta el nivel superior (pero sin echar demasiado).

**IMPORTANTE: Revise el aceite para ver si hay indicios de contaminación. El aceite contaminado con agua tendrá un color lechoso; el aceite contaminado con combustible tendrá un olor fuerte a combustible. Si se nota que hay aceite contaminado, lleve el motor a su distribuidor para que lo revise.**

**4** Empuje del todo la varilla medidora de aceite; después gire la manija hacia abajo para bloquear la varilla medidora en su lugar. Vuelva a instalar la tapa de llenado de aceite y apriétela a mano con firmeza.

oeh

# COMBUSTÍVEL E ÓLEO

oen1h

## VERIFICAÇÃO E ADICIONAMENTO DE ÓLEO NO MOTOR

**IMPORTANTE: Não encha em excesso. Certifique-se de que o motor de popa está na posição** vertical **(não inclinado) ao verificar o nível do óleo.**

**1** Desligue o motor. Posicione o motor de popa na posição vertical. Retire a capota superior do motor.

**2** Vire o pegador para cima e retire a vareta de medição do óleo (a). Limpe-a com um pano ou toalha limpa e introduza-a novamente até o final.

**3** Retire a vareta de medição e observe o nível do óleo. Se o nível do óleo estiver baixo, retire a tampa de abastecimento de óleo (b) e encha (mas não ultrapasse) o nível superior com o óleo recomendado.

**IMPORTANTE: Inspecione o óleo quanto a sinais de contaminação. O óleo contaminado com água terá uma cor leitosa; o óleo contaminado com a gasolina terá um odor forte de combustível. Se for observado óleo contaminado, tome as providências devidas para que o motor seja inspecionado pelo seu revendedor.**

**4** Reintroduza a vareta até o final e em seguida vire o pegador para baixo para travar a vareta de medição. Recoloque a tampa de abastecimento de óleo e aperte-a com firmeza.

gog142

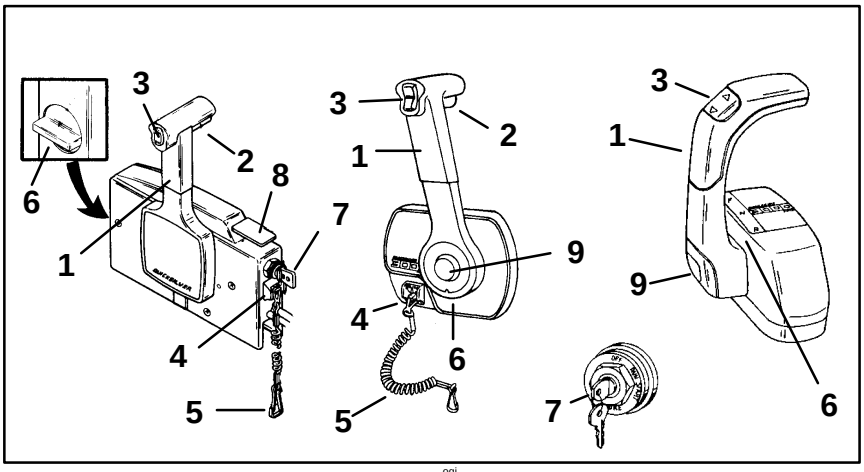


og

# FEATURES & CONTROLS

oge12

## REMOTE CONTROL FEATURES

Your boat may be equipped with one of the Mercury Precision or Quicksilver remote controls shown. If not, consult your dealer for a description of the functions and operations of the remote control.

**1** Control Handle – Forward, Neutral, Reverse.

**2** Neutral Release Lever

**3** Trim/Tilt Switch (if Equipped) – Refer to Power Trim Operation.

**4** Lanyard Stop Switch – Read the Lanyard Stop Switch safety explanation and Warning in the General Information Section.

**5** Lanyard – Read the lanyard stop switch safety explanation and warning in the General Information Section.

**6** Throttle Friction Adjustment – Console Controls require cover removal for adjustment.

**7** Ignition Key Switch – Off, On, Start, Choke

**8** Fast Idle Lever – Raising lever will increase engine idle speed in neutral. Refer to Starting the Engine in the Operation Section.

**9** Throttle Only Button – Pushing in the button will enable you to advance the control handle for increasing engine idle speed without shifting outboard into gear. Refer to Starting the Engine in the Operation Section.

ogd

# FONCTIONS ET COMMANDES

oge12d

## CARACTERISTIQUES DE LA COMMANDE A DISTANCE

Votre bateau peut être équipé d'une des commandes à distance Mercury Precision ou Quicksilver indiquées. Dans le cas contraire, contactez votre revendeur pour obtenir une description des caractéristiques et du fonctionnement de la commande à distance.

**1** Poignée de commande – Marche avant, point mort, marche arrière

**2** Levier de relâchement du point mort

**3** Interrupteur de trim/relevage (sur les modèles équipés) – Reportez–vous à la rubrique décrivant le fonctionnement du relevage hydraulique.

**4** Coupe–circuit d'urgence – Lisez la consigne de sécurité et la notice d'avertissement concernant le coupe–circuit d'urgence dans le chapitre intitulé Informations générales.

**5** Cordon – Lisez la consigne de sécurité et la notice d'avertissement concernant le coupe–circuit d'urgence dans le chapitre intitulé Informations générales.

**6** Réglage du frottement de l'accélérateur – Sur les commandes installées sur la console, ce réglage requiert la dépose du carter.

**7** Clé de contact – Off (Arrêt), On (Marche), Start (Démarrage), Choke (Starter)

**8** Levier de ralenti accéléré – Relevez–le pour augmenter la vitesse de ralenti du moteur au point mort. Reportez–vous à la rubrique Démarrage du moteur dans le chapitre sur le fonctionnement.

**9** Bouton des gaz – Enfoncez le bouton pour avancer la poignée de commande et augmenter la vitesse de ralenti du moteur sans mettre ce dernier en prise. Reportez–vous à la rubrique Démarrage du moteur dans le chapitre sur le fonctionnement.

ogj

# CARACTERISTICAS Y CONTROLES

oge12j

## DISPOSITIVOS DE CONTROL REMOTO

Es posible que su embarcación esté equipada con uno de los controles remotos Mercury Precision o Quicksilver mostrados. Si no es así, pida a su distribuidor una descripción de las funciones y operaciones del control remoto.

**1** Palanca de control - Avance, Neutro, Retroceso

**2** Gatillo de desenganche neutral

**3** Interruptor de levante/inclinación (si forma parte del equipo) - Consulte Operación del levante hidráulico.

**4** Interruptor de parada tipo cordón - Lea la explicación de seguridad y la advertencia de este interruptor en la sección Información general.

**5** Cordón de parada de emergencia - Lea la explicación de seguridad y la advertencia del interruptor de parada tipo cordón en la sección Información general.

**6** Ajuste de la fricción del acelerador - Para ajustar los controles de la consola es necesario quitar la tapa.

**7** Interruptor de la ignición - Off (Apagado), On (Encendido), Start (Arranque), Choke (Regulador de aire)

**8** Palanca de marcha en vacío rápida - Cuando se sube la palanca se aumentará la velocidad de marcha en vacío en neutro. Consulte la sección Arranque del motor en la sección Operación.

**9** Botón de sólo acelerador - Hundiendo el botón se podrá avanzar la palanca de control para aumentar la velocidad de marcha en vacío del motor sin tener que embragar el motor. Consulte la sección Arranque del motor en la sección Operación.

ogh

# CARACTERÍSTICAS E CONTROLES

oge12h

## CARACTERÍSTICAS DO CONTROLE REMOTO

O seu barco pode ser equipado com um dos controles remoto Mercury Precision ou Quicksilver mostrados. Se não for, consulte o seu revendedor no que se refere às funções e operação do controle remoto.

**1** Alavanca do Controle – Marcha a vante, Neutro, Marcha à Ré

**2** Alavanca de Desengate de Neutro

**3** Interruptor de Compensação/Inclinação (Se for equipado) – Consulte a Operação do Compensador Hidráulico

**4** Interruptor de Parada de Corda – Leia as explicações de segurança do Interruptor de Parada de Corda e os Avisos na Seção de Informações Gerais.

**5** Corda – Leia as explicações de segurança do interruptor de parada de corda e os avisos na Seção de Informações Gerais.

**6** Ajuste do Atrito do Acelerador – Os controles de consolo exigem a remoção da tampa para fazer a ajustagem.

**7** Interruptor à Chave da Ignição – "Off" (Desligar), "On" (Ligar), "Start" (Partida), "Choke" (Afogador)

**8** Alavanca de Marcha Lenta Rápida – A elevação da alavanca aumentará a velocidade de marcha lenta do motor. Consulte a Partida do Motor na Seção de Operação.

**9** Botão Somente de Aceleração – Empurrar o botão lhe permitirá avançar a alavanca do controle para aumentar a velocidade de marcha lenta do motor sem haver a necessidade de engrenar o motor de popa. Consulte a Partida do Motor na Seção de Operação.

gog55

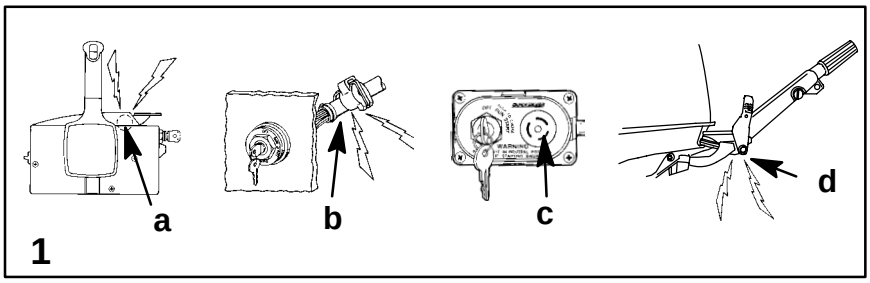


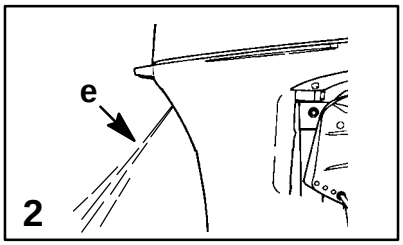


og

# FEATURES & CONTROLS

ogb48

## WARNING SYSTEM

**1** The outboard warning system incorporates a warning horn inside the boat. Remote control models will have the warning horn located inside the remote control (a) or connected to the ignition key switch (b). Tiller handle models will have the warning horn located in the ignition key panel (c) for electric start models or below the tiller handle (d) for manual start models.

### Warning System Operation

If the engine overheats or the oil pressure drops too low, the warning system will be activated. The warning horn will sound continuously and engine speed will be limited to 2000 RPM.

### Warning System Activated

**2** If the warning system is activated, immediately reduce engine speed to idle. Shift outboard into neutral and visually check for a steady flow of water (e) discharging from the water pump indicator hole. If no water is flowing out, the water pump is not working and the engine is overheating. See **Engine Overheat** explanation on the next page.
If water is discharging from the water pump indicator hole, stop engine and check the oil level. A low oil pressure problem may exist. See **Low Oil Pressure** explanation on the next page.

ogd

# FONCTIONS ET COMMANDES

ogb48d

## AVERTISSEUR SONORE

**1** Le système d'alarme du- moteur hors–bord comprend un avertisseur sonore situé à l'intérieur du bateau. Sur les modèles avec commande à distance, ce dispositif se trouve à l'intérieur de la commande à distance (a) ou est branché sur l'interrupteur de la clé de contact (b). Sur les bateaux à barre franche, l'avertisseur est situé dans le tableau de la clé de contact (c), pour les modèles à démarrage électrique, ou au–dessous de la barre franche (d), pour les modèles à démarrage manuel.

### Fonctionnement de l'avertisseur sonore

L'arertisseur sonore est activé en cas de surchauffe du moteur ou de chute de la pression d'huile à un niveau trop bas. L'avertisseur sonore retentit de façon continue et le régime du moteur est limité à 2000 tr/mn.

### Activation de l'avertisseur sonore

**2** En cas d'activation de l'avertisseur sonore, réduisez immédiatement le régime du moteur jusqu'au ralenti. Mettez le moteur hors bord au point mort et vérifiez qu'un filet d'eau continu (e) sort de l'orifice témoin de la pompe. Si ce n'est pas le cas, la pompe à eau ne fonctionne pas et le moteur surchauffe. Voir la rubrique **Surchauffe du moteur** à la page suivante.
Si de l'eau s'écoule de l'orifice témoin de la pompe à eau, arrêtez le moteur et vérifiez le niveau d'huile. Il peut y avoir un problème de pression d'huile trop basse. Voir la rubrique **Pression d'huile trop basse** à la page suivante.

ogj

# CARACTERISTICAS Y CONTROLES

ogb48j

## SISTEMA DE ALARMA

**1** El sistema de alarma del motor fuera de borda tiene una bocina de alarma dentro de la embarcación. Los modelos de control remoto tendrán la bocina de alarma dentro del control remoto (a) o conectada al interruptor de la ignición (b). Los modelos con palanca de dirección manual tendrán la bocina de alarma en el panel de la llave del encendido (c) en los motores de arranque eléctrico, o debajo de mango de la palanca de dirección manual (d) en los modelos de arranque manual.

### Operación del sistema de alarma

Si se recalienta el motor, o el nivel del aceite disminuye demasiado, se activará el sistema de alarma. La alarma sonará continuamente y la velocidad del motor quedará limitada a un máximo de 2000 RPM.

### Sistema de alarma activado

**2** Si se activa el sistema de alarma, reduzca de inmediato la velocidad del motor hasta marcha en vacío. Ponga el motor fuera de borda en neutro y compruebe visualmente si sale un chorro continuo de agua (e) por el agujero indicador de la bomba de agua. Si no sale nada de agua, la bomba de agua no está funcionando y el motor está recalentando. Consulte la explicación **Recalentamiento del motor**, en la página siguiente.
Si sale agua por el agujero indicador de la bomba de agua, detenga el motor y revise el nivel de aceite. Podría existir un problema de baja presión de aceite. Consulte la explicación **Baja presión de aceite,** en la página siguiente.

ogh

# CARACTERÍSTICAS E CONTROLES

ogb48h

## SISTEMA DE ALARME

**1** O sistema de advertência do motor de popa incorpora um alarme dentro do barco. Os modelos de controle remoto terão o alarme localizado dentro do controle remoto (a) ou conectado no interruptor da chave de ignição (b). Os modelos com cana do leme terão o alarme localizado no painel da chave de ignição (c) quando se tratar de modelos de arranque elétrico ou embaixo da cana do leme (d) quando se tratar dos modelos de arranque manual.

### Operação do Sistema de Alarme

Se o motor superaquecer ou a pressão do óleo baixar demais, o sistema de alarme será ativado. O alarme soará continuamente e a rotação do motor ficará limitada a 2000 RPM.

### Sistema de Alarme Ativado

**2** Se o sistema de alarme for ativado, reduza imediatamente a rotação do motor para marcha lenta. Mude a marcha para neutro e verifique se há um fluxo contínuo de água (e) saindo do furo indicador da bomba d'água. Se não estiver saindo água, a bomba não está funcionando e o motor está superaquecendo. Ver explicação sobre **Superaquecimento do Motor** na página seguinte.
Se houver água saindo pelo furo indicador da bomba d'água, desligue o motor e verifique o nível do óleo. Pode haver um problema de baixa pressão. Ver a explicação sobre **Baixa Pressão do Óleo** na página seguinte.

og

# FEATURES & CONTROLS

ogb11

## WARNING SYSTEM

### Engine Overheat

Stop the engine. If no water is coming out of the water pump indicator hole or flow is intermittent, check the cooling water intake holes for obstruction. If no obstruction is found, there may be a blockage in the cooling system or a water pump problem. Have your dealer check the outboard. Operating an overheated engine will cause engine damage. See the following note.

If a steady flow of water is coming out of the water pump indicator hole and the engine continues to overheat, consult your dealer. Operating an overheated engine will cause engine damage. See the following note.

*Note: Should overheating occur and you are stranded, stop the engine and allow it to cool down this will usually allow some additional low speed (idle) running time before the engine starts to overheat again.*

ogw1

### Low Oil Pressure

The warning system will be activated if the oil pressure drops too low. First, stop the engine and check the oil level. Add oil if necessary. If the oil is at the recommended level and the warning horn continues to sound, consult your dealer. Engine speed will be limited to 2000 RPM, however you should not continue to run engine.

---

ogd

# FONCTIONS ET COMMANDES

ogb11d

## AVERTISSEUR SONORE

### Surchauffe du moteur

Arrêtez le moteur. Si aucun filet d'eau ne s'écoule de l'orifice témoin de la pompe à eau ou si l'écoulement est intermittent, vérifiez les prises d'eau de refroidissement pour voir si elles sont bouchées. Si ce n'est pas le cas, il se peut que le circuit de refroidissement soit obstrué ou qu'il y ait un problème de pompe à eau. Faites vérifier le moteur hors bord par votre revendeur. L'utilisation d'un moteur qui surchauffe endommagera celui-ci. Voir la remarque ci-après.

Si de l'eau s'écoule en permanence de l'orifice témoin de la pompe à eau et que le moteur continue à surchauffer, consultez votre revendeur. L'utilisation d'un moteur qui surchauffe endommagera celui-ci. Voir la remarque ci-dessous.

*Remarque: Si le moteur surchauffe et que vous êtes immobilisé, arrêtez-le et laissez-le refroidir. Cela permettra généralement de le faire ensuite tourner à bas régime (ralenti) un pue plus long temps avant qu'il ne recommence à surchauffer.*

ogw1d

### Pression d'huile trop basse

Le système d'avertissement sera activé si la pression d'huile tombe à un niveau trop bas. Arrêtez d'abord le moteur, puis vérifiez le niveau d'huile. Ajoutez de l'huile s'il le faut. Si l'huile atteint le niveau recommandé et que l'avertisseur sonore continue à retentir, consultez votre revendeur. Le régime du moteur doit être limité à 2000 tr/mn, mais vous ne devriez pas continuer à vous servir de celui-ci.

---

ogj

# CARACTERISTICAS Y CONTROLES

ogb11j

## SISTEMA DE ALARMA

### Recalentamiento del motor

Detenga el motor. Si no sale agua por el agujero indicador de la bomba de agua, o el flujo es intermitente, revise los agujeros de la toma de agua de enfriamiento en busca de obstrucción. Si no hay ninguna obstrucción, podría haber un atasco en el sistema de enfriamiento o un problema en la bomba de agua. Pida a su distribuidor que revise el motor fuera de borda. La operación de un motor recalentado causará daños al motor. Consulte la nota siguiente.

Si sale un chorro constante de agua por el agujero indicador de la bomba de agua y el motor sigue recalentando, consulte con su distribuidor. La operación de un motor recalentado causará daños al motor. Consulte la nota siguiente.

*Nota: Si se recalentara el motor y usted se encontrara varado, detenga el motor y déjelo enfriar. Generalmente, esto permitirá disponer de tiempo adicional de funcionamiento a baja velocidad (marcha en vacío) antes de que el motor empiece a recalentar nuevamente.*

ogw1j

### Baja presión de aceite

El sistema de alarma se activará si la presión de aceite disminuye demasiado. Primero, detenga el motor y revise el nivel del aceite; añada si es necesario. Si el aceite tiene el nivel recomendado y la alarma sigue sonando, consulte con su distribuidor. La velocidad del motor quedará limitada a 2000 RPM, sin embargo, no debería continuar haciendo funcionar el motor.

---

ogh

# CARACTERÍSTICAS E CONTROLES

ogb11h

## SISTEMA DE ALARME

### Superaquecimento do Motor

Desligue o motor. Se não sai água pelo furo indicador da bomba d'água ou se o fluxo for intermitente, examine os furos de entrada de água de resfriamento para ver se estão obstruídos. Se não houver, pode existir bloqueio do sistema de resfriamento ou problema com a bomba d'água. Solicite ao seu revendedor que verifique o motor. A operação do motor superaquecido poderá resultar em danos ao mesmo. Veja a nota abaixo.

Se sai um fluxo contínuo pelo furo indicador da bomba d'água e o motor continua a superaquecer, consulte o seu revendedor. A operação do motor superaquecido pode resultar em danos ao mesmo. Veja a nota abaixo.

*Nota: Caso ocorra superaquecimento e você se encontre numa situação sem recursos, desligue o motor e deixe que esfrie. Este procedimento permitirá um certo tempo operacional extra em baixa velocidade (marcha lenta) antes que o motor superaqueça novamente.*

ogw1h

### Baixa Pressão do Óleo

Se a pressão do óleo ficar muito baixa, será ativado o sistema de alarme. Primeiramente, desligue o motor e verifique o nível do óleo. Adicione óleo se necessário. Se o óleo estiver no nível recomendado e o alarme continuar a soar, consulte o seu revendedor. A rotação do motor não excederá 2000 RPM, porém, não deixe que o motor continue ligado.

---

gog129

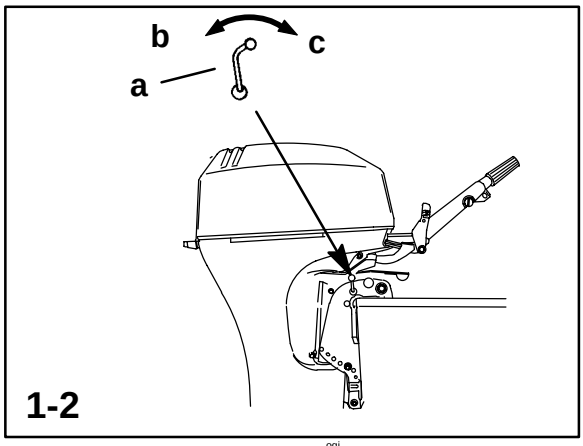


og

# FEATURES & CONTROLS

osj1

## MANUAL GAS ASSISTED TILT SYSTEM – TILLER HANDLE MODELS WITHOUT POWER TRIM

Models without power trim are equipped with a tilt assist system that allows the operator to easily tilt and lock the outboard at any tilt position from full down to full up.

This tilt system is designed to be adjusted when the outboard is idling in neutral or with the engine turned off.

**1** Before operating, the outboard must be locked in its tilt position by moving the tilt lock lever (a) to the LOCK/RUN position.

**⚠ WARNING**

**Before operating, the outboard must be locked in its tilt position by moving the tilt lock lever to LOCK/RUN position. Failure to lock the outboard in its tilt position could result in the outboard tilting up out of the water during deceleration or while operating in reverse, resulting in possible loss of boat control. Loss of boat control can result in serious injury, death, or boat damage.**

### Basic Tilting Operation

**2** Move tilt lock lever (a) to the TILT (b) position. Tilt outboard to desired position and lock in place by moving the tilt lock lever back to the LOCK/RUN (c) position.

ogd

# FONCTIONS ET COMMANDES

osj1d

## SYSTEME DE RELEVAGE A GAZ MANUEL – MODELES A BARRE FRANCHE SANS RELEVAGE HYDRAULIQUE

Les modèles qui ne disposent pas de relevage hydraulique sont équipés d'un système de relevage assisté qui permet à l'opérateur de faire basculer et de verrouiller aisément le moteur sur toutes les positions de relevage offertes.

Ce système se règle lorsque le moteur est au point mort ou arrêté.

**1** Avant de démarrer, le moteur doit être bloqué en position de relevage en plaçant le levier de verrouillage du relevage (a) sur la position LOCK/RUN (Verrouillage/Marche).

**⚠ AVERTISSEMENT**

**Avant d'utiliser le système, verrouillez le moteur en position de relevage en plaçant le levier de verrouillage du relevage (a) en position LOCK/RUN (Verrouillage/Marche). Sinon, le moteur hors-bord risque de sortir de l'eau durant la décélération ou en marche arrière, entraînant une perte de contrôle éventuelle du bateau. Il pourrait alors en résulter des blessures graves, voire mortelles, ou des dommages matériels au bateau.**

### Utilisation normale

**2** Placez le levier de verrouillage du relevage (a) sur TILT (b) (Basculement). Basculez le moteur dans la position désirée et bloquez–le en replaçant le levier de verrouillage sur LOCK/RUN (c) (Verrouillage/Marche).

ogj

# CARACTERISTICAS Y CONTROLES

osj1j

## SISTEMA MANUAL DE INCLINACION ASISTIDO POR GAS – MODELOS CON PALANCA DE DIRECCION MANUAL SIN LEVANTE HIDRAULICO

Los modelos sin levante hidráulico están equipados con un sistema de ayuda de inclinación que permite que el operador incline y asegure fácilmente el motor fuera de borda en cualquier posición inclinada desde inclinación máxima hacia abajo hasta inclinación máxima hacia arriba.

Este sistema de inclinación ha sido diseñado para que se regule cuando el motor fuera de borda esté funcionando en neutro o cuando el motor esté apagada.

**1** Antes de la operación, se debe bloquear el motor fuera de borda en su posición inclinada moviendo la palanca de enganche de la inclinación (a) hacia la posición LOCK/RUN (ENGANCHE/MARCHA).

**⚠ ADVERTENCIA**

**Antes de operar el motor fuera de borda, se debe asegurar en su posición de inclinación moviendo la palanca de enganche de la inclinación a la posición LOCK/RUN (ENGANCHE/MARCHA). Si no se asegura el motor fuera de borda en su posición de inclinación, podría salirse del agua durante la desaceleración o cuando funciona en retroceso, pudiéndose perder el control de la embarcación. La pérdida de control de la embarcación puede dar como resultado lesiones graves, la muerte o daños a la embarcación.**

### Operación Básica de inclinado

**2** Mueva la palanca de enganche de la inclinación (a) a la posición TILT (INCLINACION) (b). Incline el motor fuera de borda a la posición deseada y asegúrelo en su sitio volviendo la palanca de enganche de la inclinación a la posición LOCK/RUN (ENGANCHE/MARCHA) (c).

ogh

# CARACTERÍSTICAS E CONTROLES

osj1h

## SISTEMA DE INCLINAÇÃO MANUAL ASSISTIDO POR GASOLINA – MODELOS DE CANA DO LEME SEM COMPENSADOR HIDRÁULICO

Os modelos sem compensador hidráulico são equipados com um sistema auxiliar de inclinação que permite ao operador inclinar e travar o motor de popa facilmente em qualquer posição, totalmente levantado ou abaixado.

Este sistema de inclinação foi projetado para ser ajustado quando o motor estiver em marcha lenta, em neutro, ou com o motor desligado.

**1** Antes de operar, o motor de popa deve ser travado em sua posição de inclinação, movendo a alavanca de travamento da inclinação (a) para a posição de "LOCK/RUN" (TRAVAR/FUNCIONAR).

**⚠ AVISO**

**Antes do funcionamento, o motor deve ser travado na posição de inclinação movendo-se o alavanca** de travamento **da inclinação para a posição "LOCK/RUN" (TRAVAR/FUNCIONAR). Se o motor não for travado na posição de inclinação, o mesmo pode levantar para fora da água durante a desaceleração ou ao funcionar em marcha a ré, ocasionando possível perda de controle do barco. A perda de controle do barco pode causar acidentes sérios, morte ou danos ao barco.**

### Operação Básica de Inclinação

**2** Mova a alavanca de travamento da inclinação (a) para a posição de "TILT" (INCLINAÇÃO) (b). Incline o motor de popa para a posição desejada e trave–o no lugar, movendo a alavanca de trava da inclinação para trás, para a posição "LOCK/RUN" (TRAVAR/FUNCIONAR) (c).

gog136

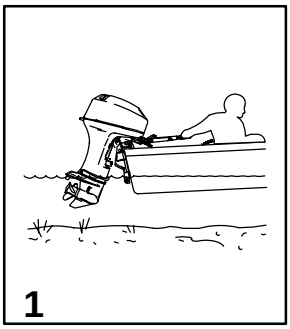


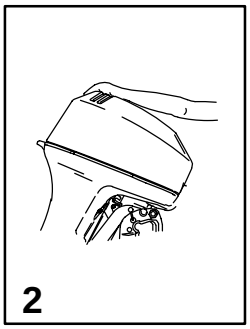


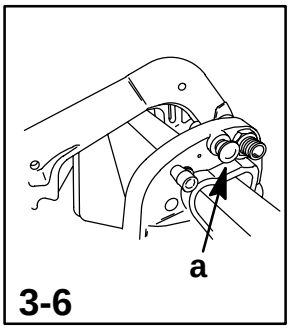


og

# FEATURES & CONTROLS

osj2

## MANUAL GAS ASSISTED TILT SYSTEM – TILLER HANDLE MODELS WITHOUT POWER TRIM

### Shallow Water Operation

**1** When operating your boat in shallow water, the outboard can be adjusted and locked at a higher tilt angle. Operate your outboard at slow speed while tilted up for shallow water operation. Keep the cooling water intake holes submerged in the water and continue to check for water discharge from the water pump indicator hole.

### Tilting Outboard To Full Up Position

**2** Stop the engine. Move the tilt lock lever to TILT position. Take hold of the top cowl grip and raise outboard to full tilt up position. Lock the outboard in place by moving the tilt lock lever to LOCK/RUN position.

**3** Push in the tilt support pin (a).

**4** Lower outboard to rest on the tilt support pin.

**5** Disengage the tilt support pin by raising the outboard off the support pin and pulling out the support pin. Lower the outboard.

**6** Move tilt lock lever to LOCK/RUN position.

---

ogd

# FONCTIONS ET COMMANDES

osj2d

## SYSTEME DE RELEVAGE A GAZ MANUEL – MODELES A BARRE FRANCHE SANS RELEVAGE HYDRAULIQUE

### Fonctionnement en eaux peu profondes

**1** Lorsque vous naviguez en eaux peu profondes, vous pouvez régler et verrouiller le moteur à un angle de relevage plus ouvert. Faites tourner le moteur à faible régime tout en le relevant en position de fonctionnement en eaux peu profondes. Maintenez toutes les prises d'eau de refroidissement submergées et vérifiez qu'un jet d'eau sort en permanence de l'orifice témoin de la pompe d'eau.

### Relevage du moteur hors-bord en position maximum

**2** Arrêtez le moteur. Placez le levier de verrouillage du relevage en position TILT (Relevage). Agrippez la poignée du capot supérieur et relevez le moteur jusqu'à sa position haute maximum de relevage. Verrouillez le moteur en plaçant le levier de verrouillage du relevage en position LOCK/RUN (Verrouillage/Marche).

**3** Enfoncez l'axe de support du relevage (a).

**4** Abaissez le moteur pour qu'il repose sur cet axe.

**5** Soulevez le moteur pour dégager l'axe de support. Tirez sur ce dernier, puis abaissez le moteur.

**6** Placez le levier de verrouillage du relevage en position LOCK/RUN (Verrouillage/Marche).

---

ogj

# CARACTERISTICAS Y CONTROLES

osj2j

## SISTEMA MANUAL DE INCLINACION ASISTIDO POR GAS — MODELOS CON PALANCA DE DIRECCION MANUAL SIN LEVANTE HIDRAULICO

### Operacion en aguas poco profundas

**1** Cuando se usa la embarcación en aguas poco profundas, se puede ajustar el motor fuera de borda y asegurarlo a un ángulo de inclinación mayor. Haga andar su motor fuera de borda a baja velocidad mientras esté inclinado hacia arriba para operación en aguas poco profundas. Mantenga las tomas de entrada de agua de enfriamiento sumergidas en el agua y siga comprobando la descarga de agua del agujero indicador de la bomba de agua.

### Inclinación del motor hasta la posición de inclinación máxima hacia arriba

**2** Apague el motor. Mueva la palanca de enganche de la inclinación a la posición TILT (INCLINACION). Agarre el mango de la cubierta superior del motor y levante el motor fuera de borda hasta la posición de inclinación máxima hacia arriba. Asegure el motor fuera de borda en posición moviendo la palanca de enganche de la inclinación a la posición LOCK/RUN (ENGANCHE/MARCHA).

**3** Empuje hacia adentro el pasador de apoyo de la inclinación (a).

**4** Baje el motor fuera de borda para que se apoye sobre el pasador de apoyo de la inclinación.

**5** Desenganche el pasador de soporte de la inclinación, levantando el motor y sacando el pasador de apoyo. Baje el motor.

**6** Mueva la palanca de enganche de la inclinación a la posición LOCK/RUN (ENGANCHE/MARCHA).

---

ogh

# CARACTERÍSTICAS E CONTROLES

osj2h

## SISTEMA DE INCLINAÇÃO MANUAL ASSISTIDO POR GASOLINA – MODELOS DE CANA DO LEME SEM COMPENSADOR HIDRÁULICO

### Operação em água rasa

**1** Ao operar o seu barco em água rasa, o motor de popa pode ser ajustado e travado em um ângulo de inclinação mais elevado. Opere o seu motor de popa em velocidade lenta enquanto estiver inclinado para cima, para operar em água rasa. Mantenha os furos de entrada de água submersos na água e continue a verificar a descarga de água pelo furo indicador da bomba de água.

### Inclinação do Motor de Popa Totalmente para Cima

**2** Desligue o motor. Mova a alavanca de trava da inclinação para a posição de "TILT" (INCLINAÇÃO). Segure a empunhadura da capota superior e levante o motor de popa até a posição superior máxima de inclinação. Trave o motor no lugar, movendo a alavanca de travamento da inclinação para a posição "LOCK/RUN' (TRAVAR/FUNCIONAR).

**3** Empurre o pino de suporte de inclinação (a) para dentro.

**4** Abaixe o motor de popa para encostar no pino de suporte de inclinação.

**5** Desengate o pino de suporte de inclinação, levantando o motor de popa do pino de suporte e puxando o pino de suporte para fora, abaixe o motor de popa.

**6** Mova a alavanca de travamento da inclinação para a posição de "LOCK/RUN" (TRAVAR/FUNCIONAR).

---

gog130

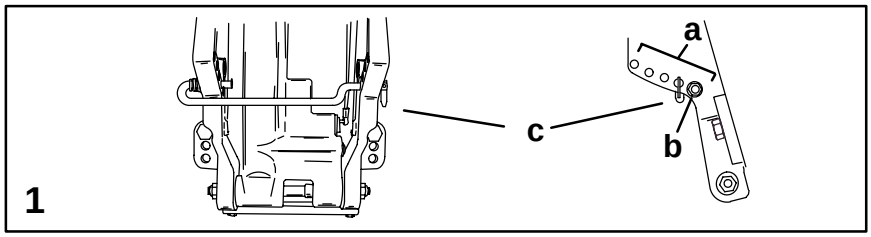


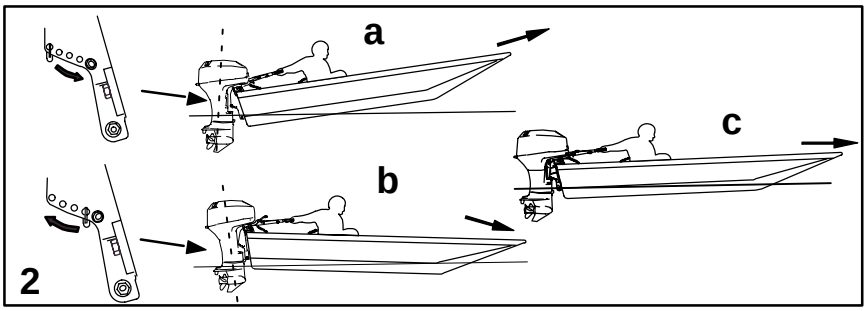


og

# FEATURES & CONTROLS

osj3

## MANUAL GAS ASSISTED TILT SYSTEM – TILLER HANDLE MODELS WITHOUT POWER TRIM

### Operating Angle Adjustment

**1** The transom brackets have five holes (a) for adjusting the operating angle (forward stop movement) of the outboard. Tilt stops (b) are installed for adjustment in the first hole. Use tilt pin (c) provided for adjustments in the remaining four holes. Remove tilt pin when using the tilt stops.

**2** Adjust the operating angle of the outboard so that the outboard runs perpendicular to the water when the boat is at full speed. See next page for examples.

a. Too Much Angle (Bow Up) - Adjust In.

b. Not Enough Angle (Bow Down) - Adjust Out.

c. Angle Adjusted Properly (Bow Slightly Up).

Arrange passengers and load in the boat so the weight is distributed evenly.

The outboard should be locked against the tilt stops or pin during operation by setting the tilt lock lever to the LOCK/RUN position.

(continued on next page)

ogd

# FONCTIONS ET COMMANDES

osj3d

## SYSTEME DE RELEVAGE A GAZ MANUEL – MODELES A BARRE FRANCHE SANS RELEVAGE HYDRAULIQUE

### Réglage de l'angle de fonctionnement

**1** Les supports du tableau arrière sont percés de cinq trous (a) permettant de régler l'angle de fonctionnement (mouvement d'arrêt avant) du moteur. Des butées de relevage (b) sont prévues pour le réglage dans le premier trou. Utilisez l'axe de relevage (c) fourni pour les réglages dans les quatre autres trous. Retirez l'axe lorsque vous utilisez les butées.

**2** Réglez l'angle de fonctionnement du moteur de manière à ce qu'il tourne perpendiculairement à la surface de l'eau lorsque le bateau se déplace à la vitesse maximale. Des exemples figurent à la page suivante.

a. Angle trop ouvert (relevage excessif de la proue) – Diminuez l'angle.

b. Angle trop fermé (relevage insuffisant de la proue) – Augmentez l'angle.

c. Assiette correcte (proue légèrement relevée).

Assurez–vous que le poids des passagers et des charges est réparti uniformément dans le bateau.

Le moteur doit être bloqué contre les butées ou contre l'axe de relevage durant le fonctionnement en plaçant le levier du verrouillage de relevage sur la position LOCK/RUN (Verrouillage/Marche).

(suite page suivante)

ogj

# CARACTERISTICAS Y CONTROLES

osj3j

## SISTEMA MANUAL DE INCLINACION ASISTIDO POR GAS — MODELOS CON PALANCA DE DIRECCION MANUAL SIN LEVANTE HIDRAULICO

### Ajuste del ángulo de operación

**1** Los soportes del espejo de popa tienen cinco agujeros (a) para ajustar el ángulo de operación (movimiento de parada hacia adelante) del motor fuera de borda. Los topes de inclinación (b) están instalados para el ajuste en el primer agujero. Use el pasador de la inclinación (c) provisto para los ajustes en los cuatro agujeros restantes. Quite el pasador de la inclinación cuando utilice los topes de inclinación.

**2** Ajuste el ángulo de operación del motor para que éste corra perpendicular al agua cuando la embarcación se desplace a velocidad máxima. Véanse los ejemplos en la página siguiente.

a. Angulo demasiado grande (proa hacia arriba) – Ajuste hacia adentro.

b. Angulo insuficiente (proa hacia abajo) – Ajuste hacia afuera.

c. Angulo ajustado correctamente (proa ligeramente levantada).

Acomode a los pasajeros y la carga en la embarcación de manera que el peso quede uniformemente distribuido.

Durante la operación, el motor debe está asegurado contra los topes o pasadores de inclinación poniendo la palanca de enganche de la inclinación en la posición LOCK/RUN (ENGANCHE/MARCHA).

(continúa en la siguiente página)

ogh

# CARACTERÍSTICAS E CONTROLES

osj3h

## SISTEMA DE INCLINAÇÃO MANUAL ASSISTIDO POR GASOLINA – MODELOS DE CANA DO LEME SEM COMPENSADOR HIDRÁULICO

### Ajuste do ângulo de operação

**1** Os suportes de popa têm cinco furos (a) para ajustar o ângulo de operação (movimento de parada a vante) do motor de popa. Os batentes de inclinação (b) são instalados para serem ajustados no primeiro furo. Use o pino de inclinação (c) para os ajustes nos quatro furos restantes. Remova o pino de inclinação ao utilizar os batentes de inclinação.

**2** Ajuste o ângulo de operação do motor de popa de modo que o motor de popa opere perpendicular a água quando o barco estiver em máxima velocidade. Veja a próxima página para ver os exemplos.

a. Ângulo excessivo (Proa para cima) – Ajuste para dentro.

b. Ângulo insuficiente (Proa para baixo) – Ajuste para fora.

c. Ângulo ajustado adequadamente (Proa ligeiramente para cima).

Arranje os passageiros e a carga no barco de modo que o peso seja distribuido uniformemente.

O motor de popa deve estar travado contra os batentes ou pino de inclinação durante a operação, colocando a alavanca de travamento da inclinação na posição de "LOCK/RUN" (TRAVAR/FUNCIONAR).

(continua na próxima página)

og

# FEATURES & CONTROLS

osj4

## MANUAL GAS ASSISTED TILT SYSTEM – TILLER HANDLE MODELS WITHOUT POWER TRIM

### Operating Angle Adjustment (Continued)

Consider the following lists carefully when adjusting the operating angle of your outboard.

Adjusting the outboard close to the boat transom can:

1. Lower the bow.
2. Result in quicker planing off, especially with a heavy load or a stern heavy boat.
3. Generally improve the ride in choppy water.
4. Increase steering torque or pull to the right (with the normal right hand rotation propeller).
5. In excess, lower the bow of some boats to a point at which they begin to plow with their bow in the water while on plane. This can result in an unexpected turn in either direction (called “bow steering” or “over-steering”) if any turn is attempted, or if a significant wave is encountered.

Adjusting the outboard away from the boat transom can:

1. Lift the bow out of the water.
2. Generally increase top speed.
3. Increase clearance over submerged objects or a shallow bottom.
4. Increase steering torque or pull to the left at a normal installation height (with the normal right hand rotation propeller).
5. In excess, cause boat “porpoising” (bouncing) or propeller ventilation.

ogd

# FONCTIONS ET COMMANDES

osj4d

## SYSTEME DE RELEVAGE A GAZ MANUEL – MODELES A BARRE FRANCHE SANS RELEVAGE HYDRAULIQUE

### Réglage de l’angle de fonctionnement (suite)

Tenez compte des points suivants lorsque vous réglez l’angle de fonctionnement de votre hors-bord.

Un basculement de l’unité vers le bas/en profondeur pourrait :

1. Abaisser la proue du bateau.
2. Faciliter l’accélération et le déjaugeage du bateau, en particulier lorsqu’il est lourdement chargé ou s’il est surchargé à l’arrière.
3. Améliorer généralement la navigation en eaux agitées.
4. Accroître le couple de direction ou tirer vers la droite (dans le cas d’une hélice normale tournant vers la droite).
5. Si excessif, abaisser la proue de certains bateaux à un point tel qu’ils piquent dans l’eau en position de marche normale. Ceci peut provoquer un virage soudain dans une direction ou l’autre, appelé «virage de proue» ou «survirage», lorsque le pilote essaie de tourner ou quand le bateau rencontre une grosse vague.

Un basculement de l’unité vers le haut/vers la surface pourrait :

1. Relèver la proue du bateau au-dessus de l’eau.
2. Augmenter généralement la vitesse maximum du bateau.
3. Faire passer le bateau à une plus grande distance du fond ou des objets sous-marins.
4. Accroître le couple de direction ou tirer vers la gauche à une hauteur normale d’installation (avec une hélice standard tournant vers la droite).
5. Si excessif, faire tanguer le bateau ou provoquer une ventilation de l’hélice.

ogj

# CARACTERISTICAS Y CONTROLES

osj4j

## SISTEMA MANUAL DE INCLINACION ASISTIDO POR GAS — MODELOS CON PALANCA DE DIRECCION MANUAL SIN LEVANTE HIDRAULICO

### Ajuste del ángulo de operación (continuación)

Tenga en cuenta seriamente la lista siguiente al ajustar el ángulo de operación de su motor fuera de borda.

El ajuste del motor fuera de borda cerca del espejo de popa puede:

1. Bajar la proa.
2. Producir un planeado más rápido, especialmente con una carga pesada o en un bote de popa pesada.
3. Mejorar en general la travesía en aguas picadas.
4. Aumentar el par de torsión en la dirección o tirar hacia la derecha (con la hélice normal de rotación a la derecha).
5. Bajar, en exceso, la proa de algunas embarcaciones hasta un punto en el cual empieza a hundir la proa en el agua mientras se encuentra en un plano. Esto puede ocasionar un giro súbito en cualquier dirección (a lo que se denomina “gobierno de proa” o “sobregobierno”), si se intenta cualquier giro o si se encuentra una ola grande.

El ajuste del motor fuera de borda alejado del espejo de popa puede:

1. Elevar la proa fuera del agua.
2. Aumentar en general la velocidad máxima.
3. Aumentar el espacio libre sobre los objetos sumergidos o un fondo poco profundo.
4. Aumentar el par de torsión en la dirección o tirar a la izquierda a una altura normal de instalación (con la hélice normal de rotación a la derecha).
5. Ocasionar, en exceso, el “delfineo” (rebote) de la embarcación o la ventilación de la hélice.

ogh

# CARACTERÍSTICAS E CONTROLES

osj4h

## SISTEMA DE INCLINAÇÃO MANUAL ASSISTIDO POR GASOLINA – MODELOS DE CANA DO LEME SEM COMPENSADOR HIDRÁULICO

### Ajuste do ângulo de operação(continuação)

Considere com atenção as seguintes listas de verificação ao ajustar o ângulo de operação do motor de popa.

O ajuste do motor de popa em direção à popa do barco pode:

1. Abaixar a proa.
2. Resultar em aplainamento mais rápido, especialmente com carga pesada ou barco com a popa pesada.
3. Geralmente melhora a condução do barco em águas picadas.
4. Aumentar o torque de direção ou puxar para a direita (com a hélice normal de rotação para a direita).
5. Em excesso, abaixar a proa de alguns barcos até o ponto em que estes começam a arrastar a proa na água quando estiverem em planeio. Isto pode causar uma virada repentina em qualquer direção, chamada “guinada de proa” ou “desvio excessivo” caso seja tentado uma virada ou se encontre pela frente uma onda grande.

O ajuste do motor de popa em direção oposta à popa do barco pode:

1. Levantar a proa para fora da água.
2. Geralmente aumentar a velocidade máxima.
3. Aumentar a distância ao passar sobre objetos submersos ou em fundos rasos.
4. Aumentar o torque de direção ou puxar para a esquerda a uma altura normal de instalação (com a hélice de rotação normal para a direita).
5. Em excesso, fazer com que o barco “arfe” ( pule) ou causar ventilação da hélice.

gog104

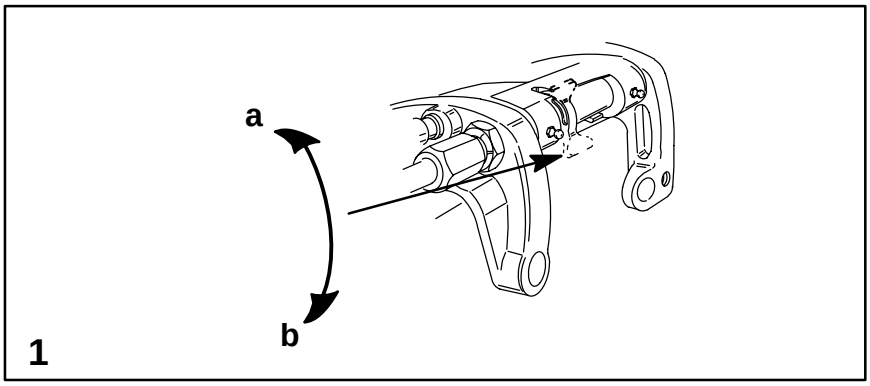


og

# FEATURES & CONTROLS

osk1

## MANUAL TILT SYSTEM – REMOTE CONTROL MODELS WITHOUT POWER TRIM

### Tilt Lock Lever

**1** The tilt lock lever is used to engage the reverse lock mechanism and prevent the outboard from lifting out of the water when operating in reverse gear due to reverse propeller thrust. The tilt lock lever can be placed in two positions as follows.

**Release Position (a) –** Placing the tilt lock lever up in the release position (a) will allow you to tilt up the outboard.

**Lock Position (b) –** Place the tilt lock lever down in the lock position (a) whenever your operating the outboard.

*Note: With the tilt lock lever in the lock position, the outboard still will kick up if an underwater obstruction is hit.*

---

ogd

# FONCTIONS ET COMMANDES

osk1d

## SYSTEME DE RELEVAGE MANUEL – MODELES A COMMANDE A DISTANCE SANS RELEVAGE HYDRAULIQUE

### Levier de verrouillage de relevage

**1** Le levier de verrouillage de relevage est utilisé pour engager le mécanisme de verrouillage inverse et pour empêcher le hors-bord de sortir de l'eau en marche arrière, par action de la poussée inverse de l'hélice. Ce levier peut être placé dans les deux positions suivantes

**Position relâchée (a)** - Lorsque le levier de verrouillage est placé en position haute, ou relâchée (a), le hors-bord peut être relevé.

**Position de verrouillage (b)** - Placez le levier de verrouillage en position basse (b) chaque fois que le moteur tourne.

*Remarque: lorsque le levier est en position de verrouillage, le hors-bord pourra toujours remonter s'il entre en contact avec un obstacle immergé.*

---

ogj

# CARACTERISTICAS Y CONTROLES

osk1j

## SISTEMA MANUAL DE INCLINACION — MODELOS DE CONTROL REMOTO SIN LEVANTE HIDRAULICO

### Palanca de enganche de la inclinación

**1** La palanca de enganche de la inclinación se usa para enganchar el mecanismo de enganche inverso e impedir que el motor fuera de borda se levante y salga del agua durante la operación en retrocaso, debido al empuje inverso de la hélice. Esta palanca se puede colocar en dos posiciones como se indica a continuación.

**Posición de desenganche (a)** - Colocando la palanca hacia arriba en posición de desenganche (a), podrá inclinar el motor hacia arriba.

**Posición de enganche (b) -** Coloque la palanca hacia abajo en posición de enganche (b) siempre que el motor fuera de borda esté en operación.

*Nota: Aunque la palanca de enganche de la inclinación está en posición enganchada, el motor fuera de borda todavía se alzará si golpea alguna obstrucción bajo el agua.*

---

ogh

# CARACTERÍSTICAS E CONTROLES

osk1h

## SISTEMA DE INCLINAÇÃO MANUAL – MODELOS DE CONTROLE REMOTO SEM COMPENSADOR HIDRÁULICO

### Alavanca de travamento da inclinação

**1** A alavanca de travamento da inclinação é utilizada para engatar o mecanismo de travamento da marcha ré e evitar que o motor de popa levante da superfície da água quando estiver funcionando em marcha ré devido à propulsão reversa da hélice. A alavanca de travamento da inclinação pode ser movida em duas posições, da seguinte forma.

**Posição livre (a)** - Ao se posicionar a alavanca de travamento da inclinação para cima na posição de liberação (a) permitirá a inclinação do motor de popa para cima pelo usuário.

**Posição travada (b)** - Posicione a alavanca de travamento da inclinação para cima na posição travada (b) sempre que estiver operando o motor de popa.

*Nota: Com a alavanca de travamento da inclinação na posição travada, o motor de popa ainda assim levantará caso seja atingida uma obstrução embaixo da água.*

---

gog105

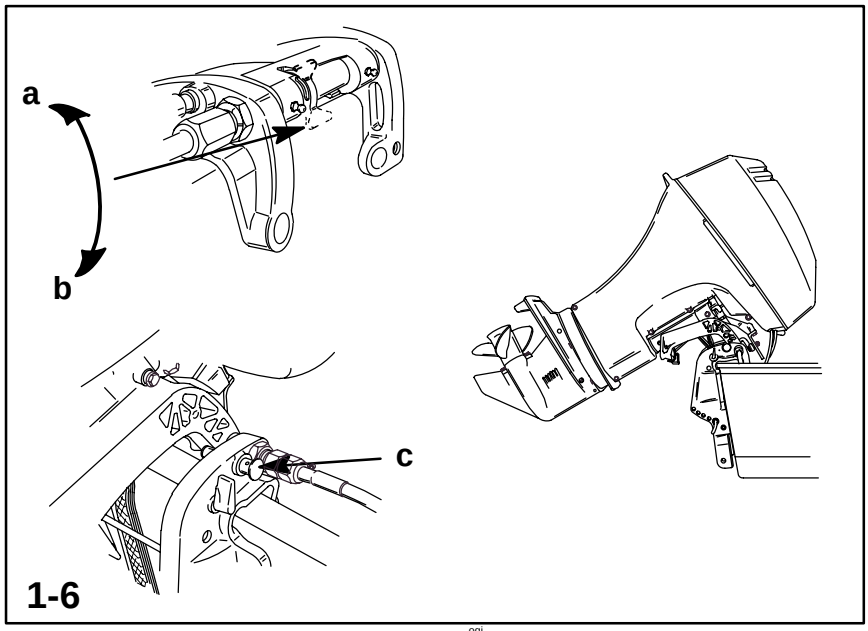


og

# FEATURES & CONTROLS

osk2

## MANUAL TILT SYSTEM – REMOTE CONTROL MODELS WITHOUT POWER TRIM

### Tilting Outboard to Full Up Position

1 Stop the engine.

2 Push the tilt lock lever up to the release position (a).

3 Take hold of the top cowl grip and raise outboard to the full up position.

4 Push in the tilt support pin (c). Lower the outboard to rest on the tilt support pin.

### Lowering Outboard Down To Run Position

5 Raise outboard slightly and pull out the tilt support pin (c). Lower the outboard.

6 Move the tilt lock lever down to the lock position (b).

ogd

# FONCTIONS ET COMMANDES

osk2d

## SYSTEME DE RELEVAGE MANUEL – MODELES A COMMANDE A DISTANCE SANS RELEVAGE HYDRAULIQUE

### Relevage du hors-bord en position haute

1 Arrêtez le moteur.

2 Relevez le levier de verrouillage de relevage en position relâchée (a).

3 Saisissez le capot supérieur et relevez complètement le hors-bord en position haute.

4 Poussez sur l'axe de support de relevage (c). Abaissez le hors-bord pour qu'il repose sur l'axe.

### Abaissement du hors-bord en position de marche

5 Soulevez légèrement le hors-bord et tirez sur l'axe de support de relevage (c). Abaissez le hors-bord.

6 Abaissez le levier de verrouillage de relevage en position de verrouillage (b).

ogj

# CARACTERISTICAS Y CONTROLES

osk2j

## SISTEMA MANUAL DE INCLINACION — MODELOS DE CONTROL REMOTO SIN LEVANTE HIDRAULICO

### Cómo inclinar el motor fuera de borda totalmente hacia arriba

1 Pare el motor.

2 Empuje la palanca de enganche de inclinación hasta la posición de desenganche (a).

3 Agarre la cubierta superior y levante el motor hacia arriba al máximo.

4 Empuje hacia dentro el pasador de soporte de la inclinación (c). Baje el motor hasta que descanse sobre este pasador.

### Cómo bajar el motor fuera de borda hasta la posición de marcha

5 Levante ligeramente el motor fuera de borda y tire hacia fuera del pasador de soporte de inclinación (c). Baje el motor.

6 Mueva la palanca de enganche de inclinación hasta la posición de enganche (b).

ogh

# CARACTERÍSTICAS E CONTROLES

osk2h

## SISTEMA DE INCLINAÇÃO MANUAL – MODELOS DE CONTROLE REMOTO SEM COMPENSADOR HIDRÁULICO

### Inclinação do motor de popa para a posição totalmente para cima

1 Pare o motor

2 Mova a alavanca de travamento da inclinação para cima na posição de liberação (a).

3 Segure a empunhadura da capota superior e levante o motor de popa para a posição totalmente para cima.

4 Pressione o pino do suporte de inclinação (c). Abaixe o motor de popa para que o mesmo se apóie no pino de suporte de inclinação.

### Abaixando o motor de popa para a posição de funcionamento

5 Levante ligeiramente o motor de popa e puxe o pino do suporte de inclinação (c). Abaixe o motor de popa.

6 Mova a alavanca de travamento da inclinação para a posição de travamento (b).

gog106

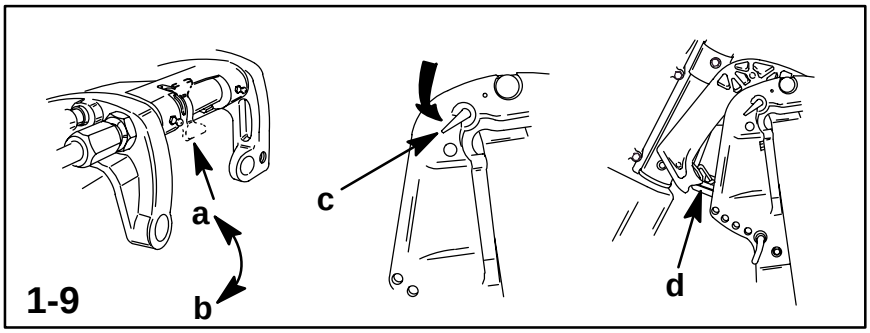


og

# FEATURES & CONTROLS

osk3

## MANUAL TILT SYSTEM – REMOTE CONTROL MODELS WITHOUT POWER TRIM

### Shallow Water Operation

The shallow water drive feature on the outboard allows you to position the outboard at a higher tilt angle to prevent hitting bottom.

**IMPORTANT: While in shallow water, operate the outboard at slow speed and keep the cooling water intake submerged.**

### Engaging Shallow Water Drive

1 Reduce engine speed to idle.

2 Push the tilt lock lever up to the release position (a).

3 Rotate knob (c) to engage the shallow water drive bracket.

4 Take hold of the top cowl grip and raise outboard to enable the shallow water drive bracket (d) to swing down.

5 Lower the outboard to rest on the shallow water drive bracket.

6 Move the tilt lock lever down to the lock position (b).

### Releasing Outboard From Shallow Water Drive Position

7 Push the tilt lock lever up to the release position (a).

8 Raise outboard slightly and rotate knob (c) to disengage the shallow water drive bracket (d). Lower the outboard down.

9 Move the tilt lock lever down to the lock position (b).

ogd

# FONCTIONS ET COMMANDES

osk3d

## SYSTEME DE RELEVAGE MANUEL – MODELES A COMMANDE A DISTANCE SANS RELEVAGE HYDRAULIQUE

### Fonctionnement en eaux peu profondes

Le dispositif de fonctionnement en eaux peu profondes, équipant le hors-bord, vous permet de positionner ce dernier suivant l'angle de relevage le plus élevé, pour empêcher qu'il ne touche le fond.

**IMPORTANT: en eaux peu profondes, faites tourner le moteur à faible régime et maintenez la prise d'eau de refroidissement immergée.**

### Engagement de la commande de fonctionnement en eaux peu profondes

1 Faites passer le moteur au ralenti.

2 Relevez le levier de verrouillage de relevage en position haute (a).

3 Faites tourner le bouton (c) pour engager le support de la commande de fonctionnement en eaux peu profondes.

4 Saisissez le capot supérieur et relevez le hors-bord pour permettre au support de la commande de fonctionnement en eaux peu profondes (d) de basculer vers le bas.

5 Abaissez le hors-bord pour qu'il repose sur le support de la commande de fonctionnement en eaux peu profondes.

6 Abaissez le levier de verrouillage de relevage en position de verrouillage (b).

### Désengagement de la commande de fonctionnement en eaux peu profondes

7 Relevez le levier de verrouillage de relevage en position haute (a).

8 Relevez légèrement le hors-bord et faites tourner le bouton (c) pour libérer le support de la commande de fonctionnement en eaux peu profondes (d). Abaissez le hors-bord.

9 Abaissez le levier de verrouillage de relevage en position de verrouillage (b).

ogj

# CARACTERISTICAS Y CONTROLES

osk3j

## SISTEMA MANUAL DE INCLINACION — MODELOS DE CONTROL REMOTO SIN LEVANTE HIDRAULICO

### Operación en aguas poco profundas

Esta característica del motor fuera de borda para navegar en aguas poco profundas, le permite colocar el motor en un ángulo de inclinación más elevado para evitar chocar contra el fondo.

**IMPORTANTE: Mientras navegue en aguas poco profundas, opere el motor a baja velocidad y mantenga sumergida la toma de agua de enfriamiento.**

### Para colocar el motor en la posición de marcha en aguas poco profundas

1 Reduzca la velocidad del motor hasta marcha en vacío.

2 Empuje la palanca de inclinación hasta la posición de desenganche (a).

3 Haga girar la perilla (c) para enganchar el soporte de marcha en aguas poco profundas.

4 Agarre la cubierta superior y levante el motor, para que el soporte de marcha en aguas poco profundas (d) oscile hacia abajo.

5 Baje el motor hasta que descanse sobre dicho soporte.

6 Mueva la palanca de inclinación hasta la posición de enganche (b).

### Para desenganchar el motor de la posición de marcha en aguas poco profundas

7 Empuje hacia arriba la palanca de inclinación hasta la posición de desenganche (a).

8 Levante ligeramente el motor y haga girar la perilla (c) para desenganchar el soporte de marcha en aguas poco profundas (d). Baje el motor.

9 Mueva la palanca de inclinación hacia abajo, hasta la posición de enganche (b).

ogh

# CARACTERÍSTICAS E CONTROLES

osk3h

## SISTEMA DE INCLINAÇÃO MANUAL – MODELOS DE CONTROLE REMOTO SEM COMPENSADOR HIDRÁULICO

### Operação em água rasa

A característica de operação em água rasa do motor de popa lhe permite posicionar o motor de popa em um ângulo maior de inclinação para evitar de se atingir o fundo.

**IMPORTANTE: Quando o barco estiver em água rasa, opere o motor de popa em velocidade baixa e mantenha a entrada de água de resfriamento submersa.**

### Acionamento de propulsão em água rasa

1 Reduza a velocidade do motor para marcha lenta.

2 Mova a alavanca de travamento da inclinação para cima para a posição livre (a).

3 Gire o botão (c) para acionar o suporte de propulsão em água rasa.

4 Segure e empunhadura da capota superior e levante o motor de popa para permitir que o suporte de propulsão em água rasa (d) possa ser abaixada.

5 Abaixe o motor de popa para apoiar-se no suporte de propulsão em água rasa.

6 Mova a alavanca de travamento da inclinação para baixo para a posição de travamento (b).

### Liberação do motor de popa da posição de propulsão em água rasa

7 Mova a lavanca de travamento da inclinação para cima para a posição livre (a).

8 Levante o motor de popa ligeiramente e gire o botão (c) para desengatar o suporte de propulsão em água rasa (d). Abaixe o motor de popa.

9 Mova a alavanca de travamento da inclinação para baixo para a posição de travamento (b).

gog107

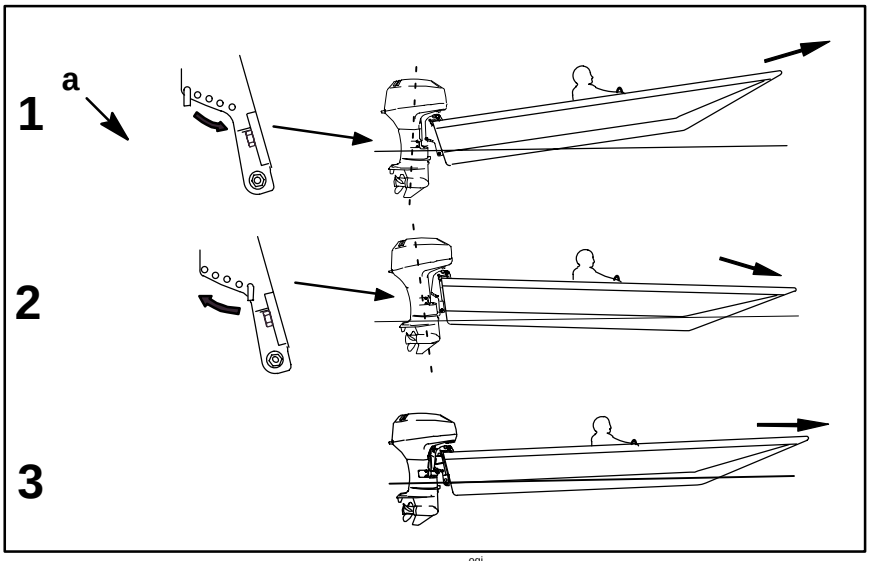


og

# FEATURES & CONTROLS

osk4

## MANUAL TILT SYSTEM – REMOTE CONTROL MODELS WITHOUT POWER TRIM

### Setting the operation angle of your outboard

The vertical operating angle of your outboard is adjusted by changing the position of the tilt pin (a) in the five adjustment holes provided. Proper adjustment allows the boat to run stable, achieve optimum performance, and minimize steering effort.

*Note: Refer to lists on the following page when adjusting the operating angle of your outboard.*

The tilt pin should be adjusted so the outboard is positioned to run perpendicular to the water when the boat is running at full speed. This allows the boat to be driven parallel to the water.

Arrange passengers and load in the boat so the weight is distributed evenly.

**1** Too Much Angle (Stern Down – Bow Up)

**2** Not Enough Angle (Stern Up – Bow Down)

**3** Angle Adjusted Properly (Bow Slightly Up)

(continued on next page)

ogd

# FONCTIONS ET COMMANDES

osk4d

## SYSTEME DE RELEVAGE MANUEL – MODELES A COMMANDE A DISTANCE SANS RELEVAGE HYDRAULIQUE

### Réglage de l'assiette de votre hors-bord

L'assiette verticale de votre hors-bord se règle en modifiant la position de l'axe de relevage (a) dans les cinq trous de réglage fournis. Le réglage de cet angle permet d'assurer au bateau un fonctionnement stable et un niveau de performance optimal, et de minimiser l'effort nécessaire pour orienter le bateau.

*Remarque: reportez-vous aux listes fournies à la page suivante pour régler l'assiette de votre hors-bord.*

L'axe de relevage doit être réglé de manière à ce que le hors-bord fonctionne perpendiculairement à l'eau lorsque le bateau se déplace à pleins gaz. Le bateau peut ainsi être conduit parallèlement à l'eau.

Faites en sorte que le poids des passagers et du chargement du bateau soit réparti uniformément.

**1** Angle trop ouvert (Poupe abaissée - Proue relevée)

**2** Angle trop fermé (Poupe relevée - Proue abaissée)

**3** Assiette correcte (Proue légèrement relevée)

(suite page suivante)

ogj

# CARACTERISTICAS Y CONTROLES

osk4j

## SISTEMA MANUAL DE INCLINACION — MODELOS DE CONTROL REMOTO SIN LEVANTE HIDRAULICO

### Ajuste del àngulo de operación del motor fuera de borda

El ajuste del ángulo vertical de operación de su motor fuera de borda se logra cambiando la posición del pasador de inclinación (a) en los cinco orificios de ajuste provistos. El ajuste adecuado permite lograr una marcha estable, un rendimiento óptimo de la embarcación y un esfuerzo mínimo para dirigirla.

*Nota: Consulte las listas de la página siguiente para ajustar el ángulo de operación del motor.*

Ajuste el pasador de inclinación de modo que el motor fuera de borda quede colocado en posición perpendicular al agua cuando la embarcación va a toda velocidad. Este ajuste permite dirigir la embarcación paralela al agua.

Coloque a los pasajeros y la carga de modo que el peso quede distribuido uniformemente.

**1** Angulo demasiado grande (popa baja - proa alta)

**2** Angulo insuficiente (popa alta - proa baja)

**3** Angulo ajustado correctamente (proa ligeramente levantada)

(continúa en la siguiente página)

ogh

# CARACTERÍSTICAS E CONTROLES

osk4h

## SISTEMA DE INCLINAÇÃO MANUAL – MODELOS DE CONTROLE REMOTO SEM COMPENSADOR HIDRÁULICO

### Ajuste do ângulo de operação do seu motor de popa

O ângulo vertical de operação do motor de popa é ajustado através da mudança da posição do pino de inclinação (a) nos cinco furos de ajuste. O ajuste devido possibilita o funcionamento estável do barco, um desempenho ideal e mínimo de esforço para operar a direção.

*Nota: Consulte as relações contidas na página seguinte ao ajustar o ângulo de operação do motor de popa.*

O pino de inclinação deve ser ajustado de forma que o motor de popa seja posicionado para que funcione perpendicularmente à água quando o barco estiver operando em velocidade máxima. Isto permite que o barco seja conduzido paralelo à água.

Posicione os passageiros e a carga no barco de forma que o peso seja distribuído proporcionalmente.

**1** Ângulo excessivo (popa para baixo - proa para cima)

**2** Ângulo insuficiente (popa para cima - proa para baixo)

**3** Ângulo adequado (proa ligeiramente levantada)

(continua na próxima página)

og

# FEATURES & CONTROLS

## MANUAL TILT SYSTEM – REMOTE CONTROL MODELS WITHOUT POWER TRIM

### Setting the operation angle of your outboard

Consider the following lists carefully when adjusting the operating angle of your outboard.

**Adjusting the outboard close to the boat transom can:**

1. Lower the bow.
2. Result in quicker planing off, especially with a heavy load or a stern heavy boat.
3. Generally improve the ride in choppy water.
4. Increase steering torque or pull to the right (with the normal right hand rotation propeller).
5. In excess, lower the bow of some boats to a point at which they begin to plow with their bow in the water while on plane. This can result in an unexpected turn in either direction (called “bow steering” or “over-steering”) if any turn is attempted, or if a significant wave is encountered.

**Adjusting the outboard away from the boat transom can:**

1. Lift the bow out of the water.
2. Generally increase top speed.
3. Increase clearance over submerged objects or a shallow bottom.
4. Increase steering torque or pull to the left at a normal installation height (with the normal right hand rotation propeller).
5. In excess, cause boat “porpoising” (bouncing) or propeller ventilation.

---

ogd

# FONCTIONS ET COMMANDES

## SYSTEME DE RELEVAGE MANUEL – MODELES A COMMANDE A DISTANCE SANS RELEVAGE HYDRAULIQUE

### Réglage de l’angle de fonctionnement de votre moteur hors-bord

Tenez compte des points suivants lorsque vous réglez l’angle de fonctionnement de votre hors-bord.

### Un basculement de l’unité vers le bas/en profondeur pourrait :

1. Abaisse la proue du bateau.
2. Facilite l’accélération et le déjaugeage du bateau, en particulier lorsqu’il est lourdement chargé ou s’il est surchargé à l’arrière.
3. Améliore généralement la navigation en eaux agitées.
4. Accroît le couple de direction ou tire vers la droite (dans le cas d’une hélice normale tournant vers la droite).
5. Si excessif, abaisse la proue de certains bateaux à un point tel qu’ils piquent dans l’eau en position de marche normale. Ceci peut provoquer un virage soudain dans une direction ou l’autre, appelé «virage de proue» ou «survirage», lorsque le pilote essaie de tourner ou quand le bateau rencontre une grosse vague.

### Un basculement de l’unité vers le haut/vers la surface pourrait :

1. Relève la proue du bateau au-dessus de l’eau.
2. Augmente généralement la vitesse maximum du bateau.
3. Fait passer le bateau à une plus grande distance du fond ou des objets sous-marins.
4. Accroît le couple de direction ou tire vers la gauche à une hauteur normale d’installation (avec une hélice standard tournant vers la droite).
5. Si excessif, fait tanguer le bateau ou provoque une ventilation de l’hélice.

---

ogj

# CARACTERISTICAS Y CONTROLES

## SISTEMA MANUAL DE INCLINACION — MODELOS DE CONTROL REMOTO SIN LEVANTE HIDRAULICO

### Ajuste del ángulo de operación del motor de fuera de borda

Tenga en cuenta seriamente la lista siguiente al ajustar el ángulo de operación de su motor fuera de borda.

**Ajustar el motor fuera de borda cerca al espejo de popa de la embarcación puede:**

1. Bajar la proa.
2. Producir un planeado más rápido, especialmente con una carga pesada o en un bote de popa pesada.
3. Mejorar en general la travesía en aguas picadas.
4. Aumentar el par de torsión en la dirección o tirar hacia la derecha (con la hélice normal de rotación a la derecha).
5. Bajar, en exceso, la proa de algunas embarcaciones hasta un punto en el cual empieza a hundir la proa en el agua mientras se encuentra en un plano. Esto puede ocasionar un giro súbito en cualquier dirección (a lo que se denomina “gobierno de proa” o “sobregobierno”), si se intenta cualquier giro o si se encuentra una ola grande.

**Ajustar el motor fuera de borda lejos del espejo de popa de la embarcación puede:**

1. Elevar la proa fuera del agua.
2. Aumentar en general la velocidad máxima.
3. Aumentar el espacio libre sobre los objetos sumergidos o un fondo poco profundo.
4. Aumentar el par de torsión en la dirección o tirar a la izquierda a una altura normal de instalación (con la hélice normal de rotación a la derecha).
5. Ocasionar, en exceso, el “delfineo” (rebote) de la embarcación o la ventilación de la hélice.

---

ogh

# CARACTERÍSTICAS E CONTROLES

## SISTEMA DE INCLINAÇAO MANUAL – MODELOS DE CONTROLE REMOTO SEM COMPENSADOR HIDRAULICO

### Ajuste do ângulo de vertical de funcionamento do motor

Considere com atenção as seguintes listas de verificação ao ajustar o ângulo de operação do motor de popa.

**O ajuste do motor de popa em direção à travessa do barco pode:**

1. Abaixar a proa.
2. Resultar em aplainamento mais rápido, especialmente com carga pesada ou barco com a popa pesada.
3. Geralmente melhora a condução do barco em águas agitadas.
4. Aumentar o torque de direção ou puxa para a direita (com a hélice normal de rotação para a direita).
5. Em excesso, abaixar a proa de alguns barcos até o ponto em que estes começam a arrastar a proa na água quando estiverem plano. Isto pode causar uma virada repentina em qualquer direção, chamada “guinada de proa” ou “desvio excessivo” caso seja tentado uma virada ou se encontre pela frente uma onda grande.

**O ajuste do motor de popa em direção oposta à travessa do barco pode:**

1. Levantar a proa para fora da água.
2. Geralmente aumentar a velocidade máxima.
3. Aumentar a distância ao passar sobre objetos submersos ou em profundidades rasas.
4. Aumentar o torque de direção ou puxar para a esquerda a uma altura normal de instalação (com a hélice de rotação normal para a direita).
5. Em excesso, fazer com que o barco dê “saltos” (balance) ou causar ventilação da hélice.

---

gog52

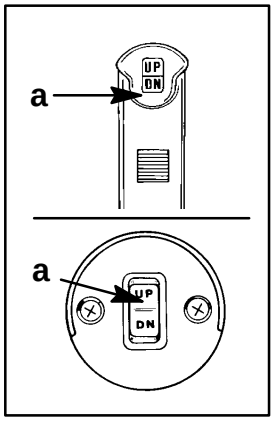


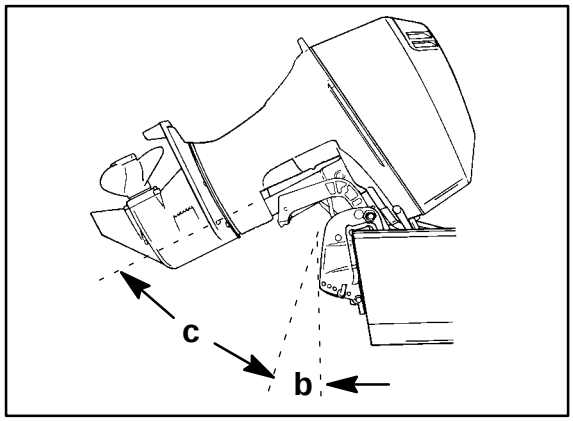


og

# FEATURES & CONTROLS

ogs1

## POWER TRIM AND TILT (IF EQUIPPED)

Your outboard has a trim/tilt control called “Power Trim.” This enables the operator to easily adjust the position of the outboard by pressing the trim switch (a). Moving the outboard in closer to the boat transom is called trimming “in” or “down.” Moving the outboard further away from the boat transom is called trimming “out” or “up.” The term “trim” generally refers to the adjustment of the outboard within the first 205 range of travel (b). This is the range used while operating your boat on plane. The term “tilt” is generally used when referring to adjusting the outboard further up out of the water (c). With the engine turned off, the outboard can be tilted out of the water. At low idle speed, the outboard can also be tilted up past the trim range to permit, for example, shallow water operation.

### Power Trim Operation

With most boats, operating around the middle of the “trim” range will give satisfactory results. However, to take full advantage of the trimming capability there may be times when you choose to trim your outboard all the way in or out. Along with an improvement in some performance aspects comes a greater responsibility for the operator, and this is being aware of some potential control hazards.

(continued on next page)

ogd

# FONCTIONS ET COMMANDES

ogs1d

## RELEVAGE HYDRAULIQUE (MODELES EQUIPES)

Votre moteur est équipé d’une commande de basculement appelée “relevage hydraulique”. Elle permet au pilote de régler facilement la position du moteur en appuyant sur le bouton de trim (a). Rapprocher le moteur du tableau arrière consiste à l’”abaisser”. L’en éloigner est le “relever”. L’expression “trim” fait généralement référence au réglage du moteur à l’intérieur d’un angle de 20° entre le moteur et le tableau arrière (b). C’est dans ces 20° que se trouve votre moteur lors de son utilisation normale. Vous pouvez également le basculer vers le haut, hors de l’eau (c). Le moteur peut être sorti de l’eau lorsqu’il est arrêté. Au ralenti, vous pouvez également le basculer vers le haut hors de l’angle de trim pour permettre par exemple de naviguer en eaux peu profondes.

### Fonctionnement du relevage hydraulique

Sur la plupart des bateaux, un fonctionnement avec le moteur au centre de l’angle de trim vers le bas donne des résultats satisfaisants. Cependant, pour tirer plein parti de la fonction de relevage, vous pouvez choisir dans certains cas de basculer le moteur en position haute ou basse maximum. La contre-partie d’une amélioration certaine des performances est un accroissement de la vigilance demandée au pilote, compte tenu des risques potentiels de perte de contrôle.

(suite page suivante)

ogj

# CARACTERISTICAS Y CONTROLES

ogs1j

## LEVANTE E INCLINACION HIDRAULICOS (SI FORMAN PARTE DEL EQUIPO)

Su motor fuera de borda tiene un control del levante y la inclinación denominado “Power Trim”. Esto permite que el piloto reajuste fácilmente la posición del motor fuera de borda oprimiendo el interruptor del levante (a). Cuando el motor se mueve más cerca al espejo de popa de la embarcación, se le llama inclinación “hacia adentro” o “hacia abajo”. Si el motor se aleja del espejo de popa de la embarcación, se le llama inclinación “hacia afuera” o “hacia arriba”. El término “levante” generalmente se refiere al posicionamiento del motor fuera de borda dentro de los primeros 20° de su recorrido (b). Este margen de levante se usa mientras la embarcación está planeando. El término “inclinación” generalmente se usa refiriéndose a levantar el motor aún más fuera del agua (c). Cuando el motor está apagado, el motor fuera de borda puede inclinarse fuera del agua. A una velocidad de marcha en vacío baja, el motor también puede inclinarse más allá del ángulo de levante para navegar, por ejemplo, en aguas poco profundas.

### Operación del levante hidráulico (Power Trim)

En la mayoría de embarcaciones, se obtendrán resultados satisfactorios si se marcha con el motor a la mitad del intervalo de levante. Sin embargo, para aprovechar mejor la capacidad de levante, pueden haber ocasiones cuando usted decida levantar su motor fuera de borda completamente hacia adentro o afuera. Además de mejorar algunos aspectos del rendimiento, esto conlleva una mayor responsabilidad para el piloto, puesto que hay que estar consciente de algunos peligros potenciales de control.

(continúa en la siguiente página)

ogh

# CARACTERÍSTICAS E CONTROLES

ogs1h

## COMPENSADOR/INCLINADOR HIDRÁULICO (SE EQUIPADO)

Seu motor de popa tem um controle de compensação e inclinação, denominado “Compensador Hidráulico”. Ele permite que o operador ajuste facilmente a posição do motor de popa, pressionando o interruptor de compensação (a). O movimento de aproximação do motor à popa é chamado de compensação “para dentro” ou “para baixo”. O movimento de afastamento do motor da popa é chamado de compensação “para fora” ou “para cima”. O termo “compensação” refere–se geralmente ao ajuste do motor de popa dentro dos primeiros 20° de deslocamento (b). Esta é a variação angular usada durante a operação de seu barco em planeio. O termo “inclinação” é usado geralmente para se referir ao ajuste do motor de popa ainda mais para cima e para fora da água (c). Com o motor desligado, o motor de popa pode ser inclinado para fora da água. Em velocidade de marcha lenta, o motor de popa também pode ser inclinado para cima além do ângulo máximo de compensação para permitir, por exemplo, operações em águas rasas.

### Operação do ”Compensador Hidráulico“

Com a maioria dos barcos, a operação em torno do ângulo médio de compensaçáo dará resultados satisfatórios. Entretanto, para aproveitar ao máximo a capacidade do compensador, há ocasiões em que se deseja a compensação do motor de popa em um dos extremos, para fora ou para dentro. A melhoria de alguns aspectos de desempenho vem acompanhada de uma maior responsabilidade por parte do operador, no sentido de estar atento a certos perigos potenciais para o controle.

(continua na próxima página)

# FEATURES & CONTROLS

ogc3

## POWER TRIM AND TILT (CONTINUED)

### Power Trim Operation (continued)

The most significant control hazard is a pull or “torque” that can be felt on the steering wheel or tiller handle. This steering torque results from the outboard being trimmed so that the propeller shaft is not parallel to the water surface.

**⚠ WARNING**

**Avoid possible serious injury or death. When the outboard is trimmed in or out beyond a neutral steering condition, a pull on the steering wheel or tiller handle in either direction may result. Failure to keep a continuous firm grip on the steering wheel or tiller handle when this condition exists can result in loss of boat control as the outboard can turn freely. The boat can now “spin out” or go into a very tight maximum turn which, if unexpected, can result in occupants being thrown within the boat or out of the boat.**

Consider the following lists carefully.

Trimming In or Down Can:

1. Lower the bow.
2. Result in quicker planing off, especially with a heavy load or a stern heavy boat.
3. Generally improve the ride in choppy water.
4. Increase steering torque or pull to the right (with the normal right hand rotation propeller).
5. In excess, lower the bow of some boats to a point at which they begin to plow with their bow in the water while on plane. This can result in an unexpected turn in either direction (called “bow-steering” or “over-steering”) if any turn is attempted, or if a significant wave is encountered.

(continued on next page)



# FONCTIONS ET COMMANDES

ogc3d

## RELEVAGE HYDRAULIQUE (SUITE)

### Fonctionnement du relevage hydraulique (suite)

Le danger de perte de contrôle le plus significatif est celui d’une traction ou d’un couple de forces appliqué sur le volant de direction ou sur la barre franche. Ce phénomène apparaît lorsque, sous l’effet d’un relevage du moteur, l’arbre porte-hélice n’est plus parallèle à la surface de l’eau.

**⚠ AVERTISSEMENT**

**Evitez de provoquer des blessures graves ou mortelles. Un basculement du moteur hors-bord vers le haut ou vers le bas au-delà de certaines limites peut provoquer une traction sur le volant de direction ou sur la barre franche. Si le pilote ne maintient pas fermement la direction, il peut perdre le contrôle du bateau car le moteur peut alors tourner librement. Le bateau peut “survirer” ou prendre un tournant très brusque qui peut faire tomber les passagers ou les projeter à l’eau.**

Tenez compte des points suivants :

Un trim rentré ou abaissé :

1. Abaisse la proue du bateau.
2. Facilite l’accélération et le déjaugeage du bateau, en particulier lorsqu’il est lourdement chargé ou surchargé à l’arrière.
3. Améliore généralement la navigation quand la mer est agitée.
4. Accroît le couple de résistance de la direction ou tire vers la droite (dans le cas d’une hélice normale tournant vers la droite).
5. Si excessif, abaisse la proue de certains bateaux à un point tel qu’ils piquent dans l’eau en position de marche normale. Ceci peut provoquer un virage soudain dans une direction ou l’autre, appelé “virage de proue” ou “survirage”, lorsque le pilote essaie de tourner ou quand le bateau rencontre une grosse vague.

(suite page suivante)



# CARACTERISTICAS Y CONTROLES

ogc3j

## LEVANTE E INCLINACION HIDRAULICOS (CONTINUACION)

### Operación del levante hidráulico (Power Trim)(Continuacion)

El riesgo más importante relacionado con el control es el arrastre o “torsión” que puede sentirse sobre el volante de dirección o la palanca de dirección manual. Este arrastre de la dirección es producido porque el motor fuera de borda está inclinado de manera que el eje de la hélice no está en posición paralela a la superficie del agua.

**⚠ ADVERTENCIA**

**Evite la posibilidad de lesiones graves o la muerte. Cuando el motor está levantado hacia adentro o afuera más allá de la posición direccional neutra, podría producirse un arrastre del timón de dirección o de la palanca de dirección manual hacia la izquierda o la derecha. Cuando se presenta esta condición, si no se sujeta continuamente el timón de dirección o la palanca de dirección firmemente, se podría perder el control sobre la embarcación porque el motor fuera de borda puede girar libremente. Entonces la embarcación podría girar o dar una vuelta muy cerrada inesperada, con lo cual los ocupantes de la embarcación podrían ser arrojados hacia adentro o fuera de la embarcación.**

Tome muy en cuenta los siguientes puntos:

Si se inclina el motor hacia adentro o abajo:

1. Se podría bajar la proa.
2. Habrá mayor rapidez para iniciar el planeo, especialmente con carga pesada o con mayor carga a popa.
3. Se navegará mejor en aguas agitadas.
4. Se aumentará el arrastre de la dirección hacia la derecha (con la hélice normal de giro hacia la derecha).
5. Si el desequilibrio es excesivo, bajará la proa de algunas embarcaciones hasta que la proa se hunda en el agua mientras se está planeando. Como resultado, si se intenta voltear o si se encuentra una ola de gran tamaño. podría producirse un giro inesperado en cualquier dirección, denominado “gobierno desde proa” o “sobreviraje”.

(continúa en la siguiente página)



# CARACTERÍSTICAS E CONTROLES

ogc3h

## COMPENSADOR/INCLINADOR HIDRÁULICO (CONTINUAÇÃO)

### Operação do Equilibrador Automático (continuação)

O perigo mais significativo para o controle, é uma tração ou “torque” que pode ser sentido no volante ou na cana do leme. Este torque da direção resulta de um posicionamento da compensação do motor de popa, no qual o eixo da hélice não está paralelo à superfície da água.

**⚠ AVISO**

**Evite a possibilidade de ferimentos ou morte. Quando o motor de popa está compensado para dentro ou para fora, além de uma posição neutra de direção, poderá ocorrer uma tração no volante ou na cana do leme, em um dos dois sentidos. Caso não se segure o volante de forma firme e contínua, quando prevalece tal condição, poderá ocorrer a perda de controle do barco, visto que o motor de popa pode girar livremente. O barco poderá fazer um “parafuso” ou fazer uma curva muito fechada que, se inesperada, poderá lançar os ocupantes para dentro ou fora do barco.**

Examine com cuidado as seguintes situações.

Compensar o motor para dentro ou para baixo poderá:

1. Abaixar a proa.
2. Entrar mais rapidamente em planeio, especialmente se o barco leva uma carga pesada ou tem excesso de peso na popa.
3. De forma geral, melhorar o cruzeiro em águas picadas.
4. Aumentar o torque direcional ou puxar para a direita (quando a hélice é do tipo comum, de rotação para a direita).
5. Se em excesso, abaixar a proa de alguns barcos a ponto de fazê-los escavar a água com a proa, enquanto planeiam. Isto pode resultar em viradas bruscas em qualquer direção, chamadas “direção de proa” ou “direção em excesso”, caso se tente fazer uma curva ou se dê de encontro a uma onda de tamanho significativo.

(continua na próxima página)

# FEATURES & CONTROLS

ogc7

## POWER TRIM AND TILT (CONTINUED)

### Power Trim Operation (continued)

**⚠ WARNING**

**Avoid possible serious injury or death. Adjust outboard to an intermediate trim position as soon as boat is on plane to avoid possible ejection due to boat spin-out. Do not attempt to turn boat when on plane if outboard is trimmed extremely in or down and there is a pull on the steering wheel or tiller handle.**

6. In rare circumstances, the owner may decide to limit the trim in. This can be accomplished by repositioning the tilt stop pins into whatever adjustment holes in the transom brackets are desired.

Trimming Out or Up can:

1. Lift the bow higher out of the water.
2. Generally increase top speed.
3. Increase clearance over submerged objects or a shallow bottom.
4. Increase steering torque or pull to the left at a normal installation height (with the normal right hand rotation propeller).
5. In excess, cause boat “porpoising” (bouncing) or propeller ventilation.
6. Cause engine overheating if any cooling water intake holes are above the water line.

(continued on next page)

ogd

# FONCTIONS ET COMMANDES

ogc7d

## RELEVAGE HYDRAULIQUE (SUITE)

### Fonctionnement du relevage hydraulique (suite)

**⚠ AVERTISSEMENT**

**Evitez de provoquer des blessures graves ou mortelles. Réglez le relevage du moteur sur une position intermédiaire dès la sortie de déjaugeage afin d’éviter une éjection possible due à un sur-virage du bateau. N’essayez pas de tourner en position horizontale de marche normale si le moteur est basculé complètement vers le bas et si vous sentez une traction sur le volant de direction ou sur la barre franche.**

6. Dans certains cas exceptionnels, le propriétaire peut décider de limiter le basculement du moteur vers le bas. Il suffit pour cela d’utiliser l’axe d’arrêt de relevage et de l’introduire dans le trou de réglage souhaité sur les supports de fixation au tableau arrière.

Un basculement de l’unité vers le haut/vers la surface :

1. Relève la proue du bateau au-dessus de l’eau.
2. Augmente généralement la vitesse maximum du bateau.
3. Fait passer le bateau à une plus grande distance du fond ou des objets sous-marins.
4. Accroît le couple de direction ou tire vers la gauche à une hauteur normale d’installation (avec une hélice standard tournant vers la droite).
5. Si excessif, fait tanguer le bateau ou provoque une ventilation de l’hélice.
6. Peut provoquer un échauffement du moteur si les prises d’eau de mer se trouvent au-dessus de la ligne d’eau.

(suite page suivante)

ogj

# CARACTERISTICAS Y CONTROLES

ogc7j

## LEVANTE E INCLINACION HIDRAULICOS (CONTINUACION)

### Operación del levante hidráulico (continuación)

**⚠ ADVERTENCIA**

**Evite la posibilidad de lesiones graves o la muerte. Reajuste el motor fuera de borda a una posición intermedia de levante tan pronto la embarcación esté planeando para evitar que alguna persona salga expulsada debido a un giro descontrolado de la embarcación. No trate de virar la embarcación cuando está planeando si el motor fuera de borda está excesivamente inclinado hacia adentro/abajo y se siente una fuerza de arrastre sobre el timón de dirección o la palanca de dirección.**

6. En circunstancias poco comunes, el propietario podrá decidir limitar el levante hacia adentro. Esto se puede lograr usando los pasadores de bloqueo de la inclinación e insertándolos en cualquiera de los agujeros de ajuste en los soportes del espejo de popa que se desee.

Si se inclina el motor hacia afuera o arriba:

1. Se levantará la proa más arriba fuera del agua.
2. Generalmente se aumentará la velocidad máxima.
3. Se aumentará el espacio libre sobre objetos sumergidos o un fondo de poca profundidad.
4. Se aumentará el arrastre de la dirección hacia la izquierda a una altura de instalación normal (con la hélice normal de rotación hacia la derecha).
5. Si la inclinación es excesiva, hará que la embarcación empiece a cabecear (rebote) o se produzca ventilación de la hélice.
6. Ocasionará recalentamiento del motor si algún agujero de toma de agua de enfriamiento queda arriba de la línea de flotación.

(continúa en la siguiente página)

ogh

# CARACTERÍSTICAS E CONTROLES

ogc7h

## COMPENSADOR/INCLINADOR HIDRÁULICO (CONTINUAÇÃO)

### Operação do Compensador Hidráulico (continuação)

**⚠ AVISO**

**Evite a possibilidade de ferimentos graves ou morte. Ajuste o motor de popa a uma posição intermediária de compensação, assim que o barco estiver em planeio, para evitar ser lançado para fora do barco, caso o barco faça um “parafuso”. Não tente fazer uma curva com o barco, quando estiver em planeio, se o motor estiver na posição extrema de compensação, para dentro ou para baixo, e for sentida uma tração no volante ou na cana do leme.**

6. Em circunstâncias raras, o operador do barco poderá optar pela limitação da compensação para dentro. Isto poderá ser feito, mudando a posição dos pinos do batente de inclinação em qualquer um dos furos de ajuste nos suportes de popa conforme o ajuste desejado.

Compensar o motor de popa para fora e para cima poderá:

1. Levantar a proa ainda mais para fora da água.
2. De forma geral, aumentar a velocidade máxima.
3. Aumentar o espaço livre acima de objetos submersos ou em águas rasas.
4. Aumentar o torque de direção ou puxar para a esquerda, com uma altura normal de instalação (quando a hélice é do tipo comum, de giro à direita).
5. Se em excesso, fazer o barco saltar ou provocar ventilação da hélice.
6. Provocar superaquecimento do motor se algum dos furos de entrada de água estiverem acima da superfície da água.

(continua na próxima página)

gog56

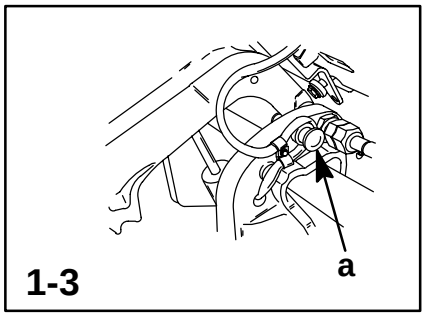


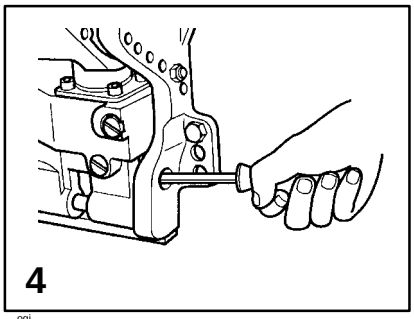


og

# FEATURES & CONTROLS

ogc8

## POWER TRIM AND TILT (CONTINUED)

### Tilting Operation

To tilt outboard, shut off the engine and press the trim/tilt switch or auxiliary tilt switch to the up position. The outboard will tilt up until the switch is released or it reaches its maximum tilt position.

**1** Push in the tilt support pin (a).

**2** Lower outboard to rest on the tilt support pin.

**3** Disengage the tilt support pin, by raising the outboard off the support pin and pulling out the support pin. Lower the outboard.

### Manual Tilting

If the outboard cannot be tilted using the power trim/tilt switch, the outboard can be manually tilted.

**4** Turn out the manual tilt release valve 3 turns (counterclockwise). This allows manual tilting of the outboard. Tilt the outboard to the desired position and tighten the manual tilt release valve.

*Note: The manual tilt release valve must be tightened before operating the outboard to prevent the outboard from tilting up during reverse operation.*

---

ogd

# FONCTIONS ET COMMANDES

ogc8d

## RELEVAGE HYDRAULIQUE (SUITE)

### Procédure de basculement

Pour faire basculer le moteur hors-bord, arrêtez-le et appuyez sur l'interrupteur de basculement ou sur l'interrupteur auxiliaire pour le mettre en position UP. Le moteur bascule alors vers le haut jusqu'à ce que vous relâchiez l'interrupteur ou lorsque la hauteur de basculement maximum est atteinte.

**1** Poussez sur la goupille d'inclinaison (a).

**2** Abaissez le moteur pour qu'il repose sur la goupille de support de basculement.

**3** Soulevez légèrement le hors-bord et tirez sur la goupille d'inclinaison. Abaissez le hors-bord.

### Basculement manuel

Si vous ne pouvez pas basculer le moteur en utilisant l'interrupteur de basculement, vous pouvez le relever ou l'abaisser à la main.

**4** Tournez 3 fois le clapet de dégagement de basculement manuel en sens inverse des aiguilles d'une montre. Ceci vous permet de faire basculer le moteur manuellement. Mettez ce dernier à la position désirée et resserrez le clapet de dégagement.

*Remarque: le clapet de dégagement pour basculement manuel doit être resserré avant de faire fonctionner le moteur, afin d'empêcher ce dernier de basculer vers le haut en marche arrière.*

---

ogj

# CARACTERISTICAS Y CONTROLES

ogc8j

## LEVANTE E INCLINACION HIDRAULICOS (CONTINUACION)

### Operación de la inclinación

Para inclinar el motor fuera de borda, apague el motor y empuje el interruptor de levante/inclinación o el interruptor de inclinación auxiliar hacia arriba. El motor fuera de borda se inclinará hacia arriba hasta que se suelte el interruptor o hasta que alcance la posición máxima de inclinación.

**1** Empuje hacia dentro el pasador de soporte de la inclinación (a).

**2** Baje el motor de fuera de borda hasta que se apoye en el pasador de soporte de inclinación.

**3** Levante ligeramente el motor fuera de borda y tire hacia fuera del pasador de soporte de inclinación. Baje el motor.

### Inclinación manual

Si el motor fuera de borda no puede inclinarse usando el interruptor de levante e inclinación, el motor puede inclinarse manualmente.

**4** Gire la válvula de desenganche de inclinación 3 vueltas (en dirección contraria a las manecillas del reloj). Esto permite la inclinación manual del motor fuera de borda. Incline el motor fuera de borda hasta la posición deseada y apriete la válvula de desenganche de la inclinación manual.

*Nota: La válvula de desenganche de la inclinación manual debe estar apretada antes de poner en funcionamiento el motor fuera de borda para evitar que el motor se incline hacia arriba durante la operación en reversa.*

---

ogh

# CARACTERÍSTICAS E CONTROLES

ogc8h

## EQUILIBRADOR/INCLINADOR AUTOMÁTICO (CONTINUAÇÃO)

### Operação de Inclinação

Para inclinar o motor de popa, desligue o motor e coloque o interruptor de trim/inclinação, ou interruptor auxiliar de inclinação, na posição para cima. O motor de popa se inclinará para cima até que o interruptor seja solto ou que o motor atinja sua posição máxima de inclinação.

**1** Empurre para dentro a alavanca de suporte de inclinação (a).

**2** Abaixe o motor para que este repouse no pino de suporte de inclinação.

**3** Desarme a alavanca de suporte de inclinação levantando o motor acima da alavanca e de suporte e puxando a alavanca de suporte para fora. Abaixe o motor de popa.

### Inclinação manual

Se o motor de popa não puder ser inclinado usando-se o interruptor de controle de equilíbrio/inclinação, pode-se fazê-lo manualmente.

**4** Dê três voltas (sentido anti-horário) no parafuso de desengate da inclinação manual. Isto permitirá a operação manual da inclinação. Incline o motor até a posição desejada e aperte o parafuso para prender a inclinação manual.

*Nota: O parafuso de desengate da inclinação manual deve ser apertado antes de se operar o motor, para evitar que o motor se incline para cima, durante operação em marcha à ré.*

---

gog57

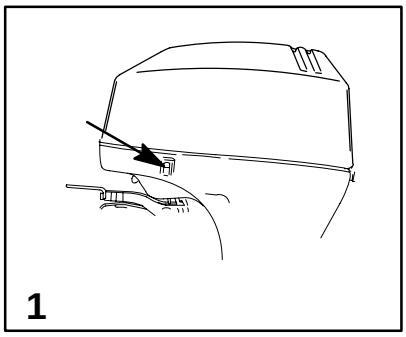


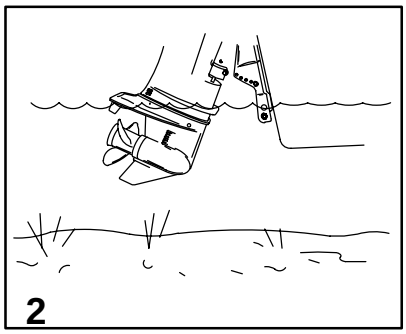


og

# FEATURES & CONTROLS

ogc6

## POWER TRIM AND TILT (CONTINUED)

### Auxiliary Tilt Switch

**1** This switch can be used to tilt the outboard up or down using the power trim system.

### Shallow Water Operation

**2** When operating your boat in shallow water, you can tilt the outboard beyond the maximum trim range to prevent hitting bottom

a. Reduce engine speed below 2000 RPM.

b. Tilt outboard up. Make sure all the water intake holes stay submerged at all times.

c. Operate the engine at slow speed only. If engine speed exceeds 2000 RPM, the outboard will automatically return down to the maximum trim range.

---

ogd

# FONCTIONS ET COMMANDES

ogc6d

## RELEVAGE HYDRAULIQUE (SUITE)

### Bouton de relevage Auxiliaire

**1** Cet interrupteur peut être utilisé pour faire basculer le moteur hors-bord vers le haut ou vers le bas en utilisant le relevage hydraulique.

### Fonctionnement En Eaux Peu Profondes

**2** Lorsque vous naviguez en eaux peu profondes, vous pouvez basculer le moteur au-delà de l'angle conseillé de relevage pour éviter de toucher le fond.

a. Ralentissez en-dessous de 2000 tr/mn.

b. Faites basculer le moteur vers le haut. Vérifiez qu'aucune prise d'eau ne se trouve au-dessus de l'eau.

c. Faites tourner le moteur au ralenti seulement. Si sa vitesse dépasse 2000 tr/mn, il revient automatiquement à la position normale de relevage.

---

ogj

# CARACTERISTICAS Y CONTROLES

ogc6j

## LEVANTE E INCLINACION HIDRAULICOS (CONTINUACION)

### Interruptor auxiliar de inclinación

**1** Este interruptor puede usarse para inclinar el motor fuera de borda hacia arriba o hacia abajo usando el sistema de levante hidráulico.

### Operación en aguas poco profundas

**2** Cuando esté operando su embarcación en aguas poco profundas, puede inclinar el motor fuera de borda más allá del límite máximo de levante para evitar que golpee el fondo.

a. Reduzca la velocidad del motor a menos de 2000 RPM.

b. Incline el motor fuera de borda hacia arriba. Asegúrese de que todos los agujeros de toma de agua permanezcan sumergidos en todo momento.

c. El motor debe andar a baja velocidad solamente. Si la velocidad del motor excede las 2000 RPM, el motor fuera de borda regresará automáticamente al límite máximo de levante.

---

ogh

# CARACTERÍSTICAS E CONTROLES

ogc6h

## COMPENSADOR/INCLINADOR HIDRÁULICO (CONTINUAÇÃO)

### Interruptor Auxiliar de Inclinação

**1** Este interruptor pode ser usado para inclinar o motor de popa para cima ou para baixo, usando-se o sistema de compensador hidráulico.

### Operação em Águas Rasas

**2** Ao operar seu barco em águas rasas, você poderá inclinar o motor de popa além do ângulo máximo de compensação, para evitar bater no fundo.

a. Reduza a rotação do motor para menos de 2000 RPM.

b. Incline o motor de popa para cima. Certifique-se de que todos os furos de entrada de água estejam sempre submersos.

c. Opere o motor somente à baixa velocidade. Se a rotação do motor exceder 2000 RPM, o motor de popa se abaixará automaticamente para a faixa de compensação máxima.

---

gog36

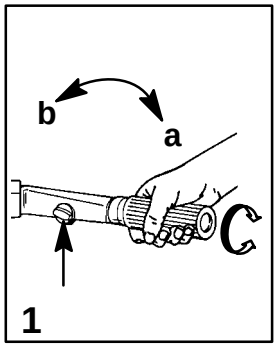


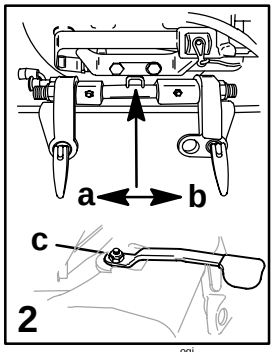


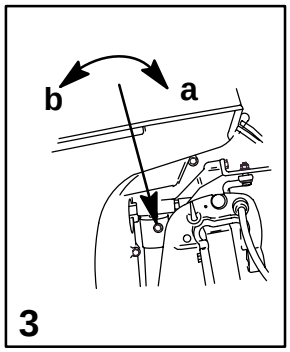


og

# FEATURES & CONTROLS

ogt4

## THROTTLE GRIP FRICTION ADJUSTMENT – TILLER HANDLE MODELS

**1** Throttle Grip Friction Knob – Turn friction knob to set and maintain the throttle at desired speed. Turn knob towards (a) to tighten friction and move knob towards (b) to loosen friction.

## STEERING FRICTION ADJUSTMENT

### Tiller Handle Models

**2** Steering Friction Adjustment – Adjust this lever to achieve the desired steering friction (drag) on the tiller handle. Move lever towards (a) to tighten friction or move towards (b) to loosen friction.

*Note: To maintain proper adjustment, the locknut (c) located on top of the steering friction lever pivot shaft can be tightened.*

### Remote Steering Models

**3** Steering Friction Adjustment – Adjust this screw to achieve the desired steering friction (drag) on the steering wheel. Turn screw towards (a) to tighten friction or turn towards (b) to loosen friction.

**⚠ WARNING**

**Avoid possible serious injury or death from loss of boat control. Maintain sufficient steering friction to prevent the outboard from steering into a full turn if the tiller handle or steering wheel is released.**

ogd

# FONCTIONS ET COMMANDES

ogt4d

## REGLAGE DU FROTTEMENT DE LA MANETTE DES GAZ - MODELES A BARRE FRANCHE

**1** Bouton de frottement de la manette des gaz - Tournez le bouton de frottement pour régler et maintenir l'arrivée des gaz à la vitesse désirée. Tournez ce bouton en direction de (a) pour augmenter le frottement et le déplacer dans le sens de (b) pour le réduire.

## REGLAGE DU FROTTEMENT DE LA DIRECTION

### Modèles à barre franche

**2** Réglage du frottement de la direction - Régler ce levier pour obtenir le frottement de la direction désiré (traînée) sur la barre franche. Déplacez ce levier en direction de (a) pour augmenter le frottement et vers (b) pour le réduire.

*Remarque: pour maintenir un réglage correct, vous pouvez resserrer le contre–écrou (c) situé sur l'axe de pivot du levier de friction de direction.*

### Modèles avec commande à distance

**3** Réglage du frottement de la direction - Régler cette vis pour obtenir le frottement de la direction désiré (traînée) sur le volant. Déplacez la vis en direction de (a) pour augmenter le frottement et vers (b) pour le réduire.

**⚠ AVERTISSEMENT**

**Evitez de provoquer des blessures graves ou mortelles en perdant le contrôle du bateau. Maintenez une résistance de la direction suffisante pour empêcher un virage complet lorsque vous relâchez la barre franche ou le volant.**

ogj

# CARACTERISTICAS Y CONTROLES

ogt4j

## AJUSTE DE FRICCION DEL MANGO ACELERADOR - MODELOS CON PALANCA DE DIRECCION MANUAL

**1** Perilla de fricción del mango acelerador - Haga girar la perilla de fricción para ajustarla, mientras mantiene el acelerador en la velocidad deseada. Haga girar la perilla hacia (a) para aumentar la fricción y hacia (b) para reducirla.

## AJUSTE DE FRICCION DE LA DIRECCION

### Modelos Con Palanca De Dirección Manual

**2** Ajuste de la fricción de la dirección - Ajuste esta palanca para conseguir la fricción (arrastre) deseada en la palanca de dirección. Mueva la palanca hacia (a) para aumentar la fricción o hacia (b) para reducirla.

*Nota: Para mantener el ajuste correcto, se puede apretar la tuerca de seguridad (c) ubicada en la parte superior del eje pivotante de la palanca de fricción de la dirección.*

### Modelos con dirección remota

**3** Ajuste de la fricción de la dirección - Ajuste este tornillo para conseguir la fricción (arrastre) deseada en el timón. Haga girar el tornillo hacia (a) para aumentar la fricción o hacia (b) para reducirla.

**⚠ ADVERTENCIA**

**Evite posibles lesiones graves o la muerte como resultado de la pérdida del control de la embarcación. Mantenga suficiente fricción de dirección para evitar que el motor fuera de borda dé una vuelta completa si se suelta la palanca de dirección manual o el timón.**

ogh

# CARACTERÍSTICAS E CONTROLES

ogt4h

## AJUSTE DA FRICÇÃO DO MANETE DO ACELERADOR - MODELOS COM CANA DO LEME

**1** Ajuste da Fricção do Manete do Acelerador - Gire o botão da fricção para ajustar e manter o acelerador na velocidade desejada. Gire o botão na direção (a) para apertar a fricção e mova o botão na direção (b) para afrouxar a fricção.

## AJUSTE DE FRICÇÃO DA DIREÇÃO

### Modelos Com Cana de Leme

**2** Ajuste da fricção de direção - Ajuste esta alavanca para alcançar a fricção de direção (resistência) desejada na cana de leme. Mova a alavanca na direção (a) para apertar a fricção e mova na direção (b) para afrouxar a fricção.

*Nota: Para manter o ajuste adequado, a porca de segurança (c), localizada em cima do eixo pivô da alavanca de fricção da direção, pode ser apertada.*

### Modelos Com Direção Remota

**3** Ajuste da Fricção de Direção - Ajuste este parafuso para atingir a fricção (resistência) desejada no volante de direção. Gire este parafuso na direção (a) para apertar a fricção e gire na direção (b) para afrouxar a fricção.

**⚠ AVISO**

**Evite a possibilidade de ferimentos graves ou morte devido à perda de controle do barco. Mantenha suficiente fricção na direção para evitar que o motor provoque uma curva pronunciada se a cana de leme ou a direção for solta.**

gog54

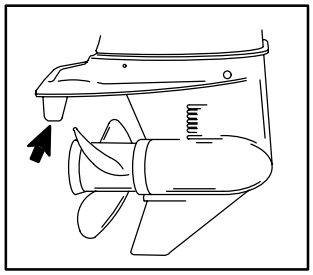

og

# FEATURES & CONTROLS

ogn2

## TRIM TAB ADJUSTMENT

Propeller steering torque will cause your boat to pull in one direction. This steering torque is a normal thing that results from your outboard not being trimmed so the propeller shaft is parallel to the water surface. The trim tab can help to compensate for this steering torque in many cases and can be adjusted within limits to reduce any unequal steering effort.

*Note: Trim tab adjustment will have little effect reducing steering torque if the outboard is installed with the anti-ventilation plate approximately 2 inches (50mm) or more above the boat bottom.*

### Models Without Power Trim

Operate your boat at normal cruising speed trimmed to desired position by installing the “tilt pin” in the desired tilt pin hole. Turn your boat left and right and note the direction the boat turns more easily.

If adjustment is necessary, loosen trim tab bolt and make small adjustments at a time. If the boat turns more easily to the left, move the trailing edge of trim tab to the left. If the boat turns more easily to the right move the trailing edge of trim tab to the right. Retighten bolt and retest.

### Models With Power Trim

Operate your boat at normal cruising speed, trimmed to desired position. Turn your boat left and right and note the direction the boat turns more easily.

If adjustment is necessary, loosen trim tab bolt and make small adjustments at a time. If the boat turns more easily to the left, move the trailing edge of trim tab to the left. If the boat turns more easily to the right move the trailing edge of trim tab to the right. Retighten bolt and retest.

ogd

# FONCTIONS ET COMMANDES

ogn2d

## REGLAGE

Le couple de rotation de l’hélice tire le bateau d’un côté. Ce phénomène est normal lorsque le relevage de votre moteur empêche l’arbre de l’hélice d’être parallèle à la surface de l’eau. Dans de nombreux cas, la dérive aide à compenser ce couple de rotation et peut être régle dans une certaine mesure pour réduire tout déséquilibre dans la direction.

*Remarque: le réglage de la dérive a peu d’effet sur le couple de direction si le moteur est installé avec une plaque anti-ventilation à 50 mm ou plus du fond du bateau.*

### Modèles Sans Relevage Hydraulique

Faites fonctionner votre bateau à une vitesse de croisière normale après avoir réglé le relevage du moteur en plaçant l’axe de relevage dans le trou correspondant. Tournez le bateau vers la gauche et vers la droite et notez la direction dans laquelle il tourne le plus facilement.

Si un réglage est nécessaire, desserrez le boulon de la dérive modifiez petit à petit la position de cette dernière. Si le bateau tourne plus facilement vers la gauche, déplacez la partie inférieure de la dérive vers la gauche. S’il tourne plus facilement vers la droite, déplacez la partie inférieure de la dérive vers la droite. Resserrez le boulon et faites un essai.

### Modèles Avec Relevage Hydraulique

Faites fonctionner votre bateau à une vitesse de croisière normale après avoir réglé le relevage du moteur en plaçant l’axe de relevage dans le trou correspondant. Tournez le bateau vers la gauche et vers la droite et notez la direction dans laquelle il tourne le plus facilement.

Si un réglage est nécessaire, desserrez le boulon de la dérive et modifiez petit à petit la position de cette dernière. Si le bateau tourne plus facilement vers la gauche, déplacez la partie inférieure de la dérive vers la gauche. S’il tourne plus facilement vers la droite, déplacez la partie inférieure de la dérive vers la droite. Resserrez le boulon et faites un essai.

ogj

# CARACTERISTICAS Y CONTROLES

ogn2j

## AJUSTE DE LA ALETA DE COMPENSACION

La torsión sobre la dirección de la hélice hará que su embarcación vire hacia una dirección. Esta torsión es normal si su motor fuera de borda no está inclinado de manera que el eje de la hélice quede paralelo a la superficie del agua. La aleta de compensación puede ayudar a compensar esta torsión en muchos casos, y puede reajustarse hasta ciertos límites para reducir el esfuerzo desigual sobre la dirección.

*Nota: El ajuste de la aleta de compensación tendrá un pequeño efecto en la reducción del arrastre sobre la dirección si el motor fuera de borda está instalado con la placa anti-ventilación aproximadamente 50 mm (2”) o más por encima del fondo de la embarcación.*

### Modelos sin levante hidráulico

Haga funcionar su embarcación a velocidad normal con la inclinación en la posición deseada, instalando el “pasador de inclinación” en el agujero para pasador de inclinación deseado. Vire su embarcación hacia la izquierda y la derecha y fíjese en qué dirección vira más fácilmente.

Si es necesario realizar ajustes, afloje el perno de la aleta de compensación y haga ajustes pequeños, uno a la vez. Si la embarcación vira más fácilmente hacia la izquierda, mueva el extremo posterior de la aleta de compensación hacia la izquierda. Si vira más fácilmente hacia la derecha, mueva el extremo posterior de la aleta de compensación hacia la derecha. Vuelva a ajustar el perno y vuelva a probar.

### Modelos con levante hidráulico

Haga funcionar su embarcación a velocidad normal con la inclinación en la posición deseada. Vire su embarcación hacia la izquierda y derecha y fíjese en qué dirección vira más fácilmente.

Si es necesario realizar ajustes, afloje el perno de la aleta de compensación y haga ajustes pequeños, uno a la vez. Si la embarcación vira más fácilmente hacia la izquierda, mueva el extremo posterior de la aleta de compensación hacia la izquierda. Si vira más fácilmente hacia la derecha, mueva el extremo posterior de la aleta de compensación hacia la derecha. Vuelva a ajustar el perno y vuelva a probar.

ogh

# CARACTERÍSTICAS E CONTROLES

ogn2h

## AJUSTE DA ABA DE COMPENSAÇÃO

O torque direcional da hélice fará com que seu barco puxe numa direção. Este torque direcional é normal e resulta do fato de o motor não estar compensado de forma que o eixo da hélice fique paralelo à superfície da água. A aba de compensado pode ajudar a compensar este torque direcional em muitos casos, podendo ser ajustada dentro de determinados limites para reduzir qualquer desigualdade de força direcional.

*Nota: O ajuste da aba de compensado terá pouco efeito em reduzir o torque direcional se o motor de popa for instalado com a placa antiventilação à aproximadamente 50 mm ou mais do fundo do barco.*

### Modelos sem Compensador/Inclinador Hidráulico

Faça funcionar seu barco em velocidade normal de cruzeiro, compensado na posição desejada, instalando o “pino de inclinação” no furo desejado de pino de inclinação. Gire seu barco para a esquerda e a direita e observe a direção na qual o barco gira com maior facilidade.

Se for necessário um ajuste, desaperte o parafuso da aba de compensação e faça pequenos ajustes de cada vez. Se o barco girar mais facilmente para a esquerda, mova o bordo de fuga da aba de equilíbrio para a esquerda. Se o barco girar mais facilmente para a direita, mova o bordo de fuga da aba de compensação para a direita. Reaperte o parafuso e faça novo teste.

### Modelos com Compensador/Inclinador Hidráulico

Faça funcionar seu barco em velocidade normal de cruzeiro, compensado na posição desejada. Vire seu barco para a esquerda e direita e observe a direção na qual o barco gira com maior facilidade.

Se for necessário um ajuste, desaperte o parafuso da aba de compensação e faça pequenos ajustes de cada vez. Se o barco girar mais facilmente para a esquerda, mova o bordo de fuga da aba de compensação mais para a esquerda. Se o barco girar mais facilmente para a direita, mova o bordo de fuga da aba de compensação para a direita. Reaperte o parafuso e faça novo teste.

of

# OPERATION

ofa1

## PRE-STARTING CHECK LIST

- ☐ Operator knows safe navigation, boating, and operating procedures.
- ☐ An approved personal flotation device of suitable size for each person aboard and readily accessible (it is the law).
- ☐ A ring type life buoy or buoyant cushion designed to be thrown to a person in the water.
- ☐ Know your boats maximum load capacity. Look at the boat capacity plate.
- ☐ Fuel supply OK.
- ☐ Arrange passengers and load in the boat so the weight is distributed evenly and everyone is seated in a proper seat.
- ☐ Tell someone where you are going and when you expect to return.
- ☐ It is illegal to operate a boat while under the influence of alcohol or drugs.
- ☐ Know the waters and area you will be boating; tides, currents, sand bars, rocks, and other hazards.
- ☐ Make inspection checks listed in the Inspection and Maintenance Schedule. Refer to Maintenance Section.

ofd

# FONCTIONNEMENT

ofa1d

## VERIFICATIONS A EFFECTUER AVANT LE DEPART

- ☐ Le pilote s'est familiarisé avec les règles de sécurité de navigation et avec le fonctionnement du bateau et du moteur hors-bord.
- ☐ Chaque passager dispose d'un gilet (ou d'un autre dispositif de sauvetage homologué) à sa taille et ce dernier est facilement accessible.
- ☐ Une bouée ronde ou un coussin de flottaison sont disponibles au cas où un passager tomberait à l'eau.
- ☐ La charge du bateau n'est pas excessive. Consultez la plaque de capacité de votre bateau.
- ☐ Il y a assez de carburant.
- ☐ La charge (passagers et matériel à bord) est répartie uniformément et chacun est bien assis à son poste.
- ☐ Une personne à terre est prévenue de votre destination et de l'heure à laquelle vous comptez rentrer.
- ☐ Il est interdit de conduire un bateau sous l'influence de l'alcool ou de la drogue.
- ☐ Le pilote connaît les eaux et les zones de navigation qu'il compte emprunter : marées, courants, bancs de sable, rochers et autres dangers.
- ☐ Respectez les instructions du calendrier d'inspection et d'entretien. Consultez le chapitre Entretien à ce sujet.

ofj

# OPERACION

ofa1j

## LISTA DE VERIFICACIONES ANTES DEL ARRANQUE

- ☐ El piloto debe conocer todos los procedimientos correctos y seguros de navegación, tránsito náutico y operación.
- ☐ Flotadores personales aprobados de tamaño adecuado para cada persona a bordo que deben estar a la mano.
- ☐ Un salvavidas en forma de anillo o cojín flotante diseñado para lanzarse a una persona que se encuentre en el agua.
- ☐ Conozca la capacidad máxima de carga de su embarcación. Fíjese en la placa de capacidades de su embarcación.
- ☐ Suficiente combustible.
- ☐ Acomode a los pasajeros y la carga en la embarcación distribuyendo el peso en forma pareja, y que todos los ocupantes estén sentados en un asiento apropiado.
- ☐ Deje dicho con alguien a dónde va y cuándo piensa regresar.
- ☐ Está prohibido operar una embarcación bajo la influencia del alcohol o las drogas.
- ☐ Conozca las aguas y el área donde va a navegar: mareas, corrientes, bancos de arena, rocas y otros peligros.
- ☐ Haga las inspecciones indicadas en el Programa de Inspección y Mantenimiento. Remítase a la Sección de Mantenimiento.

ofh

# OPERAÇÃO

ofa1h

## LISTA DE VERIFICAÇÃO PRÉ-OPERACIONAL

- ☐ O operador sabe navegar com segurança, conhece o funcionamento e os procedimentos de operação do barco.
- ☐ Cada pessoa a bordo dispõe de um salva-vidas individual, aprovado, de tamanho apropriado, e de fácil acesso (é a lei).
- ☐ Uma bóia tipo rosca ou almofada flutuante, apropriada para ser lançado a uma pessoa na água.
- ☐ Esteja ciente da capacidade máxima de carga do barco. Consulte a plaqueta de capacidade do barco.
- ☐ O abastecimento de combustível é adequado.
- ☐ Coloque os passageiros e a carga de forma que o peso fique distribuído igualmente no barco e cada pessoa tenha assento adequado.
- ☐ Informe a alguém sobre onde pretende ir e quando pretende voltar.
- ☐ É ilegal conduzir um barco quando se está alcoolizado ou sob efeito de drogas.
- ☐ Esteja familiarizado com a região e as condições aquáticas onde você irá navegar, incluindo marés, correntezas, bancos de areia, rochedos e outros perigos.
- ☐ Faça as inspeções listadas no Programa de Inspeção e Manutenção. Consulte a Seção de Manutenção.

of

# OPERATION

onf2

## OPERATING IN FREEZING TEMPERATURES

When using your outboard or having your outboard moored in freezing or near freezing temperature, keep the outboard tilted down at all times so the gear case is submerged. This prevents trapped water in gear case from freezing and causing possible damage to the water pump and other components.

If there is a chance of ice forming on the water, the outboard should be removed and drained completely of water. If ice should form at the water level inside the outboard drive shaft housing, it will block water flow to the engine causing possible damage.

one3

## OPERATING IN SALT WATER OR POLLUTED WATER

We recommend that you flush the internal water passages of your outboard with fresh water after each use in salt or polluted water. This will prevent a buildup of deposits from clogging the water passages. Refer to “Flushing The Cooling System” procedure in the Maintenance Section.

If you keep your boat moored in the water, always tilt the outboard so the gear case is completely out of water (except in freezing temperature) when not in use.

Wash down the outboard exterior and flush out the exhaust outlet of the propeller and gear case with fresh water after each use. Each month, spray Mercury Precision or Quicksilver Corrosion Guard on external metal surfaces (do not spray on corrosion control anodes as this will reduce the effectiveness of the anodes).

ofd

# FONCTIONNEMENT

onf2d

## FONCTIONNEMENT A DES TEMPERATURES EN DESSOUS DE ZERO

Lorsque vous utilisez ou amarrez votre hors-bord à des températures en dessous ou voisines de zéro, laissez toujours le moteur en position basse, afin de conserver le carter d’engrenage dans l’eau. Vous empêcherez ainsi l’eau qui y est emprisonnée de geler et d’endommager la pompe à eau et d’autres éléments du moteur.

Si de la glace risque de se former à la surface de l’eau, le moteur doit être retiré et vidé de toute l’eau qui peut s’y trouver. En effet, la formation éventuelle de glace à l’intérieur du carter de l’arbre moteur, au niveau de la surface de l’eau, risque d’empêcher la circulation de l’eau de refroidissement vers le moteur et d’endommager ce dernier.

one3d

## FONCTIONNEMENT EN MER OU DANS DES EAUX POLLUEES

Nous vous recommandons de rincer à l’eau douce le circuit d’eau interne de votre moteur hors-bord après chaque fonctionnement en mer ou dans des eaux polluées. Vous empêcherez ainsi l’accumulation des dépôts dans ce circuit. Consultez les instructions de rinçage du système de refroidissement au chapitre Entretien.

Si vous laissez votre bateau amarré sur l’eau et que vous ne vous servez pas du moteur, relevez toujours ce dernier pour complètement sortir le carter d’engrenage de l’eau (sauf à des températures au-dessous de zéro).

Lavez l’extérieur du hors-bord à l’eau douce et rincez l’échappement de l’hélice et le carter d’engrenage de la même façon après chaque utilisation. Une fois par mois, vaporisez du Mercury Precision ou Quicksilver Corrosion Guard sur l’extérieur du bloc moteur, sur les organes électriques et sur les autres surfaces de métal (mais pas sur les anodes anti-corrosion ; s’en trouverait réduite leur efficacité).

ofj

# OPERACION

onf2j

## OPERACION EN TEMPERATURAS BAJO CERO

Cuando esté usando su motor fuera de borda o tenga su embarcación amarrada en temperaturas bajo cero o casi de cero, mantenga el motor fuera de borda inclinado hacia abajo en todo momento para que la caja de engranajes esté sumergida. Esto evita que el agua atrapada en la caja de engranajes se congele y ocasione posibles daños a la bomba de agua y a otros componentes.

Si existe la posibilidad de que se forme hielo sobre el agua, se debe quitar el motor fuera de borda y drenarse toda el agua que tenga dentro. Si se forma hielo en el nivel de agua dentro de la caja del árbol de transmisión del motor fuera de borda, bloqueará la circulación de agua hacia el motor, ocasionando posibles daños.

one3j

## OPERACION EN AGUA SALADA O AGUA CONTAMINADA

Recomendamos que se enjuaguen los conductos internos de agua de su motor fuera de borda con agua dulce después de cada vez que haya navegado en agua salada o contaminada. Esto evitará que la acumulación de depósitos atore los conductos de agua. Remítase al procedimiento de “Lavado del sistema de enfriamiento” en la sección sobre mantenimiento.

Si deja su embarcación atracada en el agua, siempre incline el motor fuera de borda de manera que la caja de engranajes esté completamente fuera del agua (excepto en temperaturas bajo cero) mientras no se esté usando.

Lave el exterior del fuera de borda y la salida de escape de la hélice y la caja de engranajes con agua dulce después de cada uso. Cada mes rocíe Mercury Precision o Quicksilver Corrosion Guard sobre las superficies metálicas externas (no rocíe sobre los ánodos anticorrosivos porque reducirá su eficacia).

ofh

# OPERAÇÃO

onf2h

## OPERAÇÃO EM TEMPERATURAS PRÓXIMAS A ZERO

Quando usar o motor em temperaturas próximas a zero, ou quando o barco estiver atracado sob estas condições, deixe o motor inclinado o tempo todo para baixo, a fim de manter a caixa de engrenagens submersa. Isto evitará o congelamento da água presa na caixa de engrenagens, o que causaria danos à bomba de água e a outros componentes.

Se houver possibilidade de formação de gelo na água, o motor deve ser removido e a água deve ser completamente drenada. Se houver formação de gelo no nível da água dentro da carcaça do eixo de transmissão, o fluxo de água para o motor ficará impedido, podendo provocar danos.

one3h

## OPERAÇÃO EM ÁGUA DO MAR OU ÁGUA POLUÍDA

Recomendamos que você lave com água doce as passagens internas de água do motor, após cada operação em água salgada ou poluída. Isto evitará que o acúmulo de detritos entupa as passagens de água. Consulte o procedimento “Lavagem do Sistema de Resfriamento” na Seção de Manutenção.

Se você mantém o barco atracado, na água, incline o motor de forma que a caixa de engrenagens esteja completamente fora da água (exceto em temperaturas abaixo de zero), quando ele não estiver em uso.

Lave o exterior do motor as saídas de exaustão da hélice e da caixa de engrenagens, utilizando água doce, sempre após usar o barco. Borrife mensalmente, com o “Mercury Precision ou Quicksilver Corrosion Guard” (protetor Mercury Precision ou Quicksilver contra a corrosão), o exterior do motor, os componentes elétricos e as outras superfícies metálicas (não borrife os ânodos de controle de corrosão, porque isto reduziria sua eficácia).

gof23

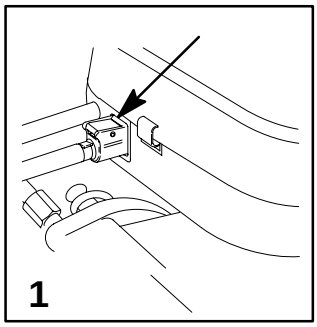


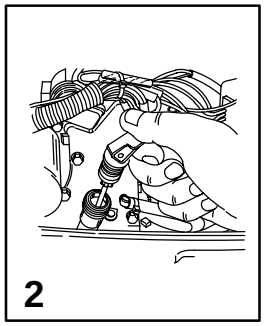


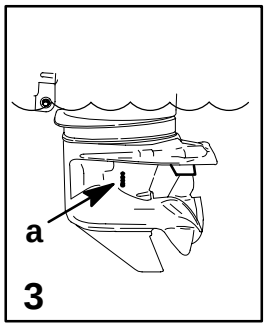


of

# OPERATION

ofc2

## PRE-STARTING INSTRUCTIONS

**1** Connect the remote fuel line to the outboard. Make sure connector is snapped into place.

**2** Check the engine oil level.

**3** Make sure the cooling water intake (a) is submerged.

**⚠ CAUTION**

**Never start or run your outboard (even momentarily) without water circulating through the cooling water intake in the gear case to prevent damage to the water pump (running dry) or overheating of the engine.**

ofd5

## ENGINE BREAK-IN PROCEDURE

**⚠ CAUTION**

**Severe damage to the engine can result by not complying with the following Engine Break-in Procedure.**

1. For the first hour of operation, run the engine at varied throttle settings not exceeding 3500 RPM or at approximately half throttle.
2. For the second hour of operation, run the engine at varied throttle settings up to 4500 RPM or at three-quarter throttle, and during this period of time, run it at full throttle for approximately one minute every ten minutes.
3. For the next eight hours of operation, avoid continuous operation at full throttle for more than five minutes at a time.

ofd

# FONCTIONNEMENT

ofc2d

## AVANT DE DEMARRER VOTRE MOTEUR

**1** Branchez la conduite de carburant sur le moteur hors-bord. Vérifiez que le raccord est bien enclenché.

**2** Vérifiez le niveau d'huile du moteur.

**3** Assurez-vous que la prise d'eau de refroidissement (a) est immergée.

**⚠ ATTENTION**

**Ne démarrez jamais votre moteur et ne le faites jamais tourner (même momentanément) en l'absence de circulation d'eau de la prise d'eau au carter d'engrenage afin d'éviter d'endommager la pompe à eau (en cas de fonctionnement à vide) ou de surchauffer le moteur.**

ofd5d

## PROCEDURE DE RODAGE DU MOTEUR

**⚠ ATTENTION**

**Votre moteur peut être gravement endommagé si vous n'obéissez pas aux instructions de rodage suivantes.**

1. Durant la première heure d'utilisation, faites tourner le moteur à différents régimes ne dépassant pas 3500 tr/mn, soit environ à mi-régime.
2. Au cours de la deuxième heure d'utilisation, faites tourner le moteur à différents régimes ne dépassant pas 4500 tr/mn, soit environ à trois-quart de régime, et durant cette période, faites-le tourner à plein régime pendant environ une minute toutes les dix minutes.
3. Durant les huit prochaines heures, évitez de le faire tourner continuellement à plein régime pendant plus de cinq minutes consécutives.

ofj

# OPERACION

ofc2j

## INSTRUCCIONES PREVIAS AL ARRANQUE

**1** Conecte la manguera de combustible remota al motor fuera de borda. Asegúrese de que el conector encaje en su lugar.

**2** Revise el nivel de aceite del motor.

**3** Cerciórese de que la toma de agua de enfriamiento (a) esté sumergida.

**⚠ PRECAUCION**

**Jamás arranque ni haga funcionar su motor fuera de borda (incluso momentáneamente) sin que esté circulando agua a través de la toma de agua de enfriamiento en la caja de engranajes, para evitar que se dañe la bomba de agua (marcha en seco) o el recalentamiento del motor.**

ofd5j

## PROCEDIMIENTO DE RODAJE INICIAL DEL MOTOR

**⚠ PRECAUCION**

**El motor podría dañarse seriamente si no se cumple con el siguiente procedimiento de rodaje inicial.**

1. Durante la primera hora de operación, haga funcionar el motor en varias posiciones del acelerador sin exceder de 3500 RPM, o aproximadamente la mitad de la aceleración máxima.
2. Durante la segunda hora de operación, haga funcionar el motor en varias posiciones del acelerador hasta 4500 RPM, o tres cuartos de la aceleración máxima, y durante este período haga funcionar el motor a aceleración máxima durante aproximadamente un minuto cada diez minutos.
3. Durante las ocho horas de operación siguientes, evite la operación continua a todo gas por más de cinco minutos por vez.

ofh

# OPERAÇÃO

ofc2h

## INSTRUÇÕES PRÉ-OPERACIONAIS

**1** Conecte a mangueira remota de combustível ao motor de popa. Certifique-se de que o conector se encaixou adequadamente.

**2** Verifique o nível do óleo.

**3** Certifique-se de que a entrada de água de resfriamento (a) esteja submersa.

**⚠ CUIDADO**

**Nunca dê partida ou opere seu motor de popa (mesmo por pouco tempo) sem que haja água circulando pela entrada da água de resfriamento na caixa de engrenagens, para evitar danos à bomba de água (funcionando a seco) ou o superaquecimento do motor.**

ofd5h

## PROCEDIMENTOS DE AMACIAMENTO DO MOTOR

**⚠ CUIDADO**

**Poderão ocorrer danos graves ao motor, caso não sejam cumpridos os Procedimentos de Amaciamento, abaixo relacionados.**

1. Para a primeira hora de funcionamento, deixe o motor funcionar em várias rotações diferentes, não excedendo a metade do acelerador (3500 rpms).
2. Para a segunda hora de funcionamento, deixe o motor funcionar em diferentes rotações, até 4500 RPM, ou com três quartos do acelerador puxado, e durante este período deixe-o funcionar com o acelerador no máximo por aproximadamente um minuto a cada dez minutos.
3. Durante as próximas oito horas de operação, evite funcionar o motor continuamente com o manete do acelerador ao máximo por mais de cinco minutos de cada vez.

gof57

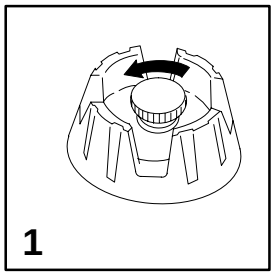


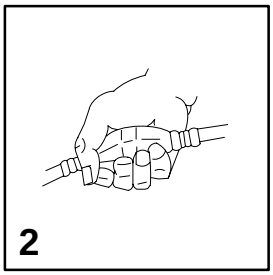


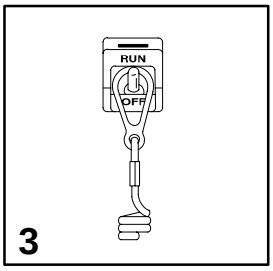


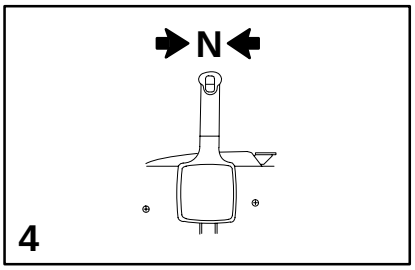


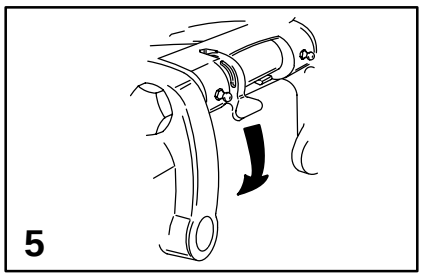


of

# OPERATION

ofg9

## STARTING THE ENGINE – REMOTE CONTROL MODELS

Before starting, read the Pre-Starting Check List, Special Operating Instructions, and Engine Break-in Procedure on the first three pages in the Operation Section.

**⚠ CAUTION**

**Never start or run your outboard (even momentarily) without water circulating through all the cooling water intake holes in the gear case to prevent damage to the water pump (running dry) or overheating of the engine.**

1. Open fuel tank vent screw (in filler cap) on manual venting type fuel tanks.
2. Squeeze the fuel line primer bulb several times until it feels firm.
3. Set the lanyard stop switch to RUN position. Read the Lanyard Stop Switch safety explanation and Warning in the General Information Section.
4. Shift outboard to neutral (N) position.
5. Models without power trim – Position the tilt lock lever down to the lock position.

ofd

# FONCTIONNEMENT

ofg9d

## DEMARRAGE DU MOTEUR - MODELES A COMMANDE A DISTANCE

Avant de démarrer, lisez les trois premières pages de ce chapitre portant sur les vérifications à effectuer avant le départ, les instructions concernant les situations particulières et la procédure de rodage.

**⚠ ATTENTION**

**Ne démarrez jamais votre moteur et ne le faites jamais tourner (même momentanément) sans circulation d'eau dans les prises d'eau de refroidissement du carter d'engrenage : ceci pourrait endommager la pompe à eau ou provoquer une surchauffe du moteur.**

1. Ouvrez la vis de ventilation du réservoir de carburant (sur le bouchon de remplissage) sur les réservoirs à ventilation manuelle.
2. Pressez plusieurs fois la poire d'amorçage jusqu'à ce qu'elle soit ferme.
3. Réglez le coupe-circuit d'urgence en position RUN (Marche). Lisez les mesures de précaution et avertissement se rapportant au coupe-circuit d'urgence, dans le chapitre Informations générales.
4. Passez au point mort.
5. Modèles sans relevage hydraulique – Abaissez le levier de verrouillage de relevage en position de verrouillage.

ofj

# OPERACION

ofg9j

## ARRANQUE DEL MOTOR - MODELOS CON CONTROL REMOTO

Antes de arrancar, lea la Lista de verificaciones antes del arranque, las Instrucciones especiales para la operación y el Procedimiento de rodaje inicial del motor en las primeras tres páginas de la sección Operación.

**⚠ PRECAUCION**

**Jamás arranque ni haga funcionar su motor fuera de borda (incluso momentáneamente) sin que haya agua circulando a través de todos los agujeros de la toma de agua de enfriamiento en la caja de engranajes para evitar que se dañe la bomba de agua (marcha en seco) o el recalentamiento del motor.**

1. Abra el tornillo de ventilación del tanque de combustible (en la tapa de llenado) si se trata de un tanque con ventilación manual.
2. Oprima la pera de cebado de la manguera de combustible varias veces hasta que se sienta firme.
3. Coloque el interruptor de parada de emergencia en la posición RUN (Marcha). Lea la explicación de seguridad del Interruptor de parada tipo cordón y la Advertencia en la sección de Información general.
4. Coloque el motor fuera de borda en neutro (N).
5. Modelos sin levante hidráulico –Coloque la palanca de enganche de inclinación hacia abajo, en posición enganchada.

ofh

# OPERAÇÃO

ofg9h

## PARTIDA DO MOTOR - MODELOS COM CONTROLE REMOTO

Antes de começar, consulte as Lista de Verificação Pré-operacional, Instruções Especiais de Operação e Procedimento de Amaciamento do Motor, nas três primeiras páginas da Seção de Operação.

**⚠ CUIDADO**

**Nunca dê partida ou funcione seu motor de popa (mesmo por breve período de tempo) sem que haja água circulando através de todos os furos de entrada de água de resfriamento na caixa de engrenagens, para evitar danos à bomba de água (por funcionamento a seco) ou superaquecimento do motor.**

1. Abra o parafuso de ventilação do tanque de combustível (na tampa de abastecimento) nos tanques de ventilação manual.
2. Aperte várias vezes o bulbo de escorvamento da mangueira de combustível, até sentí-lo firme.
3. Coloque o interruptor de parada de corda na posição "RUN" (FUNCIONAR). Leia os Avisos e as explicações de segurança sobre o Interruptor de Parada de Corda na Seção de Informações Gerais.
4. Coloque o câmbio na posição de neutro (N).
5. Modelos sem compensador hidráulico – Mova a alavanca de travamento da inclinação para baixo para a posição travada.

gof64

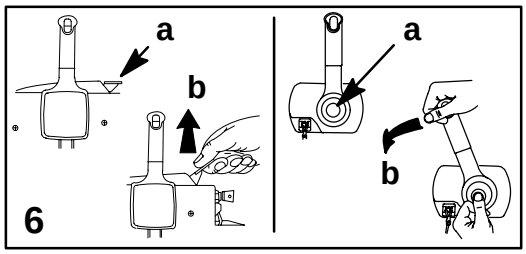


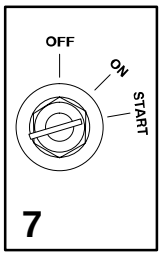


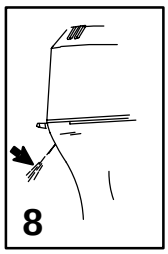


of

# OPERATION

ofg18

## STARTING THE ENGINE – REMOTE CONTROL MODELS

**6** **Cold Engine** – Move the neutral fast idle speed feature to the fully closed position (a).
**Warm Engine** – Advance the neutral fast idle speed feature on the remote control to the maximum fast idle speed position (b). After engine has started, immediately reduce idle speed to normal.

*Note:* ***Cold Engine – air temperature is below 40°F (4°C)*** *– After starting the engine, slowly advance the neutral fast idle speed feature to increase idle speed until engine is warmed up.*

**7** Turn ignition key to the START position. If engine fails to start in ten seconds, return key to ON position, wait 30 seconds and try again.

*Note:* ***Starting Flooded Engine*** *– Advance the neutral fast idle speed feature to the maximum fast idle speed position and continue to crank the engine for starting. Immediately reduce engine speed after engine starts.*

**8** After engine starts, check for a steady stream of water flowing out of the water pump indicator hole.

**IMPORTANT: If no water is coming out of the water pump indicator hole, stop engine and check cooling water intake for obstruction. No obstruction may indicate a water pump failure or blockage in the cooling system. These conditions will cause the engine to overheat. Have the outboard checked by your dealer. Operating the engine while overheated will cause engine damage.**

### Warming Up Engine

Before beginning operation, allow the engine to warm up at idling speed for 3 minutes.

ofd

# FONCTIONNEMENT

ofg18d

## DEMARRAGE DU MOTEUR - MODELES A COMMANDE A DISTANCE

**6** **Démarrage à froid** – Placez la commande de ralenti accéléré sur la position de fermeture totale (a).
**Démarrage à chaud** – Placez la commande de ralenti accéléré sur la position de fermeture totale (a). Si le moteur ne démarre pas immédiatement, placez la commande de ralenti accéléré sur la position maximale (b). Réduisez immédiatement le régime lorsque le moteur démarre.

*Remarque:* ***démarrage à froid – température de l'air inférieure à 4°C*** *– Une fois que le moteur a démarré, actionnez lentement la commande de ralenti accéléré pour augmenter le ralenti jusqu'à ce que le moteur soit chaud.*

**7** Tournez la clé de contact en position START (Demarrage). Si le moteur ne démarre pas dans les dix secondes, ramenez la clé en position ON (Marche), attendez 30 secondes puis recommencez.

*Remarque:* ***démarrage d'un moteur noyé*** *– Actionnez la commande de ralenti accéléré en position maximale, puis continuez à lancer le moteur pour le faire démarrer. Réduisez immédiatement le régime lorsque le moteur démarre.*

**8** Une fois que le moteur a démarré, vérifiez qu'un jet continu d'eau s'écoule de l'orifice témoin de la pompe à eau.

**IMPORTANT: si aucune eau ne s'écoule du témoin de la pompe à eau, arrêtez le moteur et vérifiez si la prise d'eau du circuit de refroidissement n'est pas obstruée. L'absence d'obstruction peut indiquer une panne de la pompe à eau ou un blocage du circuit de refroidissement. L'une de ces situations peut provoquer une surchauffe du moteur. Faites vérifier le moteur par votre concessionnaire. Un moteur surchauffé qui continue de tourner peut être gravement endommagé.**

### Prechauffage du moteur

Avant de démarrer, laissez chauffer le moteur au ralenti pendant 3 minutes.

ofj

# OPERACION

ofg18j

## ARRANQUE DEL MOTOR – MODELOS CON CONTROL REMOTO

**6** **Arranque en frío** – Mueva la palanca de velocidad de marcha en vacío rápida en neutro a la posición totalmente cerrada (a).
**Arranque en caliente** – Mueva la palanca de velocidad de marcha en vacío rápida en neutro a la posición totalmente cerrada (a). Si el motor no arranca de inmediato, avance la palanca de velocidad de marcha en vacío rápida en neutro a la posición de velocidad de marcha en vacío máxima (b). Reduzca la velocidad del motor inmediatamente después que arranque el motor.

*Nota:* ***Arranque en frío – la temperatura del aire es menor de 4°C*** *– Después de arrancar el motor, avance lentamente la palanca de velocidad de marcha en vacío rápida en neutro para aumentar la velocidad del motor hasta que esté caliente.*

**7** Gire la llave del encendido a la posición START (ARRANQUE). Si el motor no arranca en diez segundos, vuelva la llave a la posición ON (ENCENDIDO), espere 30 segundos e intente otra vez.

*Nota:* ***Arranque de un motor inundado*** *– Avance la palanca de velocidad de marcha en vacío rápida en neutro a la posición de velocidad de marcha en vacío rápida máxima y continúe haciendo girar el motor para que arranque. Reduzca la velocidad del motor inmediatamente después que arranque.*

**8** Después que arranque el motor, vea si sale un chorro continuo de agua del orificio indicador de la bomba de agua.

**IMPORTANTE: Si no fluye agua por el agujero indicador de la bomba de agua, pare el motor y revise si hay obstrucción en la toma de agua. Si no hay obstrucción, o es que hay una falla de la bomba de agua o hay un bloqueo del sistema de enfriamiento. Estas condiciones harán que se recaliente el motor. Haga que su distribuidor lo revise. El funcionamiento del motor mientras está recalentado podrá causar daños graves al motor.**

### Calentamiento del motor

Antes de empezar la operación, deje que el motor caliente a velocidad de marcha en vacío durante 3 minutos.

ofh

# OPERAÇÃO

ofg18h

## PARTIDA DO MOTOR - MODELOS COM CONTROLE REMOTO

**6** **Motor Frio** – Mova o mecanismo da velocidade de marcha lenta rápida em neutro para a posição completamente fechada (a).
**Partida com o motor aquecido** – Mova o mecanismo da velocidade de marcha lenta rápida em neutro para a posição completamente fechada (a). Se o motor não der a partida imediatamente, avance o mecanismo da velocidade de marcha lenta rápida em neutro para a posição de velocidade de marcha lenta rápida máxima (b). Reduza imediatamente a velocidade do motor depois que o motor tiver dado a partida.

*Nota:* ***Partida a Frio – a temperatura do ar é inferior a 4°C*** *– Depois que o motor tiver dado a partida, avance lentamente o mecanismo da velocidade de marcha lenta rápida em neutro para aumentar a velocidade de marcha lenta até que o motor esteja aquecido.*

**7** Vire a chave da ignição para a posição "START" (PARTIDA). Se o motor não arrancar em 10 segundos, volte a chave para a posição "ON" (LIGAR), espere 30 segundos e tente outra vez.

*Nota:* ***Partida de Motor Afogado*** *– Avance o mecanismo da velocidade de marcha lenta em neutro para a posição de velocidade de marcha lenta rápida máxima e continue acionando o arranque para que dê a partida. Reduza imediatamente a velocidade do motor depois que o motor der a partida.*

**8** Depois que o motor der a partida, verifique se há um fluxo contínuo d'água saindo pelo furo indicador da bomba d'água.

**IMPORTANTE: Se não houver água saindo pelo furo indicador da bomba de água, desligue o motor e verifique se a entrada de água para resfriamento está obstruída. Se não houver obstrução, isto poderá indicar uma falha na bomba de água ou um entupimento no sistema de resfriamento. Estas condições causarão o superaquecimento do motor. Leve o motor ao seu revendedor para uma verificação. Operar o motor, enquanto estiver superaquecido, irá danificá-lo.**

### Aquecimento do motor

Antes de operar o motor, permita que este aqueça em marcha lenta por 3 minutos.

gof65

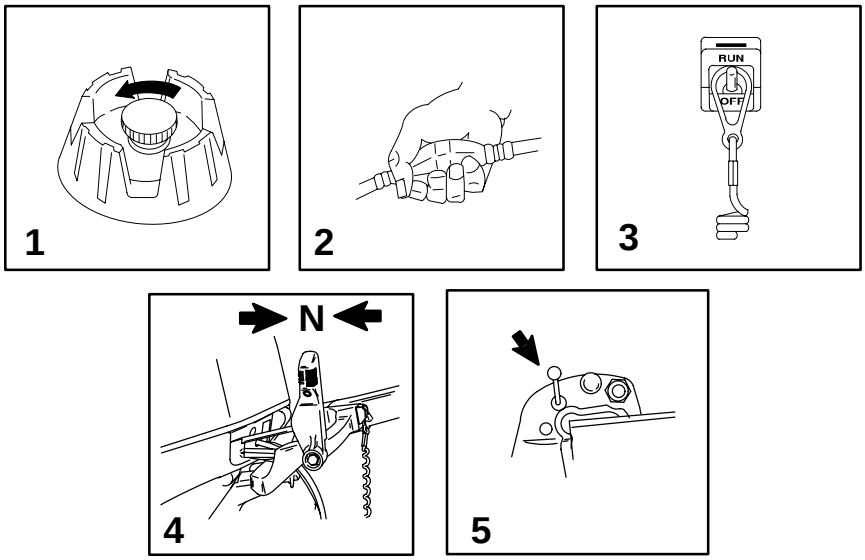


of

# OPERATION

off15

## STARTING THE ENGINE – TILLER HANDLE MODELS

Before starting, read the Pre-Starting Check List, Special Operating Instructions, and Engine Break-in Procedure on the first three pages in the Operation Section.

**⚠ CAUTION**

**Never start or run your outboard (even momentarily) without water circulating through all the cooling water intake holes in the gear case to prevent damage to the water pump (running dry) or overheating of the engine.**

1. Open fuel tank vent screw (in filler cap) on manual venting type fuel tanks.
2. Squeeze the fuel line primer bulb several times until it feels firm.
3. Set the lanyard stop switch to RUN position. Read the Lanyard Stop Switch safety explanation and Warning in the General Information Section.
4. Shift outboard to neutral (N) position.
5. Models without power trim – Position the lilt lock lever to the Lock position.

ofd

# FONCTIONNEMENT

off15d

## DEMARRAGE DU MOTEUR - MODELES A BARRE FRANCHE

Avant de démarrer, lisez les trois premières pages de ce chapitre portant sur les vérifications à effectuer avant le départ, les instructions concernant les situations particulières et la procédure de rodage.

**⚠ ATTENTION**

**Ne démarrez jamais votre moteur et ne le faites jamais tourner (même momentanément) sans circulation d'eau dans les prises d'eau de refroidissement du carter d'engrenage : ceci pourrait endommager la pompe à eau ou provoquer une surchauffe du moteur.**

1. Ouvrez la vis de ventilation du réservoir de carburant (sur le bouchon de remplissage) sur les réservoirs à ventilation manuelle.
2. Pressez plusieurs fois la poire d'amorçage jusqu'à ce qu'elle soit ferme.
3. Réglez le coupe-circuit d'urgence en position RUN (Marche). Lisez les mesures de précaution et avertissement se rapportant au coupe-circuit d'urgence, dans le chapitre Informations générales.
4. Passez au point mort.
5. Modèles sans relevage hydraulique – Positionnez le levier de blocage du relevage sur Lock (Verrouillage)

ofj

# OPERACION

off15j

## ARRANQUE DEL MOTOR - MODELOS CON PALANCA DE DIRECCION MANUAL

Antes de arrancar, lea la Lista de verificaciones antes del arranque, las Instrucciones especiales para la operación y el Procedimiento de rodaje inicial del motor en las primeras tres páginas de la sección Operación.

**⚠ PRECAUCION**

**Jamás arranque ni haga funcionar su motor fuera de borda (incluso momentáneamente) sin que haya agua circulando a través de todos los agujeros de la toma de agua de enfriamiento en la caja de engranajes para evitar que se dañe la bomba de agua (marcha en seco) o el recalentamiento del motor.**

1. Abra el tornillo de ventilación del tanque de combustible (en la tapa de llenado) si se trata de un tanque con ventilación manual.
2. Oprima la pera de cebado de la manguera de combustible varias veces hasta que se sienta firme.
3. Coloque el interruptor de parada de emergencia en la posición RUN (Marcha). Lea la explicación de seguridad del Interruptor de parada tipo cordón y la Advertencia en la sección de Información general.
4. Coloque el motor fuera de borda en neutro (N).
5. Modelos sin levante hidráulico — Sitúe la palanca de enganche de la inclinación en la posición Enganche.

ofh

# OPERAÇÃO

off15h

## PARTIDA DO MOTOR - MODELOS COM CANA DO LEME

Antes de começar, consulte Lista de Verificação Pré-operacional, Instruções Especiais de Operação e Procedimento de Amaciamento do Motor, nas três primeiras páginas da Seção de Operação.

**⚠ CUIDADO**

**Nunca dê partida ou funcione seu motor de popa (mesmo por breve período de tempo) sem que haja água circulando através de todos os furos de entrada d'água de resfriamento na caixa de engrenagens, para evitar danos à bomba de água (por funcionamento a seco) ou superaquecimento do motor.**

1. Abra o parafuso de ventilação do tanque de combustível (na tampa de abastecimento) nos tanques de ventilação manual.
2. Aperte várias vezes o bulbo de escorvamento da mangueira de combustível, até sentí-lo firme.
3. Coloque o interruptor de parada de corda na posição "RUN" (FUNCIONAR). Leia os Avisos e as explicações de segurança sobre o Interruptor de Parada de Corda na Seção de Informações Gerais.
4. Coloque o câmbio na posição de neutro (N).
5. Modelos sem compensador hidráulico – Coloque a alavanca de travamento da inclinação na posição "Lock" (Travar).

gof66

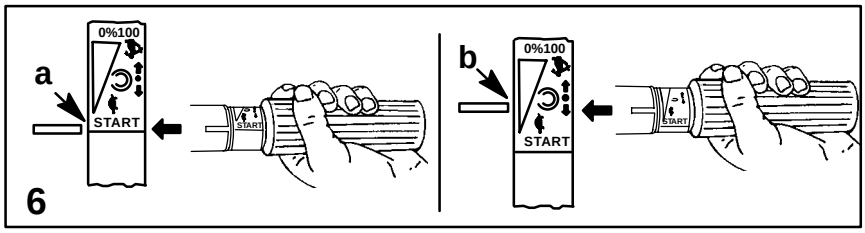


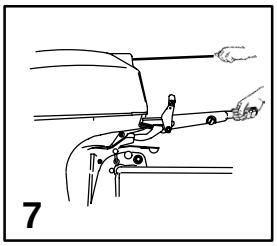


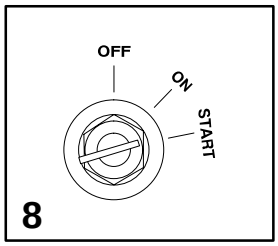


of

# OPERATION

off22

## STARTING THE ENGINE – TILLER HANDLE MODELS

**6** If the engine is cold, set the throttle grip to start position (a). If engine is warm or flooded, set the throttle grip to position (b).

*Note:* ***Cold start – air temperature is below 40° F (4° C)****, After starting the engine, slowly advance throttle speed until engine is warmed up.*

**7** Manual Starting Models – Pull the starter rope slowly until you feel the starter engage, then pull rapidly to crank the engine. Allow rope to return slowly. Repeat until engine starts.

**8** Electric Starting Models – Turn ignition key to the START position. If engine fails to start in ten seconds, return key to ON position, wait 30 seconds and try again.

**⚠ WARNING**

**RAPID ACCELERATION HAZARD – Before shifting your outboard from neutral into gear, decrease engine speed to slow. This will prevent a rapid acceleration that can cause people in the boat to be thrown from their seats or out of the boat, causing injury or death.**

ofd

# FONCTIONNEMENT

off22d

## DEMARRAGE DU MOTEUR - MODELES A BARRE FRANCHE

**6** Si le moteur est froid, placez la manette des gaz en position de démarrage (a). S'il est chaud ou noyé, placez la manette en position (b).

*Remarque:* ***démarrage à froid – température de l'air inférieure à 4° C*** *– Une fois que le moteur a démarré, augmentez lentement la vitesse d'accélération jusqu'à ce que le moteur soit chaud.*

**7** Modèles à démarrage manuel – Tirez lentement sur la corde du démarreur jusqu'à ce que ce dernier commence à s'engager, puis tirez rapidement pour lancer le moteur. Laissez la corde revenir lentement. Répétez l'opération jusqu'à ce que le moteur démarre.

**8** Modèles à démarrage électrique – Placez la clé de contact sur START (Démarrage). Si le moteur ne démarre pas dans les dix secondes, ramenez la clé sur ON (Marche), attendez 30 secondes, puis essayez à nouveau.

**⚠ AVERTISSEMENT**

**RISQUE D'ACCELERATION RAPIDE – Avant de passer en prise, à partir du point mort, réduisez la vitesse du moteur. Vous éviterez ainsi une accélération rapide du bateau qui pourrait déstabiliser les passagers ou les projeter par–dessus bord, et provoquer des blessures graves, voir mortelles.**

ofj

# OPERACION

off22j

## ARRANQUE DEL MOTOR - MODELOS CON PALANCA DE DIRECCION MANUAL

**6** Si el motor está frío, ponga el mango acelerador en la posición de arranque (a). Si el motor está caliente o inundado, ponga el mango acelerador en la posición (b).

*Nota:* ***Arranque en frío – la temperatura del aire es menor de 4° C****, Después de arrancar el motor, avance lentamente el acelerador hasta que esté caliente.*

**7** Modelos de arranque manual – Tire lentamente de la cuerda de arranque hasta que sienta que enganche el arrancador, después tire con rapidez para hacer girar el motor. Deje que la cuerda regrese lentamente. Repita la operación hasta que arranque el motor.

**8** Motores de arranque eléctrico – Gire la llave del encendido a la posición START (Arranque). Si el motor no arranca en 10 segundos, vuelva la llave a la posición ON (Encendido), espere 30 segundos e intente de nuevo.

**⚠ ADVERTENCIA**

**RIESGO DE ACELERACIÓN RÁPIDA – Antes de pasar de neutro a motor engranado, disminuya la velocidad. Esto evitará una aceleración rápida que puede ocasionar que los pasajeros se caigan de sus asientos, o de la embarcación, y cause lesiones o la muerte.**

ofh

# OPERAÇÃO

off22h

## PARTIDA DO MOTOR - MODELOS COM CANA DO LEME

**6** Se o motor estiver frio, coloque o manete do acelerador na posição de partida (a). Se o motor estiver aquecido ou afogado, coloque o manete do acelerador na posição (b).

*Nota:* ***Motor frio – a temperatura do ar é inferior a 4° C.*** *Depois que o motor der a partida, avance lentamente a velocidade do acelerador até que o motor esteja aquecido.*

**7** Modelos de Arranque Manual – Puxe a corda do arranque lentamente até que você sinta que o arranque engatou, em seguida puxe–a rapidamente para acionar o motor. Deixe a corda retornar lentamente. Repita o procedimento até que o motor dê a partida.

**8** Modelos de Arranque Elétrico – Gire a chave de ignição para a posição de PARTIDA ("START"). Se o motor falhar e não der a partida em 10 segundos, retorne a chave para a posição de LIGAR ("ON"), espere 30 segundos e tente outra vez.

**⚠ AVISO**

**RISCO DE ACELERAÇÃO RÁPIDA – Antes de engrenar o motor de popa, diminua a velocidade do motor para devagar. Isso evitará uma aceleração rápida que pode fazer com que pessoas sejam ejetadas dos seus assentos ou para fora do barco, resultando em ferimentos ou morte.**

gof66

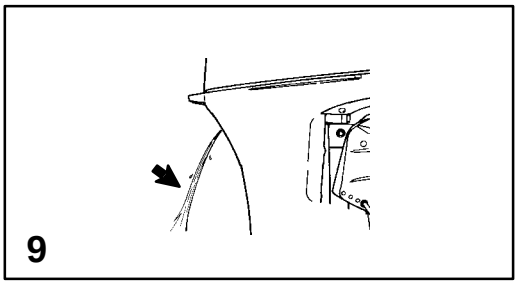


of

# OPERATION

off24

## STARTING THE ENGINE – TILLER HANDLE MODELS

**9** Check for a steady stream of water flowing out of the water pump indicator hole.

**IMPORTANT: If no water is coming out of the water pump indicator hole, stop engine and check cooling water intake for obstruction. No obstruction may indicate a water pump failure or blockage in the cooling system. These conditions will cause the engine to overheat. Have the outboard checked by your dealer. Operating the engine while overheated may cause serious engine damage.**

### Warming Up Engine

Before beginning operation, allow the engine to warm up at idling speed for 3 minutes.

ofd

# FONCTIONNEMENT

off24d

## DEMARRAGE DU MOTEUR - MODELES A BARRE FRANCHE

**9** Vérifiez que le débit est régulier en sortie du témoin de la pompe à eau.

**IMPORTANT: si aucune eau ne s'écoule du témoin de la pompe à eau, arrêtez le moteur et vérifiez si la prise d'eau du circuit de refroidissement n'est pas obstruée. L'absence d'obstruction peut indiquer une panne de la pompe à eau ou un blocage du circuit de refroidissement. L'une de ces situations peut provoquer une surchauffe du moteur. Faites vérifier le moteur par votre concessionnaire. Un moteur surchauffé qui continue de tourner peut être gravement endommagé.**

### Préchauffage du moteur

Avant de démarrer, laissez chauffer le moteur au ralenti pendant 3 minutes.

ofj

# OPERACION

off24j

## ARRANQUE DEL MOTOR - MODELOS CON PALANCA DE DIRECCION MANUAL

**9** Verifique que esté saliendo un chorro de agua constante por el orificio indicador de la bomba de agua.

**IMPORTANTE: Si no está saliendo agua del agujero indicador de la bomba de agua, apague el motor y revise la toma de agua de enfriamiento para determinar si hay alguna obstrucción. La ausencia de obstrucción puede indicar un fallo de la bomba de agua o un bloqueo en el sistema de enfriamiento. Estas condiciones harán que el motor se recaliente. Lleve el motor fuera de borda a un distribuidor para que lo revise. El motor se dañará si se pone en funcionamiento mientras está recalentado.**

### Calentamiento del motor

Antes de empezar la operación, deje que el motor caliente a velocidad de marcha en vacío durante 3 minutos.

ofh

# OPERAÇÃO

off24h

## PARTIDA DO MOTOR - MODELOS COM CANA DO LEME

**9** Verifique se há um fluxo contínuo de água saindo do furo indicador da bomba d'água.

**IMPORTANTE: Se não houver água saindo pelo furo indicador da bomba de água, desligue o motor e verifique se a entrada de água para resfriamento está obstruída. Se não houver obstrução, isto poderá indicar uma falha na bomba de água ou um entupimento no sistema de resfriamento. Estas condições causarão o superaquecimento do motor. Leve o motor ao seu revendedor para uma verificação. Operar o motor, enquanto estiver superaquecido, irá danificá-lo.**

### Aquecimento do motor

Antes de operar o motor, permita que este aqueça em marcha lenta por 3 minutos.

gof60

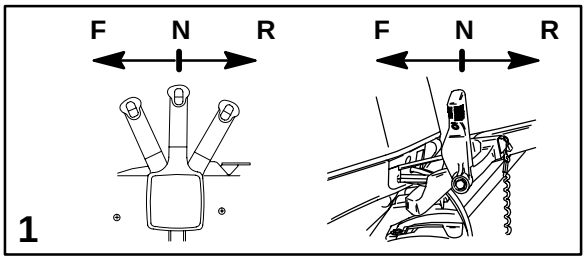


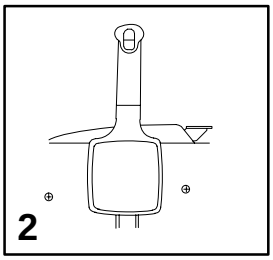


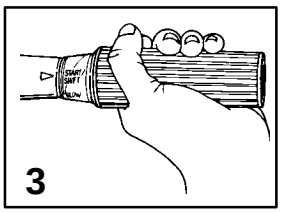


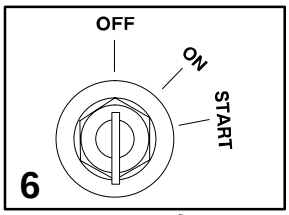


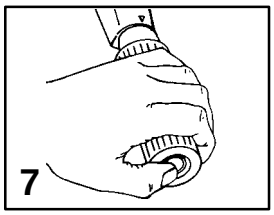


of

# OPERATION

ofj4

## GEAR SHIFTING

**IMPORTANT: Observe the following:**

- **Never shift outboard into gear unless engine speed is at idle.**
- **Do not shift outboard into Reverse when the engine is not running.**

**1** Your outboard has three gear shift positions to provide operation: Forward (F), Neutral (out of gear), and Reverse (R).

**2** Remote Control Models – When shifting, always stop at neutral position and allow the engine speed to return to idle.

**3** Tiller Handle Models – Reduce engine speed to idle before shifting.

**4** Always shift outboard into gear with a quick motion.

**5** After shifting outboard into gear, advance the remote control lever or rotate the throttle grip (tiller handle) to increase speed.

ofm3

## STOPPING THE ENGINE

**6** **Remote Control Models** – Reduce engine speed and shift outboard to neutral position. Turn ignition key to OFF position.

**7** **Tiller Handle Models** – Reduce engine speed and shift outboard to neutral position. Push in the engine stop button or turn ignition key to OFF position.

ofd

# FONCTIONNEMENT

ofj4d

## CHANGEMENT DES VITESSES

**IMPORTANT: respectez les précautions suivantes :**

- **Ne passez jamais de vitesse si le moteur n'est pas initialement au ralenti.**
- **Ne passez pas en marche arrière si le moteur ne tourne pas.**

**1** Votre moteur hors-bord dispose de trois vitesses : marche avant (F), point mort (NEUTRAL) et marche arrière (R).

**2** Modèles à commande á distance - Pour passer une vitesse, passez d'abord au point mort et laissez le moteur revenir au ralenti.

**3** Modèles à barre franche - Ramenez le moteur au ralenti avant de passer une vitesse.

**4** Passez toujours rapidement les vitesses.

**5** Une fois la vitesse passée, avancez le levier de commande á distance ou tournez la manette des gaz (modèles à barre franche) pour accélérer.

ofm3d

## ARRET DU MOTEUR

**6** **Modèles à télécommande** : réduisez la vitesse du moteur et passez au point mort. Tournez la clé de contact pour la mettre sur OFF (Arrêt).

**7** **Modèles à barre franche** - Ramenez le moteur au ralenti et passez au point mort. Enfoncez le bouton d'arrêt du moteur ou tournez la clé de contact en position OFF (Arrêt).

ofj

# OPERACION

ofj4j

## CAMBIO DE VELOCIDADES

**IMPORTANTE: Tenga en cuenta lo siguiente:**

- **Nunca enganche el motor a una marcha a menos que éste esté funcionando a marcha en vacío.**
- **Nunca enganche a retroceso si el motor no está funcionando.**

**1** Su motor fuera de borda tiene tres cambios de velocidades para: Marcha hacia adelante (F), Neutro (marcha sin velocidad) y Retroceso (R).

**2** Modelos con control remoto – Al hacer un cambio de marcha siempre pare en la posición neutra y deje que el motor vuelva a la velocidad de marcha en vacío.

**3** Modelos con mango de la barra de dirección – Disminuya la velocidad del motor hasta marcha en vacío antes de hacer el cambio de marcha.

**4** Siempre haga los cambios con un movimiento rápido.

**5** Después de embragar el motor fuera de borda, avance la palanca del control remoto o el mango de aceleración (modelos con palanca de dirección manual) hacia adelante para aumentar la velocidad.

ofm3j

## PARADA DEL MOTOR

**6** **Modelos con control remoto** – Reduzca la velocidad del motor y coloque el motor fuera de borda en neutro. Gire la llave de encendido a la posición de apagado OFF.

**7** **Modelos con mango de la barra de dirección** – Disminuya la velocidad del motor y cambie a la posición neutra. Empuje el botón de parada del motor o gire la llave del encendido a la posición OFF (APAGADO).

ofh

# OPERAÇÃO

ofj4h

## MUDANÇA DE MARCHA

**IMPORTANTE: Observe o seguinte:**

- **Nunca engate uma marcha do motor de popa se a velocidade não estiver em marcha lenta.**
- **Não engate a Marcha à Ré quando o motor não estiver trabalhando.**

**1** Seu motor tem três posições de marcha, permitindo a operação: A vante (F), Neutro (ponto morto), e Marcha à Ré (R).

**2** Modelos com Controle Remoto - Ao fazer uma mudança de marcha, faça sempre uma pausa na posição neutral e deixe que a velocidade do motor volte para a marcha lenta.

**3** Modelos com Cana do Leme - Reduza a velocidade do motor para a marcha lenta antes de fazer uma mudança de marchas.

**4** Engate sempre as marchas com um movimento rápido.

**5** Após colocar o motor em marcha, avance a alavanca de controle remoto ou gire o manete do acelerador (nos modelos de cana do leme), para aumentar a velocidade.

ofm3h

## PARADA DO MOTOR

**6** **Modelos com Controle Remoto** - Reduza a velocidade do motor e engate na posição neutra. Vire a chave de ignição para a posição "OFF" (DESLIGAR).

**7** **Modelos com Cana do Leme** - Reduza a velocidade do motor e passe o câmbio para a posição neutral. Aperte o botão de parada do motor ou vire a chave de ignição para a posição "OFF" (DESLIGAR).

gof69

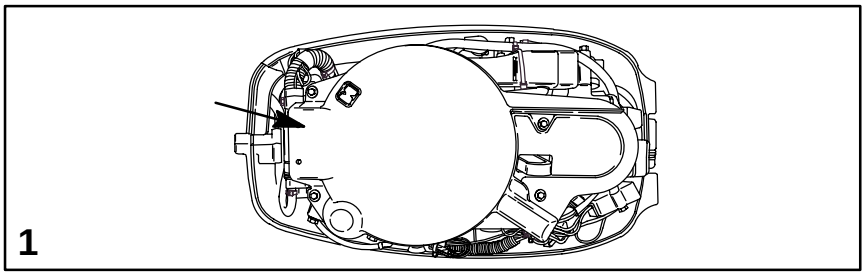


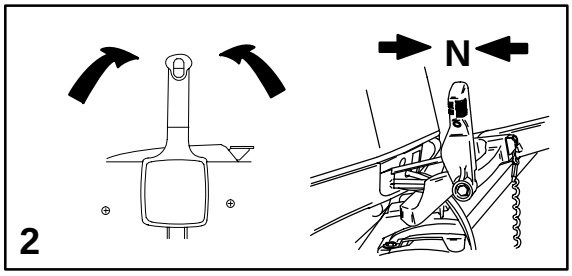


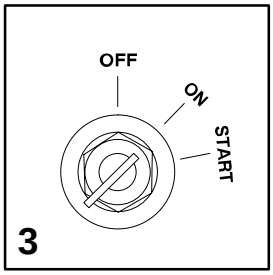


of

# OPERATION

ofp25

## EMERGENCY STARTING

If the starter system fails, use the spare starter rope (provided) and follow procedure.

**1** Remove flywheel cover or manual starter assembly.

**2** Shift outboard to neutral (N) position.

**⚠ WARNING**

**When using emergency starter rope to start engine, the start-in-gear protection device is inoperative. Make sure to set the outboard gear shift into neutral to prevent outboard from starting in gear. Sudden unexpected acceleration could result in serious injury or death.**

**3** Electric Start Models – Turn the ignition key to ON position.

ofd

# FONCTIONNEMENT

ofp25d

## DEMARRAGE D'URGENCE

En cas de défaillance du démarreur, utilisez la corde de rechange du démarreur fournie avec votre hors-bord et procédez comme suit :

**1** Retirez le capot du volant ou l'ensemble du démarreur manuel.

**2** Mettez le moteur au point mort (N).

**⚠ AVERTISSEMENT**

**Lorsque vous lancez le moteur à l'aide de la corde de démarrage d'urgence, le système de sûreté de la commande á distance ne fonctionne pas. Veillez à bien mettre le hors-bord au point mort pour l'empêcher de démarrer avec une vitesse engagée. Une accélération brusque et inattendue au moment du lancement du moteur peut causer des blessures graves ou mortelles.**

**3** Modèles à démarrage électrique - Tournez la clé de contact pour la mettre sur ON (Marche).

ofj

# OPERACION

ofp25j

## ARRANQUE DE EMERGENCIA

Si no funciona el sistema de arranque, use la cuerda de arranque de emergencia (suministrada) y siga este procedimiento.

**1** Quite la cubierta del volante o el conjunto del arrancador manual.

**2** Coloque el motor fuera de borda en neutro (N).

**⚠ ADVERTENCIA**

**Cuando se usa la cuerda de arranque de emergencia para arrancar el motor, queda inoperante la protección contra arranque en un cambio de velocidad suministrada por el control remoto. Asegúrese de que la palanca de cambios del motor fuera de borda esté en neutro para evitar que el motor arranque en un cambio de velocidad. Una aceleración brusca repentina podría ocasionar en lesiones graves o la muerte.**

**3** Modelos de arranque eléctrico - Gire la llave de encendido a la posición de encendido ON.

ofh

# OPERAÇÃO

ofp25h

## PARTIDA DE EMERGÊNCIA

Se o sistema de arranque falhar, use a corda de partida sobressalente (fornecida), de acordo com o seguinte procedimento.

**1** Remova a tampa do volante ou o conjunto de arranque manual.

**2** Coloque o câmbio na posição neutra (N).

**⚠ AVISO**

**Quando a corda de partida de emergência é usada para dar partida ao motor, fica inoperante a proteção contra partida em marcha engatada, fornecida pelo interruptor de bloqueio de neutro. Assegure-se de que a alavanca do câmbio esteja em neutro para evitar a partida com a marcha engatada. Uma aceleração brusca e inesperada poderá provocar ferimentos graves ou morte.**

**3** Modelos de Partida Elétrica - Vire a chave de ignição para a posição "ON" (LIGAR).

gof70

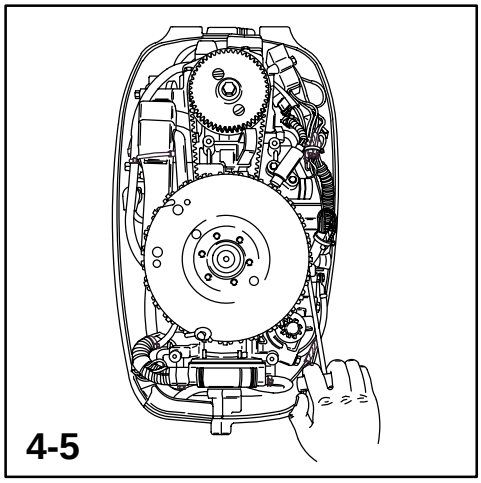


of

# OPERATION

ofp10

## EMERGENCY STARTING

**⚠ WARNING**

**To prevent getting an electrical shock, DO NOT touch any ignition component, wiring, or spark plug wire when starting or running the engine.**

**⚠ WARNING**

**The exposed moving flywheel can cause serious injury. Keep your hands, hair, clothing, tools, and other objects away from engine when starting or running the engine.**
**Do not attempt to reinstall the flywheel cover or top cowl when engine is running.**

**4** Place the starter rope knot into the flywheel notch and wind the rope clockwise around the flywheel.

**5** Pull the starter rope to start the engine.

ofd

# FONCTIONNEMENT

ofp10d

## DEMARRAGE D'URGENCE

**⚠ AVERTISSEMENT**

**Pour éviter tout risque d'électrocution, NE TOUCHEZ A AUCUN organe d'allumage, câblage ou câble de bougie lors du démarrage du moteur ou lorsqu'il est en marche.**

**⚠ AVERTISSEMENT**

**Un volant-moteur exposé et en mouvement peut causer des blessures graves. Tenez vos mains, vos cheveux, vos vêtements, vos outils ou tout autre objet éloignés du moteur lors de son démarrage ou lorsqu'il est en marche. N'essayez pas de remettre le dispositif de rembobinage ou le capot supérieur lorsque le moteur est en marche.**

**4** Glissez le noeud de la corde de démarrage dans l'encoche du volant-moteur et enroulez-la dans le sens des aiguilles d'une montre autour de ce dernier.

**5** Tirez sur la corde de démarrage pour lancer le moteur.

ofj

# OPERACION

ofp10j

## ARRANQUE DE EMERGENCIA

**⚠ ADVERTENCIA**

**Para evitar recibir un choque eléctrico, NO toque ningún componente del encendido, cableado ni alambre de bujías cuando vaya a arrancar o esté en marcha el motor.**

**⚠ ADVERTENCIA**

**Cuando el volante está expuesto y en movimiento, puede ocasionar lesiones graves. Mantenga las manos, el cabello, la ropa y las herramientas y cualquier otro objeto, alejados del motor mientras esté arrancando o esté en marcha. No trate de volver a instalar la cubierta del volante ni la cubierta superior mientras el motor esté en marcha.**

**4** Coloque el nudo de la cuerda de arranque en la ranura del volante y enrolle la cuerda en el sentido de las manecillas del reloj alrededor del volante.

**5** Tire de la cuerda del arrancador para arrancar el motor.

ofh

# OPERAÇÃO

ofp10h

## PARTIDA DE EMERGÊNCIA

**⚠ AVISO**

**A fim de evitar um choque elétrico, NÃO toque em nenhum componente da ignição, fiação ou cabo de vela, durante a partida ou o funcionamento do motor.**

**⚠ AVISO**

**O volante, quando exposto e em movimento, poderá causar graves ferimentos. Mantenha as mãos, o cabelo, a roupa, ferramentas e outros objetos distantes do motor, durante a partida ou o funcionamento do motor. Não tente colocar de volta o conjunto rebobinador do arranque ou a capota superior quando o motor estiver funcionando.**

**4** Coloque o nó da corda de arranque no encaixe do volante e enrole a corda no sentido horário, em torno do volante.

**5** Puxe a corda de arranque para dar partida no motor.

oh

# MAINTENANCE

oha4

## OUTBOARD CARE

To keep your outboard in the best operating condition, it is important that your outboard receive the periodic inspections and maintenance listed in the Inspection and Maintenance Schedule. We urge you to keep it maintained properly to ensure the safety of you and your passengers and retain its dependability.

**⚠ WARNING**

**Neglected inspection and maintenance service of your outboard or attempting to perform maintenance or repair on your outboard if you are not familiar with the correct service and safety procedures could cause personal injury, death, or product failure.**

Record maintenance performed in Maintenance Log at the back of this book. Save all maintenance work orders and receipts.

## SELECTING REPLACEMENT PARTS FOR YOUR OUTBOARD

We recommend using original Mercury Precision or Quicksilver replacement parts and Genuine Lubricants.

**⚠ WARNING**

**Using a replacement part that is inferior to the original part could result in personal injury, death, or product failure.**

ohd

# ENTRETIEN

oha4d

## SOIN DU MOTEUR HORS-BORD

Pour conserver votre moteur hors-bord en bon état de marche, il importe de procéder régulièrement aux vérifications et travaux d'entretien préconisés par le calendrier d'inspection et d'entretien. Nous vous conseillons vivement de veiller à son bon entretien pour maintenir sa fiabilité. Il y va de votre sécurité et de celle de vos passagers.

**⚠ AVERTISSEMENT**

**L'absence d'inspections et d'entretiens réguliers de votre moteur hors-bord ou l'exécution de travaux ou réparations par une personne non qualifiée et ne connaissant pas les consignes de sécurité à respecter peut provoquer des blessures graves ou mortelles ou une défaillance du produit.**

Consignez les travaux effectués dans le Journal d'entretien situé aux deux dernières pages de ce manuel. Conservez tous les bordereaux de réparation et tous vos reçus.

## PIECES DE RECHANGE RECOMMANDEES

Nous vous conseillons d'utiliser des pièces de rechange Mercury Precision ou Quicksilver d'origine, ainsi que les lubrifiants.

**⚠ AVERTISSEMENT**

**L'utilisation de pièces de rechange d'une qualité inférieure à celle des pièces d'origine peut causer des blessures graves ou mortelles ou une défaillance du produit.**

ohj

# MANTENIMIENTO

oha4j

## CUIDADO DEL MOTOR FUERA DE BORDA

Para mantener su motor fuera de borda en la mejor condición operativa, es importante que su motor reciba las inspecciones y los mantenimientos periódicos detallados en el Programa de Inspección y Mantenimiento. Le instamos a mantenerlo debidamente para asegurar la seguridad suya y de sus pasajeros y para conservar su confiabilidad.

**⚠ ADVERTENCIA**

**Si descuida en las inspecciones y el servicio de mantenimiento de su motor fuera de borda o si usted trata de efectuar mantenimiento o reparaciones de su motor sin estar familiarizado con el servicio correcto y los procedimientos de seguridad, podría ocasionar lesiones corporales, la muerte o desperfectos del producto.**

Registre el mantenimiento llevado a cabo en el Diario de Mantenimiento al final de este libro. Conserve todas las órdenes de trabajo y recibos de mantenimiento.

## SELECCION DE REPUESTOS PARA SU MOTOR FUERA DE BORDA

Recomendamos el uso de piezas de repuesto originales de Mercury Precision o Quicksilver y lubricantes legítimos.

**⚠ ADVERTENCIA**

**Si se usa un repuesto de calidad inferior a la de la pieza original podría resultar en lesiones corporales, muerte o desperfectos del producto.**

ohh

# MANUTENÇÃO

oha4h

## CUIDADOS COM O MOTOR DE POPA

Para manter o motor de popa nas melhores condições de operação, é importante que ele receba inspeções e manutenções periódicas, conforme estipulado no Programa de Inspeção e Manutenção. Enfatizamos a necessidade de você dar a seu motor uma manutenção apropriada, garantindo assim a sua segurança e a de seus passageiros e mantendo a confiabilidade do motor.

**⚠ AVISO**

**Falta de inspeção e de serviços de manutenção do motor, ou tentativas de fazer manutenção ou reparos no motor, sem estar familiarizado com o serviço e com os procedimentos de segurança, poderá causar ferimentos pessoais, morte ou falhas do produto.**

Registre a manutenção realizada no Registro de Manutenção ao final deste manual. Guarde todas as ordens de serviço de manutenção e os recibos.

## SELEÇÃO DE PEÇAS DE REPOSIÇÃO DO MOTOR

Nós recomendamos o uso de Lubrificantes Genuínos e de peças de reposição originais Quicksilver da Mercury Precision.

**⚠ AVISO**

**O uso de uma peça de reposição que seja inferior à peça original poderá resultar em ferimentos pessoais, morte ou falha do produto.**

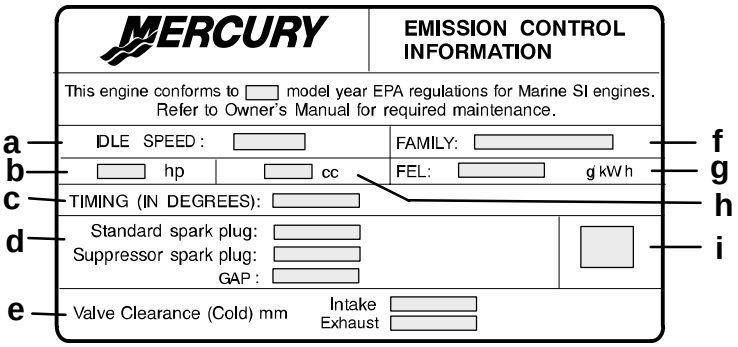


oh

# MAINTENANCE

oti6

## EMISSION CERTIFICATION LABEL

An emission certification label, showing emission levels and engine specifications directly related to emissions, is placed on the engine at time of manufacture.

a. Idle Speed
b. Engine Horsepower
c. Timing Specification
d. Recommended Spark Plug & Gap
e. Valve Clearance (if Applicable)
f. Family Number
g. Maximum Emission Output for the Engine Family
h. Piston Displacement
i. Date of Manufacture

oti7

## OWNER RESPONSIBILITY

The owner/operator is required to have engine maintenance performed to maintain emission levels within prescribed certification standards.

The owner/operator is not to modify the engine in any manner that would alter the horsepower or allow emissions levels to exceed their predetermined factory specifications.

ohd

# ENTRETIEN

oti6d

## ETIQUETTE D'HOMOLOGATION ANTI–POLLUTION

Une étiquette d'homologation anti–pollution, indiquant les niveaux d'émissions et les caractéristiques du moteur liées directement aux émissions, est apposée sur le moteur par son constructeur.

a. Ralenti
b. Puissance du moteur
c. Caractéristiques de calage
d. Bougie et écartement recommandés
e. Jeu de soupape (le cas échéant)
f. Numéro de série
g. Production maximale d'émissions pour la gamme du moteur
h. Cylindrée
i. Date de fabrication

oti7d

## RESPONSABILITE DU PROPRIETAIRE

Le propriétaire/opérateur doit faire procéder à l'entretien du moteur afin de maintenir les niveaux d'émissions conformes aux normes d'homologation imposées.

Il ne doit modifier le moteur d'aucune manière qui affecterait sa puissance ou ses niveaux d'émission au point où ils dépasseraient les caractéristiques déterminées par l'usine.

ohj

# MANTENIMIENTO

oti6j

## ETIQUETA DE CERTIFICACIÓN DE EMISIONES

Al momento de la fabricación se coloca en el motor una etiqueta de certificación de emisiones que indica los niveles de emisiones y las especificaciones del motor relacionadas directamente con las emisiones.

a. Velocidad de marcha en vacío
b. Potencia del motor
c. Especificación de sincronización
d. Bujía y entrehierro recomendados
e. Holgura de válvula (si procede)
f. Número del grupo
g. Salida máxima de emisiones para el grupo de motores
h. Desplazamiento del pistón
i. Fecha de fabricación

oti7j

## RESPONSABILIDAD DEL PROPIETARIO

El propietario/operador tiene la obligación de realizar el mantenimiento del motor para mantener los niveles de emisión dentro de las normas de certificación prescritas.

El propietario/operador no debe modificar el motor de ninguna manera que pueda alterar la potencia del motor o permitir que los niveles de emisiones excedan las especificaciones predeterminadas en la fábrica.

ohh

# MANUTENÇÃO

oti6h

## ETIQUETA DE CERTIFICAÇÃO DE EMISSÕES

Uma etiqueta de certificação de emissões, indicando níveis de emissões e especificações do motor diretamente relacionadas às emissões, foi colocada no motor na ocasião da fabricação.

a. Velocidade de marcha lenta
b. Potência do motor em HP
c. Especificações de sincronização
d. Vela de ignição e abertura recomendada
e. Folga da válvula (se for aplicável)
f. Número da família
g. Saída máxima de emissões para a família de motores
h. Cilindrada
i. Data de fabricação

oti7h

## RESPONSABILIDADE DO PROPRIETÁRIO

Exige–se que o proprietário/operador providencie a manutenção do motor de forma que conserve os níveis de emissões, conforme os padrões estabelecidos de certificação.

O proprietário/operador não pode modificar o motor de nenhuma maneira que alteraria a sua potência nominal ou que permita aos níveis de emissões excederem suas especificações predeterminadas de fábrica.

oh

# MAINTENANCE

ohd51

## INSPECTION AND MAINTENANCE SCHEDULE

### Before Each Use

1. Check engine oil level. (page 43)
2. Check that lanyard stop switch stops the engine.
3. Visually inspect the fuel system for deterioration or leaks.
4. Check outboard for tightness on transom.
5. Check steering system for binding or loose components.
6. Visually check steering link rod fasteners for proper tightness. (page 81)
7. Check propeller blades for damage.

### After Each Use

1. Flush out the outboard cooling system if operating in salt or polluted water. (page 78)
2. Wash off all salt deposits and flush out the exhaust outlet of the propeller and gear case with fresh water if operating in salt water.

### Every 100 Hours of Use or Once yearly, Whichever occurs first

1. Lubricate all lubrication points. Lubricate more frequently when used in salt water. (page 87)
2. Change engine oil and replace the oil filter. The oil should be changed more often when the engine is operated under adverse conditions such as extended trolling. (page 89)
3. Replace spark plugs at first 100 hours or first year. After that, inspect spark plugs every 100 hours or once yearly. Replace spark plugs as needed. (page 85)

(continued on next page)

ohd

# ENTRETIEN

ohd51d

## CALENDRIER D'INSPECTION ET D'ENTRETIEN

### Avant chaque utilisation

1. V'eritiez le niveau d'huile du moteur. (page 43)
2. Véritiez que le coupe-circuit d'urgence coupe bien le moteur.
3. Inspectez visuellement le circuit de carburant four détecter toute détérioretion ou fuite.
4. Véritiez que le hors-bord est bien fixé au tableau arrière.
5. Véritiez que le système de direction n'est pas grippé et que ses composants ne sont pas desserrés.
6. Véritiez visuellement que les bielles de direction sont bien serrées. (Page 81).
7. Véritiez que les pales de l'hélice ne sont pas endommagées.

### Après chapue whlisation

1. Rincez le circuit de refroidissement du hors-bord sil fonchonne en eau salée ou polluée. (Page 78).
2. Lavez tous les dépôts de sel er rincez lo sortie d'échoffement de l'hélice et du carter d'engrenage à l'eau douce si le moteur towne en eau sal'ee.

### Toutes les 100 heures d'utilisation ou une fois par an, suivant l'echeance qui survient en premier

1. Graissez tous les points de lubrification. Graissez plus fréquemment en cas de navigation en eau salée (page 87).
2. Changez l'huile moteur et nettoyez le filtre à huile. L'huile doit être changée plus souvent lorsque le moteur est utilisé dans des conditions difficiles, comme pour la pêche à la traîne (page 89).
3. Remplacez les bougies après 100 heures d'utilisation ou à la fin de la première année. Par la suite, vérifiez les bougies toutes les 100 heures ou une fois par an. Remplacez les bougies selon les besoins. (page 85)

(suite page suivante)

ohj

# MANTENIMIENTO

ohd51j

## PROGRAMA DE INSPECCION Y MANTENIMIENTO

### Antes de cada uso

1. Compruebe el nivel de aceite en el motor. (página 43)
2. Verifique que el interruptor de parada de emergencia pueda detener el motor.
3. Inspeccione visualmente el sistema de combustible para determinar si hay indicios de deterioro o fugas.
4. Verifique que el motor fuera de borda esté sujeto firmemente al espejo de popa.
5. Revise que no hayan componentes trabados ni sueltos en el sistema de dirección.
6. Inspeccione visualmente que los sujetadores de la varilla de la dirección estén debidamente ajustados. (página 81)
7. Revise que las palas de la hélice no estén dañadas.

### Después de cada uso

1. Lave el sistema de enfriamiento del motor fuera de borda si se ha navegado en agua salada o contaminada (página 78).
2. Lave todos los depósitos de sal y la salida del escape de la hélice y caja de engranajes con agua dulce, si se ha navegado en agua salada.

### Cada 100 horas de uso o una vez al año, lo que ocurra primero

1. Lubrique todos los puntos de lubricación. Lubrique con más frecuencia cuando se use en agua salada. (página 87)
2. Cambie el aceite del motor y limpie el filtro del aceite. El aceite debe cambiarse con más frecuencia cuando el motor funciona bajo condiciones adversas tales como el movimiento continuo del barco a velocidad baja para pescar. (página 88)
3. Cambie las bujías después de las primeras 100 horas o el primer año. En adelante, inspeccione las bujías cada 100 horas o una vez al año. Cambie las bujías según sea necesario. (página 85)

(continúa en la siguiente página)

ohh

# MANUTENÇÃO

ohd51h

## PROGRAMA DE INSPEÇÃO E DE MANUTENÇÃO

### Antes de Cada Uso

1. Verifique o nível do óleo do motor. (página 43)
2. Teste o interruptor de parada de corda para verificar que ele desliga o motor.
3. Inspecione visualmente o sistema de combustível contra deterioração ou vazamentos.
4. Certifique-se de que o motor esteja seguramente afixado à popa.
5. Verifique o sistema de direção contra emperramento e componentes frouxos.
6. Inspecione visualmente os prendedores da barra de articulação da direção para ver se estão devidamente apertados. (página 81)
7. Inspecione as pás da hélice contra danos.

### Após Cada Uso

1. Lave o sistema de resfriamento do motor, após operação em água salgada ou poluída (página 78).
2. Lave todos os depósitos de sal e esguiche a saída de exaustão da hélice e da caixa de engrenagens, com água doce, após operação em água salgada.
3. Lave todos os depósitos de sal e esguiche a saída de exaustão da hélice e caixa de engrenagens, com água doce, após operação em água salgada.

### A Cada 100 Horas de Uso ou Uma Vez por Ano, ou o Que Ocorrer Primeiro

1. Lubrifique todos os pontos de lubrificação. Lubrifique com mais freqüência quando for utilizado em água salgada. (página 87)
2. Troque o óleo do motor e limpe o filtro de óleo. O óleo deve ser trocado mais freqüentemente quando o motor for operado sob condições desfavoráveis, tal como em corrico prolongado. (página 89)
3. Substitua as velas de ignição nas primeiras 100 horas ou primeiro ano. Depois disso, inspecione as velas de ignição a cada 100 horas ou uma vez por ano. Substitua as velas de ignição conforme for necessário. (página 85)

(continua na próxima página)

oh

# MAINTENANCE

## INSPECTION AND MAINTENANCE SCHEDULE (CONTINUED)

### Every 100 Hours of Use or Once yearly, Whichever occurs first

4. Inspect thermostat visually for corrosion and broken spring. Make sure thermostat closes completely at room temperature.*
5. Check engine fuel filter for contaminants. (page 80)
6. Check engine timing setup.*
7. Check corrosion control anodes. Check more frequently when used in salt water. (page 82)
8. Drain and replace gear case lubricant. (page 91)
9. Lubricate splines on the drive shaft.*
10. Check and adjust valve clearance, if necessary. *
11. Check power trim fluid. (page 88)
12. Inspect battery. (page 85)
13. Check control cable adjustments. ∗
14. Inspect timing belt. (page 86)
15. Check tightness of bolts, nuts, and other fasteners.

### Every 300 Hours of Use or Three Years

1. Replace water pump impeller (more often if overheating occurs or reduced water pressure is noted).*

### Before Periods of Storage

1. Refer to Storage procedure. (page 93)

∗ *These items should be serviced by a authorized dealer.*

---

ohd

# ENTRETIEN

## CALENDRIER D'INSPECTION ET D'ENTRETIEN (SUITE)

### Toutes les 100 heures d'utilisation ou une fois par an, suivant l'echeance qui survient en premier

4. Examinez le thermostat pour vérifier qu'il ne présente aucune corrosion et qu'aucun ressort n'est cassé. Assurez–vous qu'il se ferme complètement à la température ambiante*.
5. Vérifiez si le filtre à carburant du moteur n'est pas encrassé (page 80).
6. Vérifiez le réglage de la distribution.*
7. Vérifiez les anodes anti–corrosion. Vérifiez–les plus fréquemment lorsque le bateau est utilisé en eau salée (page 82).
8. Vidangez et remplacez le lubrifiant de la boîte d'inversion (page 91).
9. Graissez les cannelures de l'arbre moteur.*
10. Vérifiez et réglez au besoin le jeu des soupapes.*
11. Vérifiez le liquide de relevage hydraulique (page 88).
12. Examinez la batterie (page 85).
13. Vérifiez le réglage des câbles de commande.*
14. Examinez la courroie de synchronisation (page 86).
15. Vérifiez le serrage des boulons, écrous et autres pièces de fixation.

### Toutes les 300 heures d'utilisation ou tous les trois ans

1. Remplacez le rotor de la pompe à eau (plus fréquemment en cas de surchauffe ou si une baisse de pression de l'eau est observée).*

### Avant les periodes de remisage

1. Reportez-vous à la rubrique concernant le remisage (page 93).

* *L'entretien de ces pièces doit être effectué par un concessionnaire agréé.*

---

ohj

# MANTENIMIENTO

## PROGRAMA DE INSPECCION Y MANTENIMIENTO (CONTINUACION)

### Cada 100 horas de uso o una vez al año, lo que ocurra primero

4. Inspeccione visualmente el termostato para ver si hay corrosión o si el resorte está roto. Cerciórese de que el termostato cierre por completo a la temperatura ambiente.*
5. Examine el filtro del combustible del motor para ver si hay contaminantes. (página 80)
6. Examine el ajuste de puesta a punto del motor.*
7. Examine los ánodos de control de corrosión. Examínelos con más frecuencia cuando se usen en agua salada. (página 82)
8. Drene y cambie el lubricante de la caja de engranajes. (páginas 91)
9. Lubrique las estrías del eje impulsor.*
10. Revise y ajuste el espacio libre de la válvula, si es necesario.*
11. Examine el líquido del sistema de levante hidráulico. (página 88)
12. Revise la batería. (página 85)
13. Examine los ajustes del cable de control.*
14. Revise la correa de puesta a punto. (página 86)
15. Compruebe que los pernos, tuercas y abrazaderas estén apretados.

### Cada 300 horas de uso o tres años

1. Cambie el impulsor de la bomba de agua (más a menudo si ocurre un recalentamiento o si se nota una reducción en la presión del agua).*

### Antes de los períodos de almacenamiento

1. Consulte el procedimiento de almacenamiento. (página 93)

**Estos deben ser revisados por un distribuidor autorizado.*

---

ohh

# MANUTENÇÃO

## PROGRAMA DE INSPEÇÃO E DE MANUTENÇÃO (CONTINUAÇÃO)

### A Cada 100 Horas de Uso ou Uma Vez por Ano, ou o Que Ocorrer Primeiro

4. Inspecione o termostato visualmente para ver se a mola está partida e se há corrosão. Assegure–se de que o termostato se fecha completamente com a temperatura ambiente.*
5. Verifique o filtro de combustível do motor para ver se há contaminantes. (página 80)
6. Verifique o ajuste to tempo de ignição do motor.*
7. Verifique os ânodos de controle de corrosão. Verifique com mais freqüência quando utilizado em água salgada. (página 82)
8. Drene e substitua o lubrificante da caixa de engrenagens. (página 91)
9. Lubrifique as caneluras do eixo de transmissão.*
10. Verifique e ajuste a folga da válvula, se for necessário.*
11. Verifique o fluido do compensador hidráulico. (página 88)
12. Inspecione a bateria. (página 85)
13. Verifique os ajustes dos cabos do controle.*
14. Inspecione a correia de sincronização da ignição. (página 86)
15. Verifique a condição de aperto dos parafusos, das porcas e de outras peças de sujeição.

### A Cada 300 Horas de Uso ou Três Anos

1. Substitua o impulsor da bomba de água (com mais freqüência, se ocorrer superaquecimento ou se a redução da pressão de água for observada).*

### Antes dos Períodos de Armazenagem

1. Consulte o procedimento de Armazenagem. (página 93)

**A manutenção destes itens deve ser feita por um revendedor autorizado.*

---

goh88

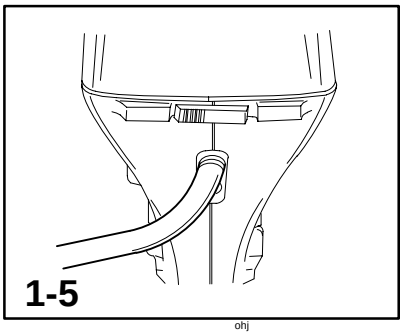


oh

# MAINTENANCE

ohe5

## FLUSHING THE COOLING SYSTEM

Flush the internal water passages of the outboard with fresh water after each use in salt, polluted or muddy water. This will help prevent a buildup of deposits from clogging the internal water passages.

**IMPORTANT: The engine must be run during flushing in order to open the thermostat and circulate water through the water passages.**

*Note: You can have the outboard tilted or in the vertical operating position during flushing.*

**⚠ WARNING**

**To avoid possible injury when flushing, remove the propeller. Refer to Propeller Replacement.**

1. Place the outboard in either the operating position (vertical) or in a tilted position.
2. Remove propeller (refer to Propeller Replacement).
3. Thread a water hose into the rear fitting. Partially open the water tap (1/2 maximum). Do not open the water tap all the way, as this allows a high pressure flow of water.

**IMPORTANT: Do not run engine above idle when flushing.**

4. Shift outboard into neutral. Start the engine and flush the cooling system for at least 5 minutes. Keep engine speed at idle.
5. Stop the engine. Turn off the water and remove hose. Reinstall the propeller.

ohd

# ENTRETIEN

ohe5d

## RINÇAGE DU CIRCUIT DE REFROIDISSEMENT

Rincez le circuit d'eau interne de votre hors-bord à l'eau douce après chaque fonctionnement en mer, dans des eaux boueuses ou polluées. Vous empêcherez ainsi l'obstruction du circuit par une accumulation de dépôts.

**IMPORTANT: le moteur doit tourner pendant la vidange pour que vous puissiez ouvrir le thermostat et faire circuler de l'eau dans les conduits d'eau.**

*Remarque: le moteur peut être indifféremment vertical ou incliné pendant la vidange.*

**⚠ AVERTISSEMENT**

**Retirez l'hélice afin d'éviter tout risque de blessures lors du rinçage. Consultez la rubrique Remplacement de l'hélice.**

1. Mettez le moteur en position de marche (verticale) ou inclinée.
2. Déposez l'hélice (reportez-vous à la rubrique Remplacement de l'hélice).
3. Enfoncez un tuyau à eau dans le raccord arrière. Ouvrez partiellement le robinet d'eau (à moitié au maximum). Ne l'ouvrez pas à fond car l'eau circulerait alors à haute pression.

**IMPORTANT: ne faites pas tourner le moteur à un régime supérieur au ralenti pendant la vidange.**

4. Mettez le moteur hors bord au point mort. Faites-le démarrer et vidangez le circuit de refroidissement pendant au moins 5 minutes. Maintenez le régime au ralenti.
5. Arrêtez le moteur. Fermez le robinet d'eau et débranchez le tuyau. Remettez l'hélice en place.

ohj

# MANTENIMIENTO

ohe5j

## LAVADO DEL SISTEMA DE ENFRIAMIENTO

Lave los conductos internos de agua del motor fuera de borda con agua dulce después de cada vez que lo use en agua salada, contaminada o fangosa. Esto evitará que una acumulación de depósitos obstruyan los conductos internos de agua.

**IMPORTANTE: Durante el lavado del sistema de enfriamiento se debe hacer funcionar el motor a fin de abrir el termostato y hacer circular agua por los conductos de agua.**

*Nota: Durante el lavado el motor puede estar inclinado o en la posición vertical de operación.*

**⚠ ADVERTENCIA**

**Para evitar posibles lesiones durante el lavado, retire la hélice. Vea Cambio de la Hélice.**

1. Ponga el motor fuera de borda ya sea en la posición de operación (vertical) o en posición inclinada.
2. Quite la hélice (consulte Cambio de la hélice).
3. Conecte una manguera de agua en la conexión trasera. Abra parcialmente el grifo de agua (1/2 del máximo). No lo abra del todo, ya que esto deja pasar un flujo de agua a alta presión.

**IMPORTANTE: No haga funcionar el motor a más de la velocidad de marcha en vacío al realizar el lavado.**

4. Ponga el motor fuera de borda en neutro. Arranque el motor y lave el sistema de enfriamiento durante un mínimo de 5 minutos. Mantenga el motor a la velocidad de marcha en vacío.
5. Detenga el motor. Cierre el grifo de agua y quite la manguera. Vuelva a instalar la hélice.

ohh

# MANUTENÇÃO

ohe5h

## LAVAGEM DO SISTEMA DE RESFRIAMENTO

Lave as passagens internas de do motor com doce, após cada uso em água salgada, água poluída ou água barrenta. Isto ajudará a impedir que um acúmulo de depósitos obstrua as passagens internas de água.

**IMPORTANTE: O motor deve ser colocado em funcionamento durante o processo de lavagem a fim de abrir o termostato e circular água pelos condutos correspondentes.**

*Nota: O motor de popa pode ser inclinado ou pode permanecer na posição vertical durante o processo de drenagem.*

**⚠ AVISO**

**Para evitar possíveis ferimentos durante a lavagem, remova a hélice. Consulte a Substituição da Hélice.**

1. Deixe o motor de popa na posição de operação (vertical) ou na posição inclinada.
2. Retire a hélice (consulte a seção Substituição da Hélice).
3. Instale uma mangueira d'água no conector traseiro. Abra a torneira d'água parcialmente (máximo de meia volta). Não abra a torneira d'água completamente, pois isto permitirá a entrada de água sob alta pressão.

**IMPORTANTE: Não deixe o motor funcionar acima da rotação de marcha lenta durante o processo de lavagem.**

4. Mude a marcha para neutro. Dê a partida no motor e lave o sistema de resfriamento por um mínimo de 5 minutos. Mantenha a rotação do motor em marcha lenta.
5. Desligue o motor. Feche a torneira e retire a mangueira. Reinstale a hélice.

goh89

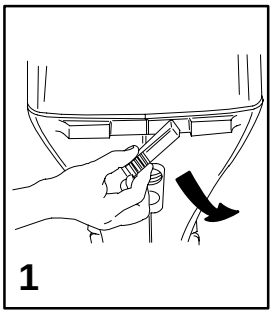


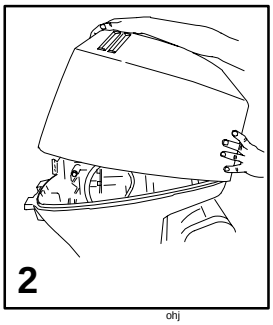


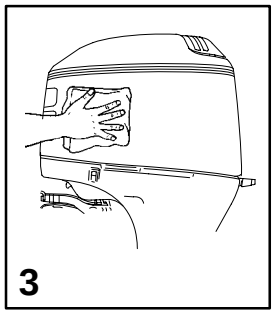


oh

# MAINTENANCE

ohf2

## TOP COWL REMOVAL AND INSTALLATION

### Removal

**1** Unlock the rear latch by pushing lever down.

**2** Lift rear of cowl and disengage front hook.

### Installation

Engage the front hook and push cowl back over the cowl seal.

Push cowl down and move the rear latch lever up to lock.

omi1

## EXTERIOR CARE

**3** Your outboard is protected with a durable baked enamel finish. Clean and wax often using marine cleaners and waxes.

ohd

# ENTRETIEN

ohf2d

## DEPOSE ET INSTALLATION DU CAPOT SUPERIEUR

### Dépose

**1** Déverrouillez le verrou arrière en appuyant sur le levier.

**2** Soulevez l'arrière du capot et dégagez le crochet avant.

### Installation

Engagez le crochet avant et poussez le capot en position sur son support.

Enfoncez-le et déplacez le verrou arrière vers le haut pour verrouiller.

omi1d

## ENTRETIEN EXTERNE

**3** Votre moteur hors-bord est protégé par un fini en émail cuit durable. Nettoyez-le et polissez-le souvent en utilisant des cires et des détergents marins.

ohj

# MANTENIMIENTO

ohf2j

## RETIRO E INSTALACION DE LA CUBIERTA SUPERIOR

### Retiro

**1** Desenganche el seguro posterior bajando la palanca.

**2** Levante la parte posterior de la cubierta y destrabe el gancho delantero.

### Instalación

Trabe el gancho delantero y empuje la cubierta sobre el sello de la cubierta.

Presione hacia abajo la cubierta y suba la palanca del seguro posterior para cerrar.

omi1j

## CUIDADO EXTERIOR

**3** Su motor fuera de borda está protegido con un acabado durable de esmalte cocido. Límpielo y encérelo con frecuencia usando limpiadores y ceras marinas.

ohh

# MANUTENÇÃO

ohf2h

## REMOÇÃO E INSTALAÇÃO DA CAPOTA SUPERIOR

### Remoção

**1** Destrave o trinco traseiro empurrando para baixo a alavanca.

**2** Levante a traseira da capota e desengate o gancho dianteiro.

### Instalação

Engate o gancho dianteiro e empurre a capota para trás, sobre o vedador da capota.

Empurre a capota para baixo e mova a alavanca do trinco traseiro para cima, para trancar a capota.

omi1h

## CUIDADOS EXTERNOS DO MOTOR

**3** O seu motor de popa está protegido por um acabamento esmaltado durável. Limpe e encere frequentemente, usando detergentes e ceras para uso marítimo.

goh90

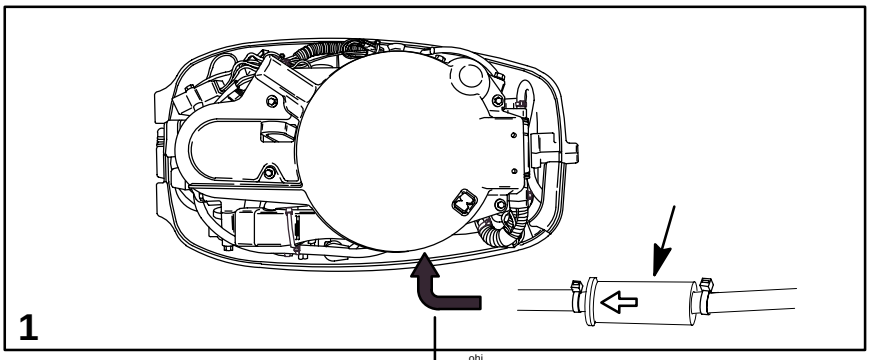


oh

# MAINTENANCE

ohh3

## FUEL SYSTEM

**⚠ WARNING**

**Avoid serious injury or death from gasoline fire or explosion. Carefully follow all fuel system service instructions. Always stop the engine and DO NOT smoke or allow open flames or sparks in the area while servicing any part of the fuel system.**

Before servicing any part of the fuel system, stop engine and disconnect the battery. Drain the fuel system completely. Use an approved container to collect and store fuel. Wipe up any spillage immediately. Material used to contain spillage must be disposed of in an approved receptacle. Any fuel system service must be performed in a well ventilated area. Inspect any completed service work for signs of fuel leakage.

### Fuel Line Filter

**1** Inspect the fuel line filter. If the filter appears to be contaminated, remove and replace.

**IMPORTANT: Visually inspect for fuel leakage from the filter connections by squeezing the primer bulb until firm, forcing fuel into the filter.**

### Fuel Line Inspection

Visually inspect the fuel line and primer bulb for cracks, swelling, leaks, hardness, or other signs of deterioration or damage. If any of these conditions are found, the fuel line or primer bulb must be replaced.

ohd

# ENTRETIEN

ohh3d

## SYSTEME D'ALIMENTATION EN CARBURANT

**⚠ AVERTISSEMENT**

**Ne risquez pas un incendie ou une explosion pouvant provoquer des blessures graves ou mortelles. Suivez soigneusement les instructions d'entretien du système d'alimentation en carburant. Arrêtez toujours votre moteur et NE FUMEZ PAS, ne restez pas à proximité de flammes ou d'étincelles lors de l'entretien du système d'alimentation en carburant.**

Avant tout travail sur le système d'alimentation en carburant, coupez le moteur et déconnectez la batterie. Vidangez complètement le circuit. Recueillez et conservez le carburant usagé dans un récipient réglementaire. Essuyez immédiatement tout carburant renversé. Tout matériel utilisé à cet effet doit être mis au rebut dans un récipient réglementaire. Tout travail sur le système d'alimentation en carburant doit être effectué dans un endroit suffisamment ventilé. A la fin des travaux, assurez-vous qu'il n'y a pas de fuite dans le circuit.

### Filtre du tuyau de carburant

**1** Vérifiez le filtre du tuyau de carburant. S'il paraît contaminé, enlevez-le et remplacez-le.

**IMPORTANT: assurez-vous visuellement de l'absence de fuites de carburant au branchement du filtre en pressant la poire d'amorçage jusqu'à ce qu'elle soit ferme, forçant ainsi l'arrivée de carburant dans le filtre.**

### Inspection des tuyaux de carburant

Vérifiez visuellement l'absence de fissure, de déformation, de fuite, de durcissement, ainsi que de tout autre signe de détérioration ou d'endommagement des tuyaux de carburant et de la poire d'amorçage. Si l'un ou l'autre de ces éléments devait présenter un problème de ce genre, remplacez-le.

ohj

# MANTENIMIENTO

ohh3j

## SISTEMA DE COMBUSTIBLE

**⚠ ADVERTENCIA**

**Evite lesiones serias o la muerte ocasionadas por incendio o explosión de gasolina. Siga cuidadosamente todas las instrucciones para servicio del sistema de combustible. Siempre detenga el motor y NO fume ni permita llamas o chispas en el área mientras se realiza el servicio de mantenimiento de alguna parte del sistema de combustible.**

Antes de hacer trabajos de servicio en cualquier parte del sistema de combustible, detenga el motor y desconecte la batería. Drene el sistema de combustible completamente. Use un recipiente apropiado para recolectar y almacenar el combustible. Limpie cualquier derrame inmediatamente. El material usado para contener el derrame tiene que desecharse en un recipiente apropiado. Todo trabajo de servicio del sistema de combustible se debe hacer en un área bien ventilada. Inspeccione todo trabajo de servicio terminado para verificar que no hayan fugas de combustible.

### Filtro de la línea de combustible

**1** Inspeccione el filtro de la línea de combustible. Si parece que está contaminado, quítelo y reemplácelo.

**IMPORTANTE: Inspeccione visualmente para ver si hay fugas de combustible de las conexiones del filtro apretando la pera de cebado hasta que esté dura, forzando la entrada de combustible al filtro.**

### Inspección de la línea de combustible

Inspeccione visualmente la línea de combustible y la pera de cebado por si tienen alguna grieta, distensión, fuga, endurecimiento u otras señales de deterioro o daño. Si se halla alguna de estas condiciones, se tiene que cambiar la manguera de combustible o la pera de cebado.

ohh

# MANUTENÇÃO

ohh3h

## SISTEMA DE COMBUSTÍVEL

**⚠ AVISO**

**Evite ferimentos graves ou morte causados por incêndios ou explosões de gasolina. Siga cuidadosamente todas as instruções quanto a serviços no sistema de combustível. Desligue sempre o motor e NÃO fume ou permita a existência de chamas ou faíscas na área, enquanto se faz a manutenção de qualquer parte do sistema de combustível.**

Antes de iniciar qualquer trabalho em qualquer parte do sistema de combustível, desligue o motor e desconecte a bateria. Drene completamente o sistema de combustível. Use um recipiente aprovado para receber e guardar o combustível. Limpe imediatamente qualquer derrame. O material usado para enxugar derrames deve ser jogado num recipiente de lixo apropriado. Qualquer trabalho no sistema de combustível deve ser realizado numa área bem ventilada. Inspecione novamente cada trabalho terminado para detectar quaisquer sinais de vazamento de combustível.

### Filtro da Mangueira de Combustível

**1** Inspecione o filtro da mangueira de combustível. Se o filtro parecer estar contaminado, retire-o e substitua-o.

**IMPORTANTE: Inspecione visualmente o filtro para verificar a presença de vazamentos de combustível nas conexões do filtro ao apertar o bulbo de escorvamento até que este esteja firme, forçando a entrada de combustível no filtro.**

### Inspeção da Mangueira de Combustível

Inspecione visualmente a mangueira de combustível e o bulbo de escorvamento contra rachaduras, inchamentos, vazamentos, endurecimento ou outros sinais de deterioração ou danos. Se qualquer uma destas condições for encontrada, a mangueira de combustível ou o bulbo de escorvamento deve ser trocado.

goh91

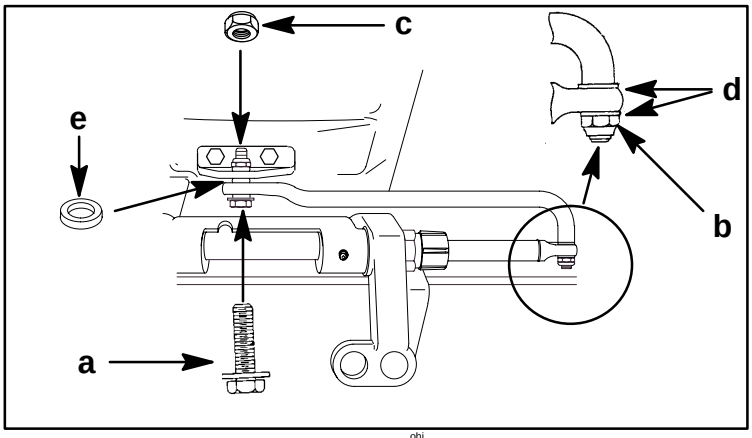


oh

# MAINTENANCE

ohi2

## STEERING LINK ROD FASTENERS

**IMPORTANT: The steering link rod that connects the steering cable to the engine must be fastened using special washer head bolt ("a" – Part Number 10-90041) and self locking nylon insert locknuts ("b" & "c" – Part Number 11-34863). These locknuts must never be replaced with common nuts (non locking) as they will work loose and vibrate off, freeing the link rod to disengage.**

**⚠ WARNING**

**Disengagement of a steering link rod can result in the boat taking a full, sudden, sharp turn. This potentially violent action can cause occupants to be thrown overboard exposing them to serious injury or death.**

Assemble steering link rod to steering cable with two flat washers (d) and nylon insert locknut ("b" – Part Number 11-34863). Tighten locknut (b) until it seats, then back nut off 1/4 turn.

Assemble steering link rod to engine with special washer head bolt ("a" – Part Number 10-90041), locknut ("c" – Part Number 11-34863) and spacer ("e" – 12-71970). First torque bolt (a) to 20 lb. ft. (27 N·m), then torque locknut (c) to 20 lb. ft. (27 N·m).

ohd

# ENTRETIEN

ohi2d

## FIXATIONS DE LA BIELLE DE DIRECTION

**IMPORTANT: la bielle de direction qui relie le câble de direction au moteur doit être fixée par un boulon spécial à tête à rondelle ("a" - numéro de référence 10-90041) et des contre-écrous auto-bloquants en nylon ("b" et "c" - numéro de référence 11-34863). Ces contre-écrous ne doivent jamais être remplacés par des écrous standard (non auto-bloquants) car ces derniers risqueraient de se desserrer et de vibrer, provoquant un dégagement de la bielle.**

**⚠ AVERTISSEMENT**

**Le dégagement de la bielle de direction peut provoquer un virage complet soudain du bateau. Ce mouvement violent peut projeter les passagers à l'eau et les exposer à des blessures graves ou mortelles.**

Reliez la bielle au câble de direction au moyen de deux rondelles plates (d) et d'un contre-écrou auto-bloquant en nylon ("b" : numéro de référence 11-34863). Vissez l'écrou (b) jusqu'à ce qu'il ne dépasse plus, puis dévissez-le d'un quart de tour.

Reliez la bielle au moteur au moyen d'un boulon spécial à tête à rondelle ("a" - numéro de référence 10-90041), d'un contre-écrou ("c" - numéro de référence 11-34863) et d'une entretoise ("e" - 12-71970). Tournez d'abord le boulon (a) à 27 N.m, puis le contre-écrou (c) à 27 N.m.

ohj

# MANTENIMIENTO

ohi2j

## SUJETADORES DE LA VARILLA DE LA DIRECCION

**IMPORTANTE: La varilla de la dirección que conecta el cable de la dirección al motor tiene que sujetarse usando un perno de cabeza de arandela ("a" - Número de parte 10-90041) y contratuercas de nilón autotrabantes ("b" y "c" - Número de parte 11-34863). Estas contratuercas nunca se deben reemplazar por tuercas comunes (no trabadoras) porque éstas últimas se aflojarán y se saldrán por la vibración, dejando la varilla en libertad de desengancharse.**

**⚠ ADVERTENCIA**

**Si la varilla de la dirección se desengancha, la embarcación podría dar un giro completo repentino. Este movimiento potencialmente violento podría ocasionar que los ocupantes de la embarcación sean lanzados al agua, exponiéndolos a lesiones graves o incluso la muerte.**

Conecte la varilla de la dirección al cable de la dirección con dos arandelas planas (d) y contratuerca de nilón antitrabante ("b" - Número de parte 11-34863). Apriete la contratuerca (b) hasta que se asiente, luego aflójela 1/4 de vuelta.

Conecte la varilla de acoplamiento de la dirección en el motor con el perno de cabeza con arandela especial ("a" - Número pieza 10-90041), la contratuerca ("c" - Número de pieza 11-34863) y el espaciador ("e" – 12-71970). Primero aplique un par de torsión de 27 N·m al perno (a) y luego una torsión de 27 N·m a la contratuerca (c).

ohh

# MANUTENÇÃO

ohi2h

## PRENDEDORES DA BARRA DE ARTICULAÇÃO DA DIREÇÃO

**IMPORTANTE: A barra de articulação da direção, que liga o cabo da direção ao motor, deve ser afixada usando-se parafusos especiais com cabeça de arruela ("a" - Peça Número 10-90041) e porcas de segurança com bucha de nylon ("b" e "c" - Peça Número 11-34863). Estas porcas de segurança nunca devem ser substituídas por porcas comuns (que não travam) pois estas podem se afrouxar e sair, devido à vibração, permitindo o desengate da barra de direção.**

**⚠ AVISO**

**O desengate da barra de articulação da direção poderá fazer com que o barco faça uma curva fechada, brusca e completa. Este movimento, que poderá ser violento, poderá fazer com que os ocupantes sejam lançados para fora, expondo-os à possibilidade de ferimentos graves ou morte.**

Monte a barra de articulação da direção no cabo de direção utilizando duas arruelas planas (d) e uma porca de segurança com bucha de nylon ("b" - Peça Número 11-34863). Aperte a porca de segurança (b) até assentá-la e, em seguida, desaperte-a em 1/4 de volta.

Monte a haste conectora de direção ao motor com o parafuso especial com arruela ("a" - Peça Número 10-90041), contraporca ("c"- Peça Número 11-34863) e o espaçador ("e"-12-71970). Primeiro aperte o parafuso (a) para 27 N.m e em seguida a contraporca (c) em 27 N.m.

goh92

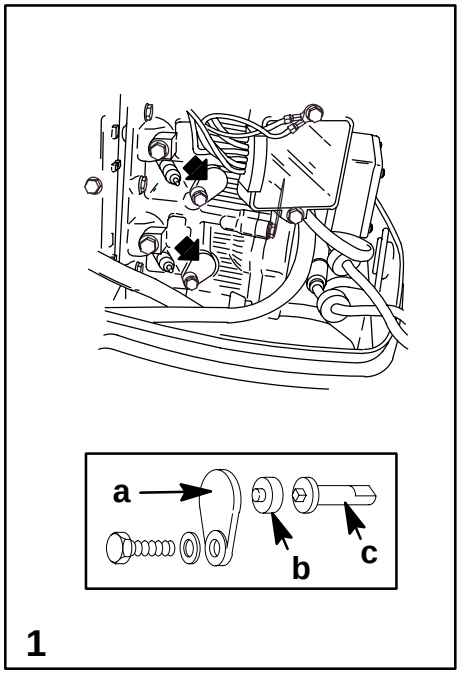


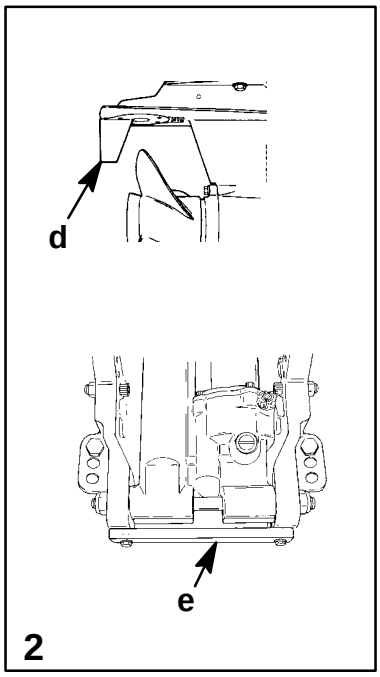


oh

# MAINTENANCE

ohk13

## CORROSION CONTROL ANODE

Your outboard will have three or four corrosion control anodes. An anode helps protect the outboard against galvanic corrosion by sacrificing its metal to be slowly eroded instead of the outboard metals.

Each anode requires periodic inspection especially in salt water which will accelerate the erosion. To maintain this corrosion protection, always replace the anode before it is completely eroded. Never paint or apply a protective coating on the anode as this will reduce effectiveness of the anode.

**1** Two anodes (c) are installed in the engine block. Remove anodes at locations shown. Install each anode with rubber seal (b) and cover (a). Tighten bolts to 70 lb. in. (8 N·m) torque.

**2** A third anode is the trim tab (d), and models which have the longer type of transom brackets will have a forth anode installed (e).

ohd

# ENTRETIEN

ohk13d

## ANODE ANTI-CORROSION

Votre hors–bord est équipé de trois ou de quatre anodes anti–corrosion. Une anode protège le moteur contre la corrosion galvanique en « sacrifiant » son propre métal dont l'érosion progressive empêche celle des pièces métalliques du moteur.

Chaque anode exige une inspection périodique, particulièrement en eau de mer qui accélère la corrosion. Pour maintenir cette protection contre la corrosion, remplacez toujours l'anode avant qu'elle ne soit totalement corrodée. Ne peignez jamais l'anode et ne lui appliquez jamais un revêtement protecteur, car cela réduirait son efficacité.

**1** Deux anodes (c) sont installées dans le bloc moteur. Retirez les anodes aux endroits indiqués. Chaque anode doit être réinstallée avec un joint d'étanchéité (b) et un couvre–anode (a). Serrez les boulons à 8 N.m.

**2** La troisième anode est la dérive (d) et les modèles dont le tableau arrière est équipé de longs supports disposent d'une quatrième anode (e).

ohj

# MANTENIMIENTO

ohk13j

## ÁNODO PARA CONTROL DE LA CORROSION

Su motor fuera de borda tendrá tres o cuatro ánodos de control de la corrosión. Un ánodo ayuda a proteger el motor contra la corrosión galvánica dejando erosionar lentamente su metal en lugar de los metales del motor.

Cada ánodo requiere de una inspección periódica, especialmente en agua salada, la cual acelerará la erosión. Para mantener esta protección contra la corrosión, cambie siempre el ánodo antes de que esté completamente erosionado. Nunca pinte ni aplique ninguna capa protectora sobre el ánodo, ya que esto reducirá su efectividad.

**1** Dos ánodos (c) se encuentran instalados en el bloque del motor. Quite los ánodos de las ubicaciones mostradas. Instale cada ánodo con el sello de goma (b) y la cubierta (a). Apriete los pernos a un par de torsión de 8 N·m.

**2** El tercer ánodo es la aleta de compensación (d), y los modelos con soportes de espejo de popa del tipo más largo tendrán instalado un cuarto ánodo (e).

ohh

# MANUTENÇÃO

ohk13h

## ÂNODO DE CONTROLE DE CORROSÃO

O seu motor de popa terá três ou quatro ânodos de controle de corrosão. Um ânodo ajuda a proteger o motor de popa contra a corrosão galvânica, sacrificando seu metal para que seja corroído lentamente em vez dos metais do motor de popa.

Cada ânodo requer inspeção periódica, especialmente quando usado em água salgada, que tem o poder de acelerar a corrosão. Para manter esta proteção contra corrosão, troque sempre o ânodo antes que se corroa por completo. Nunca pinte ou aplique uma camada protetora sobre o ânodo, pois isto reduzirá a sua.

**1** Os ânodos (c ) são instalados no bloco do motor. Remova os ânodos dos lugares mostrados. Instale cada ânodo com o vedador de borracha (b) e a tampa (a). Aperte os parafusos no torque de 8 N.m.

**2** Um terceiro ânodo é a aba de compensação (d), e os modelos que têm os suportes de popa de tipo mais longos terão um quarto ânodo instalado (e).

goh93

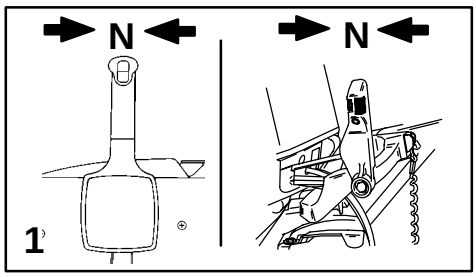


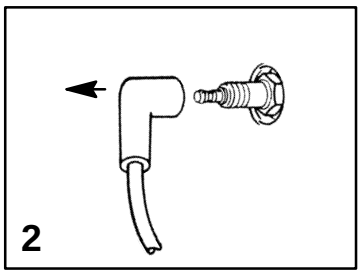


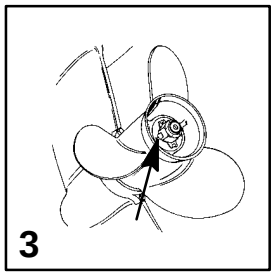


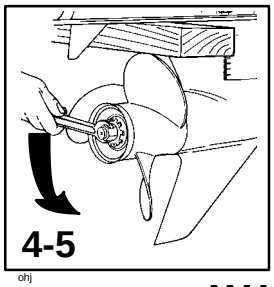


oh

# MAINTENANCE

ohl8

## PROPELLER REPLACEMENT

**⚠ WARNING**

**If the propeller shaft is rotated while the engine is in gear, there is the possibility that the engine will crank over and start. To prevent this type of accidental engine starting and possible serious injury caused from being struck by a rotating propeller, always shift outboard to neutral position and remove spark plug leads when you are servicing the propeller.**

1. Shift outboard to neutral (N) position.
2. Remove the spark plug leads to prevent engine from starting.
3. Straighten the bent tabs on the propeller nut retainer.
4. Place a block of wood between gear case and propeller to hold propeller and remove propeller nut.
5. Pull propeller straight off shaft. If propeller is seized to the shaft and cannot be removed, have the propeller removed by an authorized dealer.

ohd

# ENTRETIEN

ohl8d

## REMPLACEMENT DE L'HELICE

**⚠ AVERTISSEMENT**

**Toute rotation de l'arbre de l'hélice peut provoquer un démarrage accidentel lorsque le moteur n'est pas débrayé. Pour éviter cela et les risques de blessures graves présentés par une hélice en rotation, passez toujours au point mort et déconnectez les câbles des bougies d'allumage avant tout travail d'entretien sur l'hélice.**

1. Mettez le moteur au point mort (N).
2. Déconnectez les câbles des bougies pour empêcher le démarrage du moteur.
3. Redressez les languettes tordues de l'écrou de maintien de l'hélice.
4. Placez un bloc de bois entre l'hélice et le carter d'engrenage pour empêcher la rotation de l'hélice et retirez l'écrou de l'hélice.
5. Glissez l'hélice le long de son arbre pour la retirer. Si elle est bloquée et ne peut être enlevée, demandez l'assistance d'un concessionnaire agréé.

ohj

# MANTENIMIENTO

ohl8j

## CAMBIO DE LA HELICE

**⚠ ADVERTENCIA**

**Si se hace rotar el eje de la hélice mientras que el motor está embragado, existe la posibilidad de que el motor gire y arranque. Para evitar este tipo de arranque accidental y posibles lesiones graves producidas por una hélice en rotación, siempre coloque el motor fuera de borda en neutro y retire los cables de las bujías cuando esté haciendo trabajos de servicio con la hélice.**

1. Coloque el motor fuera de borda en neutro (N).
2. Retire los cables de las bujías para evitar que arranque el motor.
3. Enderece las aletas dobladas en el retén de la tuerca de la hélice.
4. Coloque un taco de madera entre la caja de engranajes y la hélice para sujetar la hélice, y retire la tuerca de la hélice.
5. Saque la hélice deslizándola hacia afuera del eje. Si la hélice se ha aferrado al eje y no se puede mover, haga que un distribuidor autorizado la retire.

ohh

# MANUTENÇÃO

ohl8h

## SUBSTITUIÇÃO DA HÉLICE

**⚠ AVISO**

**Se o eixo da hélice for girado quando a marcha estiver engatada, existe a possibilidade do motor dar partida e funcionar. Para evitar este tipo de partida acidental do motor e possíveis ferimentos graves se alguém for atingido pela hélice em rotação, coloque sempre o motor na posição neutra e remova os cabos das velas de ignição, durante serviço de manutenção da hélice.**

1. Coloque o câmbio do motor na posição neutra (N)
2. Remova os cabos das velas de ignição para evitar que o motor dê partida.
3. Desentorte as abas dobradas no retentor da porca da hélice.
4. Coloque um bloco de madeira entre a caixa de engrenagens e a hélice, de forma a imobilizar esta última, e remova a porca da hélice.
5. Puxe a hélice em linha reta para fora do eixo. Se a hélice ficar agarrada ao eixo e não puder ser removida, leve-a a um revendedor autorizado para que ele a remova.

goh62

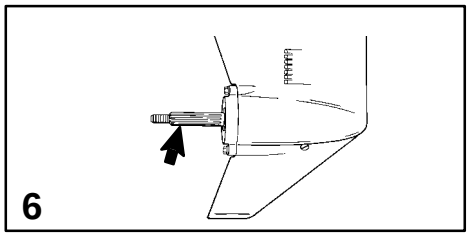


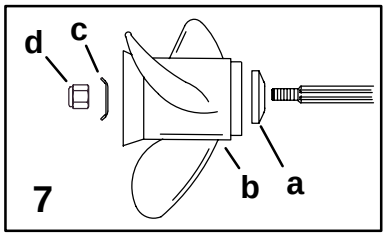


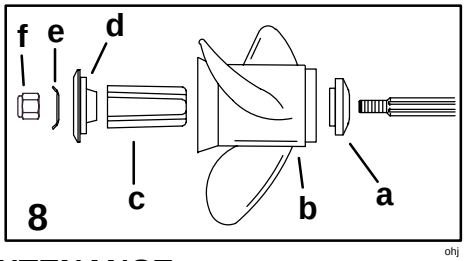


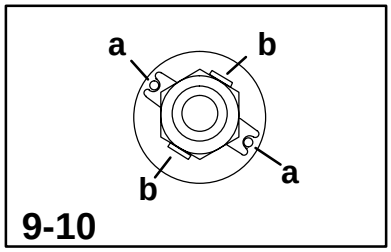


oh

# MAINTENANCE

ohl36

## PROPELLER REPLACEMENT (CONTINUED)

**6** Coat the propeller shaft with Quicksilver or Mercury Precision Lubricants Anti-Corrosion Grease or 2-4-C Marine Lubricant with Teflon.

**IMPORTANT: To prevent the propeller hub from corroding and seizing to the propeller shaft, especially in salt water, always apply a coat of the recommended lubricant to the entire propeller shaft at the recommended maintenance intervals and also each time the propeller is removed.**

**7** Flo-Torque I Drive Hub Propellers – Install forward thrust hub (a), propeller (b), propeller nut retainer (c) and propeller nut (d) onto the shaft.

**8** Flo-Torque II Drive Hub Propellers – Install forward thrust hub (a), propeller (b), replaceable drive sleeve (c), rear thrust hub (d), propeller nut retainer (e) and propeller nut (f) onto the shaft.

**9** Place propeller nut retainer over pins (a). Place a block of wood between gear case and propeller and tighten propeller nut to 55 lb. ft. (75 N·m), aligning flat sides of the propeller nut with tabs on the propeller nut retainer.

**10** Secure propeller nut by bending tabs (b) up and against the flats on the propeller nut.

**11** Reinstall spark plug leads.

ohd

# ENTRETIEN

ohl36d

## REMPLACEMENT DE L'HELICE (SUITE)

**6** Graissez l'arbre d'hélice avec de la graisse anti–corrosion Quicksilver Mercury Precision lubrifiant ou du lubrifiant marin 2–4–C au Téflon.

**IMPORTANT: pour éviter la corrosion du moyeu de l'hélice et son blocage sur l'arbre, particulièrement si vous naviguez en eau salée, enduisez toujours toute la longueur de l'arbre de l'hélice avec le lubrifiant recommandé aux dates d'entretien préconisées, ainsi qu'à chaque dépose de l'hélice.**

**7** Hélices à moyeu Flo–Torque I – Installez le moyeu de butée avant (a), l'hélice (b), le contre–écrou de l'hélice (c) et l'écrou de l'hélice (d) sur l'arbre.

**8** Hélices à moyeu Flo–Torque II – Installez le moyeu de butée avant (a), l'hélice (b), le manchon d'entraînement remplaçable (c), le moyeu de butée arrière (d), le contre–écrou (e) et l'écrou de l'hélice (f) sur l'arbre.

**9** Placez l'écrou de blocage de l'hélice sur les goupilles (a). Placez un bloc de bois entre l'hélice et le carter d'engrenage et serrez l'écrou de l'hélice à 75 N.m, alignant les côtés plats de l'écrou de l'hélice avec les pattes situées sur l'écrou de blocage de l'hélice.

**10** Serrez l'écrou de l'hélice en repliant les pattes (b) vers le haut, contre les surfaces planes de l'écrou de l'hélice.

**11** Rebranchez les fils de la bougie d'allumage.

ohj

# MANTENIMIENTO

ohl36j

## CAMBIO DE LA HELICE (CONTINUACION)

**6** Unte el eje de la hélice con grasa anticorrosiva Quicksilver o Mercury Precision Lubricante o Lubricante Marino 2–4–C con teflón.

**IMPORTANTE: Para evitar la corrosión del núcleo de la hélice y que se pegue al eje, especialmente en agua de mar, aplique siempre una capa del lubricante recomendado a la totalidad del eje de la hélice según los intervalos de mantenimiento recomendados y también cada vez que se quite la hélice.**

**7** Hélices de cubos impulsores Flo–Torque I – Instale el cubo de empuje delantero (a), la hélice (b), el retén de la tuerca de la hélice (c ) y la tuerca de la hélice (d) en el eje.

**8** Hélices de cubos impulsores Flo–Torque II – Instale el cubo de empuje delantero (a), la hélice (b), el manguito impulsor reemplazable (c), el cubo de empuje trasero (d) el retenedor (e) y la tuerca de la hélice (f) en el eje.

**9** Coloque el retén de la tuerca de la hélice sobre los pasadores (a). Coloque un taco de madera entre la caja de engranajes y la hélice y apriete la tuerca de la hélice hasta 75 N·m, alineando las caras planas de la tuerca de la hélice con las lengüetas del retén de la tuerca.

**10** Sujete la tuerca de la hélice doblando las lengüetas (b) hacia arriba contra las caras planas de la tuerca.

**11** Instale de nuevo los cables de la bujía.

ohh

# MANUTENÇÃO

ohl36h

## SUBSTITUIÇÃO DA HÉLICE (CONTINUAÇÃO)

**6** Cubra o eixo da hélice com "Quicksilver ou Mercury Precision Lubricant Anti–Corrosion Grease" (Graxa anticorrosiva Quicksilver Mercury Precision Lubricant ou "2–4–C Marine Lubricant with Teflon" (Lubrificante Marítimo 2–4–C com Teflon).

**IMPORTANTE: Para evitar que o cubo da hélice se corroa e prenda o eixo da hélice, especialmente em água salgada, aplique sempre uma camada do lubrificante recomendado no eixo todo da hélice, obedecendo os intervalos de manutenção recomendados e também cada vez que a hélice for removida.**

**7** Hélices com Cubo de Propulsão Flo–Torque I – Instale o cubo de empuxo dianteiro (a), hélice (b), retentor da porca da hélice (c) e a porca da hélice (d) no eixo.

**8** Hélices com Cubo de Propulsão Flo–Torque II – Instale o cubo de empuxo dianteiro (a), hélice (b), manga de propulsão substituível (c), cubo de empuxo traseiro (d), retentor (e) e porca da hélice (f) no eixo.

**9** Coloque retentor da porca da hélice sobre os pinos (a). Coloque um bloco de madeira entre a caixa de engrenagens e aperte a hélice, aplicando um torque de 75 N-m, alinhando os lados planos da porca da hélice com as abas do retentor da porca da hélice.

**10** Fixe a porca da hélice entortanto as abas (b) contra as partes planas da porca da hélice.

**11** Reinstale os cabos de velas de ignição.

goh94

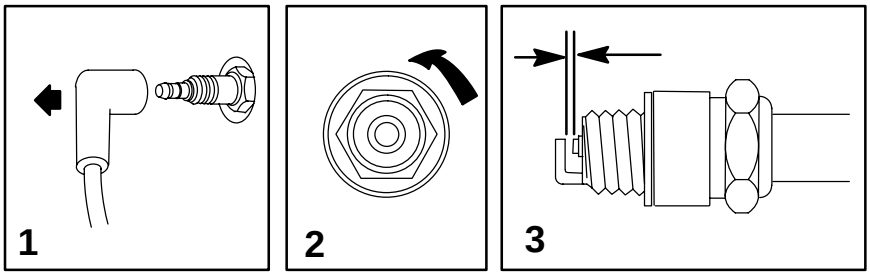


oh

# MAINTENANCE

ohm12

## SPARK PLUG INSPECTION AND REPLACEMENT

Inspect spark plugs at the recommended intervals

**1** Remove the spark plug leads by twisting the rubber boots slightly and pull off.

**2** Remove the spark plugs to inspect. Replace spark plug if electrode is worn or the insulator is rough, cracked, broken, blistered or fouled.

**3** Set the spark plug gap. See Specification Chart in General Information Section.

**4** Before reinstalling spark plugs, clean away dirt on the spark plug seats. Install plugs finger tight, and tighten 1/4 turn or torque to 20 lb. ft. (27 N·m).

ohn1

## BATTERY INSPECTION

The battery should be inspected at periodic intervals to ensure proper engine starting capability.

**IMPORTANT: Read the safety and maintenance instructions which accompany your battery.**

1. Turn off the engine before servicing the battery.
2. Add water as necessary to keep the battery full.
3. Make sure the battery is secure against movement.
4. Battery cable terminals should be clean, tight, and correctly installed. Positive to positive and negative to negative.
5. Make sure the battery is equipped with a nonconductive shield to prevent accidental shorting of battery terminals.

ohd

# ENTRETIEN

ohm12d

## VERIFICATION ET REMPLACEMENT DES BOUGIES

Vérifiez les bougies selon le calendrier recommandé.

**1** Pour débrancher les câbles des bougies, excercez une légère torsion sur les raccords en caoutchouc et tirez.

**2** Retirez les bougies pour les vérifier. Remplacez les bougies si les électrodes sont usées ou si l'isolant est rugueux, fendu, cassé, cloqué ou encrassé.

**3** Réglez la distance d'éclatement. Voir le tableau des caractéristiques techniques au chapitre Informations générales.

**4** Avant de remettre les bougies, nettoyez toujours soigneusement les sièges de bougies. Serrez les bougies à la main, puis vissez-les d'un quart de tour supplémentaire, ou à un couple de 27 N.m.

ohn1d

## VERIFICATION DE LA BATTERIE

La batterie doit être vérifiée à intervalles réguliers, pour s'assurer qu'elle reste capable de faire démarrer le moteur.

**IMPORTANT: lisez les instructions d'entretien et les consignes de sécurité qui accompagnent votre batterie.**

1. Coupez le moteur avant tout travail sur la batterie.
2. Faites l'appoint d'eau selon les besoins. La batterie doit toujours être chargée.
3. Vérifiez que la batterie est bien fixée de façon à ne pas bouger.
4. Les cosses des câbles de batterie doivent être propres, bien serrées et correctement installées. Vérifiez la polarité.
5. Vérifiez que la batterie est protégée par un blindage isolant pour éviter un court-circuit accidentel des bornes.

ohj

# MANTENIMIENTO

ohm12j

## INSPECCIÓN Y REEMPLAZO DE LAS BUJÍAS

Inspeccione las bujías en los intervalos recomendados.

**1** Retire los cables de las bujías girando ligeramente las fundas de caucho y luego sacándolos.

**2** Quite las bujías para inspeccionarlas. Cambie la bujía si el electrodo está desgastado o el aislador está áspero, rajado, roto, picado o sucio.

**3** Establezca el entrehierro de las bujías. Vea la Tabla de Especificaciones en la Sección de Información General.

**4** Antes de volver a instalar las bujías, elimine la suciedad de los asientos de las bujías. Instale las bujías apretándolas con los dedos y déles 1/4 de vuelta adicional con una llave de tuercas, o aplique un par de torsión de 27 N·m.

ohn1j

## INSPECCION DE LA BATERIA

La batería debe inspeccionarse periódicamente para asegurar que el motor pueda arrancarse debidamente.

**IMPORTANTE: Lea las instrucciones sobre seguridad y mantenimiento que acompañan a su batería.**

1. Apague el motor antes de efectuar cualquier trabajo de servicio en la batería.
2. Añada la cantidad de agua necesaria para mantener llena la batería.
3. Verifique que la batería esté firmemente sujeta para evitar el movimiento.
4. Los bornes de los cables de la batería deben estar limpios, apretados y debidamente instalados, positivo a positivo y negativo a negativo.
5. Asegúrese de que la batería esté equipada con un blindaje no conductor para evitar que los bornes de la batería hagan cortocircuito accidentalmente.

ohh

# MANUTENÇÃO

ohm12h

## INSPEÇÃO E SUBSTITUIÇÃO DA VELA DE IGNIÇÃO

Inspecione as velas de ignição nos intervalos recomendados.

**1** Retire os cabos das velas de ignição girando ligeiramente as botas de borracha e puxando-as para fora.

**2** Remova as velas de ignição para inspecioná–las. Substitua a vela de ignição se o eletrodo estiver gasto ou se o isolador estiver áspero, rachado, quebrado, empolado ou com fuligem.

**3** Ajuste a abertura da vela de ignição. Consulte a Tabela de Especificações na Seção de Informações Gerais.

**4** Antes de reinstalar as velas de ignição, limpe a sujeira nos suportes das velas de ignição. Instale as velas de ignição, enroscando-as manualmente até encostar e, em seguida, dê mais 1/4 de volta, ou aplique um torque de 27 N.m.

ohn1h

## INSPEÇÃO DA BATERIA

A bateria deve ser inspecionada periodicamente, para garantir que existe carga suficiente para dar partida ao motor.

**IMPORTANTE: Leia as instruções de segurança e manutenção que acompanham sua bateria.**

1. Desligue o motor antes de trabalhar na bateria.
2. Acrescente água, conforme necessário, para manter a bateria cheia.
3. Assegure-se de que a bateria esteja firme, não sujeita a movimentos.
4. Os cabos da bateria devem estar limpos, apertados e instalados de forma correta, observando as conexões positiva com positiva, e negativa com negativa.
5. Assegure-se de que a bateria esteja equipada com uma blindagem não condutiva para evitar um curto acidental dos terminais.

goh95

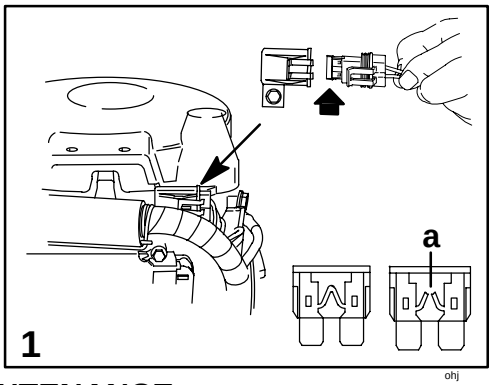


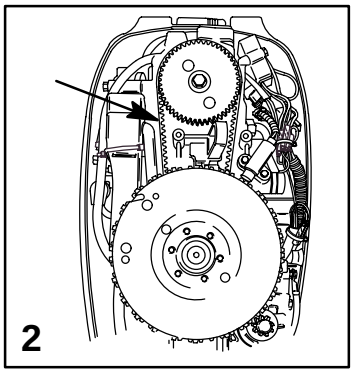


oh

# MAINTENANCE

omc3

## FUSE REPLACEMENT – ELECTRIC START MODELS

**IMPORTANT: Always carry spare SFE 20 AMP fuses.**

The electric starting circuit is protected from overload by an SFE 20 AMP fuse. If the fuse is blown, the electric starter motor will not operate. Try to locate and correct the cause of the overload. If the cause is not found, the fuse may blow again.

**1** Open the fuse holder and look at the silver colored band inside the fuse. If band is broken (a), replace the fuse. Replace fuse with a new fuse with the same rating.

omd2

## TIMING BELT INSPECTION

**2** Inspect the timing belt and have it replaced by an authorized dealer if any of the following conditions are found.

a. Cracks in the back of the belt or in the base of the belt teeth.

b. Excessive wear at the roots of the cogs.

c. Rubber portion swollen by oil.

d. Belt surfaces roughened.

e. Signs of wear on edges or outer surfaces of belt.

ohd

# ENTRETIEN

omc3d

## REMPLACEMENT DU FUSIBLE - MODELES A DEMARRAGE ELECTRIQUE

**IMPORTANT: ayez toujours à bord une réserve de fusibles de 20 ampères SFE.**

Le circuit de démarrage électrique est protégé contre la surcharge par un fusible SFE de 20 ampères. Si le fusible a sauté, le démarreur électrique ne fonctionne pas. Essayez de déterminer la cause de la surcharge et d'y remédier. Si la cause n'est pas identifiée, le fusible risque de sauter de nouveau.

**1** Ouvrez le porte–fusible et observez la bande argentée à l'intérieur du fusible. Si elle est cassée, remplacez le fusible. Utilisez pour cela un fusible neuf du même calibre.

omd2d

## INSPECTION DE LA COURROIE DE SYNCHRONISATION

**2** Inspectez la courroie de synchronisation et faites-la remplacer par un revendeur agréé si l'une des conditions suivantes est présente.

a. Fissures au dos de la courroie ou à la base des dents.

b. Usure excessive des pieds de dents.

c. Section en caoutchouc gonflée par l'huile.

d. Surfaces de la courroie rugueuses.

e. Signes d'usure des bords ou des surfaces extérieures de la courroie.

ohj

# MANTENIMIENTO

omc3j

## CAMBIO DE FUSIBLES - MODELOS CON ARRANQUE ELECTRICO

**IMPORTANTE: Siempre tenga fusibles de repuesto SFE de 20 amperios.**

El circuito eléctrico de arranque está protegido contra sobrecargas por un fusible SFE de 20 amperios. Si se quema el fusible, no funcionará el motor del arrancador eléctrico. Trate de ubicar y corregir la causa de la sobrecarga. Si no se halla la causa, el fusible podría volverse a quemar.

**1** Abra el portafusible y mire la banda plateada dentro del fusible. Si está rota, cambie el fusible. Use un fusible nuevo de la misma capacidad.

omd2j

## INSPECCION DE LA CORREA DE SINCRONIZACION

**2** Inspeccione la correa de sincronización y haga que la reemplace un distribuidor autorizado si se encuentra una de las siguientes condiciones:

a. Grietas en la parte posterior de la correa o en la base de los dientes de la correa.

b. Desgaste excesivo en las raíces de los resaltos.

c. Parte de caucho abultada por el aceite.

d. Asperezas en las superficies de la correa.

e. Señas de desgaste en los bordes o superficies exteriores de la correa.

ohh

# MANUTENÇÃO

omc3h

## TROCA DE FUSÍVEIS - MODELOS COM PARTIDA ELÉTRICA

**IMPORTANTE: Carregue sempre fusíveis sobressalentes SFE DE 20 Ampères.**

O circuito do arranque elétrico está protegido contra sobrecarga por um fusível SFE de 20 ampères. Se o fusível queimar, o motor do arranque elétrico não funcionará. Tente localizar e corrigir a causa da sobrecarga. Se a causa não for encontrada, o fusível poderá queimar novamente.

**1** Abra o porta–fusível e procure a faixa de cor prateada dentro do fusível. Se a faixa estiver partida, substitua o fusível. Substitua o fusível por um fusível novo com a mesma especificação.

omd2h

## INSPEÇÃO DA CORREIA DE IGNIÇÃO

**2** Inspecione a correia de ignição e leve-a ao revendedor para substituição nos seguintes casos:

a. Rachaduras na parte externa da correia ou na base no dente da correia

b. Desgaste excessivo na base dos dentes da correia.

c. A parte de borracha está inflada pela presença de óleo.

d. Superfície da correia está áspera.

e. Sinais de desgaste nas bordas e superfícies externas da correia.

goh96

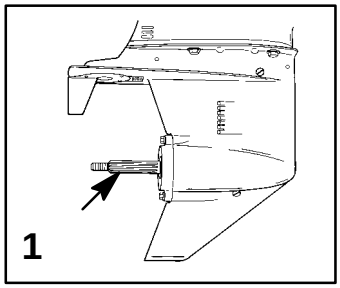


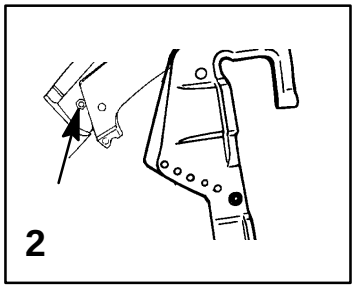


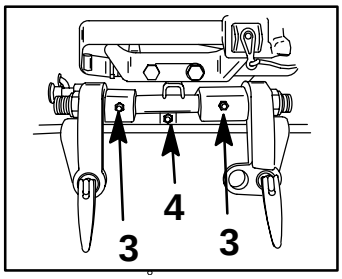


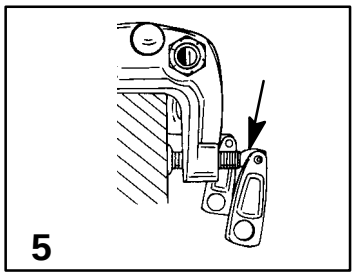


oh

# MAINTENANCE

oho44

## LUBRICATION POINTS

**Lubricate Point 1 with Quicksilver or Mercury Precision Lubricants Anti-Corrosion Grease or 2-4-C Marine Lubricant with Teflon**

**1** Propeller Shaft – Refer to Propeller Replacement for removal and installation of the propeller. Coat the entire propeller shaft with lubricant to prevent the propeller hub from corroding and seizing to the shaft.

**Lubricate Points 2 thru 6 with Quicksilver or Mercury Precision Lubricants 2-4-C Marine Lubricant with Teflon or Special Lubricant 101.**

**2** Swivel Bracket – Lubricate through fitting.

**3** Tilt Tube – Lubricate through fittings.

**4** Co-Pilot Shaft (Tiller Handle Models) – Lubricate through fitting. Move the steering friction lever back and forth while lubricating.

**5** Lubricate threads on transom clamp screws (if equipped).

(continued on next page)

ohd

# ENTRETIEN

oho44d

## POINTS DE LUBRIFICATION

**Lubrifiez le point 1 avec du Quicksilver ou Mercury Precision Lubricants Anti-Corrosion Grease ou du 2-4-C Marine Lubricant au téflon.**

**1** Arbre de l'hélice : référez-vous au chapitre sur le remplacement de l'hélice pour retirer et installer l'hélice. Lubrifiez la totalité de l'arbre de l'hélice pour empêcher le moyeu de butée de se corroder et de contaminer l'arbre.

**Lubrifiez les points 2 à 6 avec du Quicksilver ou Mercury Precision Lubricants 2-4-C Marine Lubricant au téflon ou du Special Lubricant 101.**

**2** Support pivotant : lubrifiez par le raccord.

**3** Tube de relevage : lubrifiez par les raccords.

**4** Arbre du copilote (modèles à barre franche) : lubrifiez par le raccord. Déplacez le levier de frottement de direction d'avant en arrière lors du graissage.

**5** Lubrifiez les filets des vis de serrage du tableau arrière (modèles équipés).

(suite page suivante)

ohj

# MANTENIMIENTO

oho44j

## PUNTOS DE LUBRICACION

**Lubrique el punto 1 con grasa Quicksilver o Mercury Precision Lubricants Anti-Corrosion Grease o lubricante 2-4-C Marine Lubricant con teflón.**

**1** Eje de la hélice - Remítase a Cambio de Hélice para retirar e instalar la hélice. Cubra todo el eje de la hélice con el lubricante para evitar la corrosión del cubo de la hélice y el aferramiento al eje.

**Lubrique los puntos 2 a 6 con lubricante Quicksilver o Mercury Precision Lubricants 2-4-C Marine Lubricant con teflón o Special Lubricant 101.**

**2** Soporte giratorio - Lubrique a través del acople de engrase.

**3** Tubo de inclinación - Lubrique a través de los acoples de engrase.

**4** Eje del copiloto (modelos con palanca de dirección manual) - Lubrique a través del acople de engrase. Mientras lubrica, mueva la palanca de fricción de dirección hacia detrás y hacia delante.

**5** Lubrique las roscas de los tornillos de sujeción del espejo de popa (si forman parte del equipo).

(continúa en la siguiente página)

ohh

# MANUTENÇÃO

oho44h

## PONTOS DE LUBRIFICAÇÃO

**Lubrifique o Ponto 1 com "Quicksilver ou Mercury Precision Lubricants Anti-Corrosion Grease" (Graxa Contra a Corrosão Quicksilver ou Mercury Precision Lubricants) ou com "Quicksilver 2-4-C Marine Lubricant with Teflon" (Lubrificante Marinho 2-4-C Quicksilver com Teflon) .**

**1** Eixo da Hélice - Veja Remoção da Hélice, no que se refere à remoção e instalação da hélice. Cubra todo o eixo da hélice com o lubrificante, para evitar a corrosão do cubo da hélice e seu emperramento no eixo.

**Lubrifique os Pontos 2 até 6 com "Quicksilver ou Mercury Precision Lubricants 2-4-C Marine Lubricant with Teflon" (Lubrificante Marinho 2-4-C Quicksilver ou Mercury Precision Lubricants com Teflon) ou com "Special Lubricant 101" (Lubrificador Especial 101).**

**2** Suporte Giratório - Lubrifique pela graxeira.

**3** Tubo de Inclinação - Lubrifique pelas graxeiras.

**4** Eixo do co-piloto (Modelos com cana do leme) - Lubrifique pela graxeira. Mova a alavanca de fricção de direção para frente e para trás ao lubrificá-la.

**5** Lubrifique as roscas dos parafusos de fixação da travessa (se equipado).

(continua na próxima página)

goh97

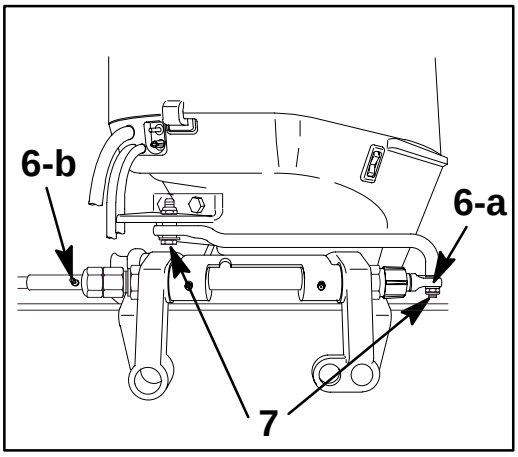


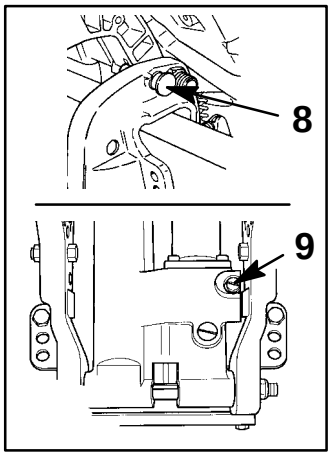


oh

# MAINTENANCE

oho43

## LUBRICATION POINTS (CONTINUED)

**6** Steering Cable Grease Fitting (If equipped) – Rotate steering wheel to fully retract the steering cable end (a) into the outboard tilt tube. Lubricate through fitting (b).

**⚠ WARNING**

**The end of the steering cable must be fully retracted into the outboard tilt tube before adding lubricant. Adding lubricant to steering cable when fully extended could cause steering cable to become hydraulically locked. An hydraulically locked steering cable will cause loss of steering control, possibly resulting in serious injury or death.**

**Lubricate Point 7 with light weight oil.**

**7** Steering Link Rod Pivot Points – Lubricate points.

ohp3

## CHECKING POWER TRIM FLUID

**8** Tilt outboard to the full up position and engage the tilt support lock.

**9** Remove fill cap and check fluid level. The fluid level should be even with the bottom of the fill hole. Add Quicksilver or Mercury Precision Lubricants Power Trim & Steering Fluid. If not available, use automotive (ATF) automatic transmission fluid.

ohd

# ENTRETIEN

oho43d

## POINTS DE LUBRIFICATION (SUITE)

**6** Graisseur du câble de direction (sur les modèles équipés) : tournez le volant pour rentrer complètement l'extrémité du câble (a) dans le tube de relevage du moteur. Lubrifiez le câble par le raccord (b).

**⚠ AVERTISSEMENT**

**Avant de lubrifier, l'extrémité du câble de direction doit être complètement rentrée dans le tube de relevage du moteur hors-bord. La lubrification d'un câble de direction sorti entièrement peut provoquer un blocage hydraulique et, partant, une perte de contrôle de la direction susceptible d'entraîner des blessures graves ou mortelles.**

**Lubrifiez les points 7 avec une huile légère.**

**7** Articulations de la bielle de direction : lubrifiez aux emplacements indiqués.

ohp3d

## VÉRIFICATION DU LIQUIDE DE RELEVAGE HYDRAULIQUE

**8** Faites basculer complètement le hors-bord vers le haut et verrouillez-le dans cette position.

**9** Dévissez le bouchon de remplissage et vérifiez le niveau du liquide. Ce dernier doit atteindre le bas de l'orifice de remplissage. Ajoutez du liquide de direction et de relevage hydraulique Quicksilver ou Mercury Precision Lubricants. Sinon, utilisez du liquide pour transmissions automatiques automobiles.

ohj

# MANTENIMIENTO

oho43j

## PUNTOS DE LUBRICACION (CONTINUACION)

**6** Acople de engrase del cable de la dirección (si forma parte del equipo) - Gire el timón para retraer completamente el extremo del cable de dirección (a) hacia adentro del tubo de inclinación del motor fuera de borda. Lubrique a través del acople de engrase (b).

**⚠ ADVERTENCIA**

**El extremo del cable de dirección tiene que estar completamente retraído dentro del tubo de inclinación del motor fuera de borda antes de añadir el lubricante. Si se añade lubricante al cable de dirección mientras está completamente extendido podría ocasionar que éste se bloquee hidráulicamente. Un cable de dirección bloqueado hidráulicamente ocasionará una pérdida del control direccional, lo cual podría producir lesiones graves o la muerte.**

**Lubrique el punto 7 con aceite liviano.**

**7** Puntos de giro de la varilla de la dirección - Lubrique estos puntos.

ohp3j

## INSPECCION DEL LIQUIDO DEL SISTEMA DE LEVANTE HIDRÁULICO

**8** Incline el motor fuera de borda completamente hacia arriba y enganche el bloqueo de soporte de la inclinación.

**9** Quite la tapa de llenado y examine el nivel del líquido. El nivel de líquido debe estar al ras con el fondo del orificio de llenado. Añada líquido Quicksilver o Mercury Precision Lubricants Power Trim & Steering Fluid. Si no lo puede obtener, use líquido de transmisión automática automotriz (ATF).

ohh

# MANUTENÇÃO

oho43h

## PONTOS DE LUBRIFICAÇÃO (CONTINUAÇÃO)

**6** Graxeira do Cabo de Direção (Se for equipado) - Gire o volante até recolher completamente a extremidade do cabo da direção (a) para dentro do tubo de inclinação do motor de popa. Lubrifique através da graxeira (b).

**⚠ AVISO**

**A ponta do cabo de direção deve estar totalmente recolhida para dentro do tubo de inclinação do motor de popa, antes de se adicionar o lubrificante. A aplicação do lubrificante, quando o cabo de direção estiver totalmente esticado, poderá fazer com que o cabo fique travado hidraulicamente. Um cabo de direção travado hidraulicamente causará a perda de controle da direção, com possibilidade de ferimentos graves ou morte.**

**Lubrifique o Ponto 7 com óleo leve**

**7** Pontos Pivô da Barra de Articulação da Direção - Lubrifique os pontos.

ohp3h

## VERIFICAÇÃO DO FLUIDO DO COMPENSADOR HIDRÁULICO

**8** Levante o motor completamente e engate a trava do suporte de inclinação.

**9** Remova a tampa de abastecimento e verifique o nível de fluido. O nível de fluido deve estar nivelado com a parte inferior do furo de abastecimento. Acrescente "Quicksilver ou Mercury Precision Lubricants Power Trim & Steering Fluid" (Fluido Quicksilver ou Mercury Precision Lubricants para Direção e Compensador Hidráulico). Se ele não estiver disponível, use o fluido para transmissão automática de automóvel (ATF).

goh98

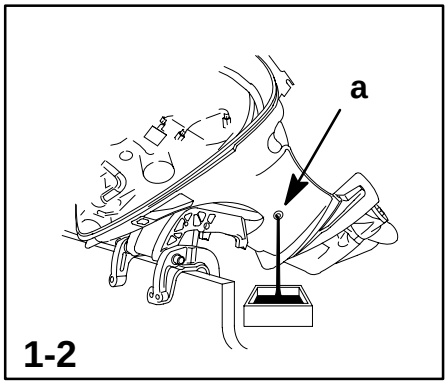


oh

# MAINTENANCE

ome13

## CHANGING ENGINE OIL

### Engine Oil Capacity

3 U.S. Quarts (3.0 Liter).

### Oil Changing Procedure

**1** Tilt the outboard up to the trailer position.

**2** Turn the steering on the outboard so that the drain hole (a) is facing downward. Remove drain plug and drain engine oil into an appropriate container. Lubricate the seal on the drain plug with oil and reinstall.

(continued on next page)

ohd

# ENTRETIEN

ome13d

## VIDANGE D'HUILE MOTEUR

### Capacité d'huile moteur

3,0 litres.

### Méthode de vidange d'huile

**1** Inclinez le moteur vers le haut en position de remorquage.

**2** Tournez la barre sur le moteur hors bord de façon à ce que le trou de vidange (a) soit tourné vers le bas. Retirez le bouchon de vidange et videz l'huile dans un récipient approprié. Graissez le joint du bouchon de vidange avec de l'huile et remettez le bouchon en place.

(suite page suivante)

ohj

# MANTENIMIENTO

ome13j

## CAMBIO DE ACEITE DEL MOTOR

### Capacidad de aceite del motor

3,0 litros.

### Procedimiento de cambio de aceite

**1** Incline el motor fuera de borda a la posición de remolque.

**2** Gire la dirección del motor fuera de borda de manera que el agujero de drenaje (a) quede hacia abajo. Quite el tapón de drenaje y drene el aceite del motor a un depósito adecuado. Lubrique el sello del tapón de drenaje con aceite y vuelva a colocarlo.

(continúa en la siguiente página)

ohh

# MANUTENÇÃO

ome13h

## TROCA DE ÓLEO DO MOTOR

### Capacidade do óleo do motor

3,0 litros

### Procedimento de troca do óleo

**1** Incline o motor de popa para cima, para a posição de reboque.

**2** Gire a direção do motor de popa para que o furo de drenagem (a) fique virado para baixo. Retire o tampão de drenagem e drene o óleo para dentro de um recipiente apropriado. Lubrifique com óleo o vedador do tampão de drenagem e reinstale-o.

(continua na próxima página)

goh99

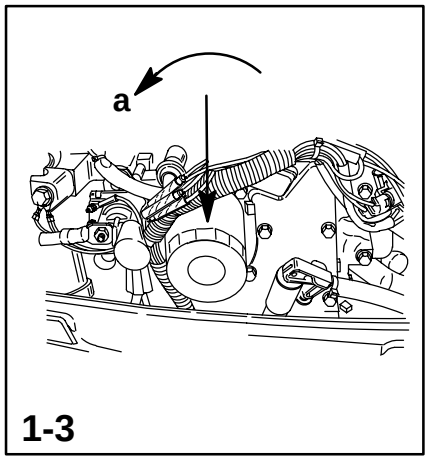


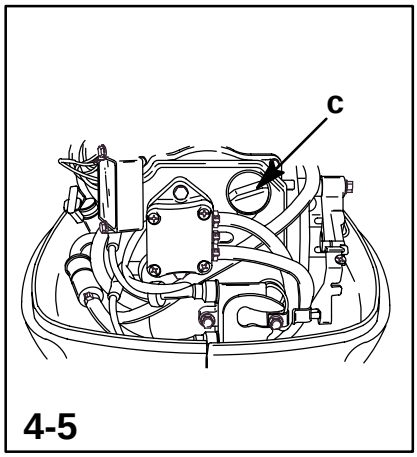


oh

# MAINTENANCE

ome4

## CHANGING ENGINE OIL

### Changing Oil Filter

**1** Place a rag or towel below the oil filter to absorb any spilled oil.

**2** Unscrew old filter by turning the filter to the left (a).

**3** Clean the mounting base. Apply film of clean oil to filter gasket. Do not use grease. Screw new filter on until gasket contacts base, then tighten 3/4 to 1 turn.

### Oil Filling

**4** Remove the oil fill cap (c) and add oil to proper operating level.

**5** Idle engine for five minutes and check for leaks. Stop engine and check oil level on dipstick. Add oil if necessary.

ohd

# ENTRETIEN

ome4d

## VIDANGE D'HUILE MOTEUR

### Remplacement du filtre à huile

**1** Placez un chiffon ou une serviette sous le filtre à huile pour absorber toute huile renversée.

**2** Dévissez le filtre en le tournant vers la gauche (a).

**3** Nettoyez le socle du filtre. Appliquez une pellicule d'huile sur le joint du filtre. N'utilisez pas de graisse. Vissez le filtre neuf en place jusqu'à ce que son joint touche le socle, puis serrez-le de 3/4 à 1 tour de plus.

### Plein d'huile

**4** Retirez le bouchon de remplissage d'huile (c) et ajoutez de l'huile jusqu'au niveau approprié.

**5** Faites tourner le moteur au ralenti pendant cinq minutes et vérifiez l'absence de fuite. Arrêtez le moteur et vérifiez le niveau d'huile sur la jauge. Ajoutez de l'huile s'il le faut.

ohj

# MANTENIMIENTO

ome4j

## CAMBIO DE ACEITE DEL MOTOR

### Cambio del filtro de aceite

**1** Ponga un trapo o una toalla debajo del filtro de aceite para absorber el aceite derramado.

**2** Desenrosque el filtro viejo girándolo hacia la izquierda (a).

**3** Limpie la base de montaje. Aplique una película de aceite a la empaquetadura del filtro. No utilice grasa. Enrosque el filtro nuevo hasta que la empaquetadura haga contacto con la base, luego apriételo de 3/4 a 1 vuelta.

### Llenado de aceite

**4** Quite la tapa de llenado (c) y añada aceite hasta el nivel de operación correcto.

**5** Haga funcionar el motor a marcha en vacío durante cinco minutos y revise si hay fugas. Detenga el motor y revise el nivel del aceite en la varilla medidora; añada aceite si es necesario.

ohh

# MANUTENÇÃO

ome4h

## TROCA DE ÓLEO DO MOTOR

### Troca do filtro de óleo

**1** Coloque um pano ou toalha sob o filtro de óleo para absorver óleo que possa derramar.

**2** Desenrosque o filtro antigo girando-o para a esquerda (a).

**3** Limpe a base de apoio. Aplique uma camada fina de óleo limpo sobre a gaxeta do filtro. Não use graxa. Enrosque o filtro novo até que a gaxeta faça contato com a base e, em seguida, aperte de 3/4 a 1 volta.

### Abastecimento com óleo

**4** Retire a tampa de abastecimento de óleo (c) e adicione óleo até o nível adequado.

**5** Deixe o motor funcionar em marcha lenta por cinco minutos e verifique se há vazamentos. Desligue o motor e verifique o nível do óleo observando para isto a vareta de medição. Adicione óleo se necessário.

goh66

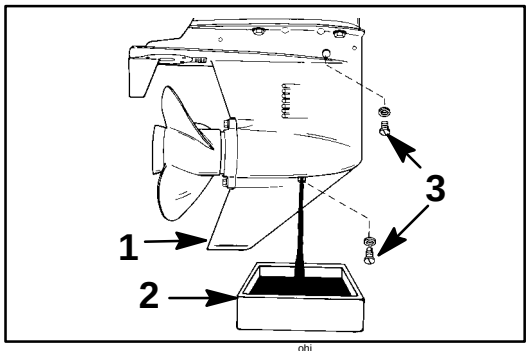


oh

# MAINTENANCE

ohq14

## GEAR CASE LUBRICATION

When adding or changing gear case lubricant, visually check for the presence of water in the lubricant. If water is present, it may have settled to the bottom and will drain out prior to the lubricant, or it may be mixed with the lubricant, giving it a milky colored appearance. If water is noticed, have the gear case checked by your dealer. Water in the lubricant may result in premature bearing failure or, in freezing temperatures, will turn to ice and damage the gear case.

Examine the drained gear case lubricant for metal particles. A small amount of fine metal particles indicates normal gear wear. An excessive amount of metal filings or larger particles (chips) may indicate abnormal gear wear and should be checked by an authorized dealer.

### Draining Gear Case

**1** Place outboard in a vertical operating position.

**2** Place a drain pan below outboard.

**3** Remove vent plug and fill/drain plug and drain lubricant.

ohv14

### Gear Case Lubricant Capacity

Gear case lubricant capacity is approximately 14.9 fl. oz. (440 ml).

ohd

# ENTRETIEN

ohq14d

## LUBRIFICATION DU CARTER D'ENGRENAGE

A chaque vidange ou ajout de lubrifiant, inspectez ce dernier pour vous assurer qu'il n'est pas contaminé par de l'eau. Si de l'eau est présente, il se peut qu'elle se soit déposée au fond, et qu'elle s'écoule avant le lubrifiant. Elle peut également être mélangée au lubrifiant, qui présente alors une couleur brune laiteuse. En présence d'eau, faites vérifier le carter d'engrenage par votre concessionnaire. Un lubrifiant contaminé peut entraîner l'usure prématurée des paliers de roulement ou, à des températures en dessous de zéro, l'endommagement du carter d'engrenage.

Vérifiez si le carter d'engrenage, une fois rincé, contient des particules métalliques. Une quantité réduite de fines particules indique une usure normale des engrenages. Une accumulation excessive de dépôts ou de grosses particules métalliques (copeaux) peut indiquer une usure anormale des engrenages et doit être signalée à un concessionnaire agréé.

### Vidange Du Carter d'engrenage

**1** Mettez le moteur hors-bord en position verticale (position de fonctionnement).

**2** Placez un récipient de vidange sous le hors-bord.

**3** Retirez les bouchons de prise d'air et de vidange et vidangez le lubrifiant.

ohv14d

### Capacité en lubrifiant du carter d'engrenage

La capacité en lubrifiant du carter d'engrenage est d'environ 440 ml.

ohj

# MANTENIMIENTO

ohq14j

## LUBRICACION DE LA CAJA DE ENGRANAJES

Al agregar o cambiar el lubricante de la caja de engranajes, revise visualmente si hay agua en el lubricante. Si hay agua, puede haberse asentado en el fondo y drenará antes que el lubricante o se podría mezclar con el lubricante, dándole una apariencia lechosa. Si se ve que hay agua, haga que su distribuidor revise la caja de engranajes. Si hay agua en el lubricante, podría ocasionar que los cojinetes se malogren prematuramente o, en clima a temperaturas bajo cero, el agua se congelará y dañará la caja de engranajes.

Examine el lubricante drenado de la caja de transmisión para ver si hay partículas metálicas. Una pequeña cantidad de partículas metálicas indica un desgaste normal de los engranajes. Una cantidad excesiva de limaduras metálicas o partículas más grandes (astillas) podría indicar un desgaste anormal y debe ser revisada por un concesionario autorizado.

### Drenaje de la caja de engranajes

**1** Coloque el motor fuera de borda en posición vertical.

**2** Coloque la bandeja para drenaje debajo del motor fuera de borda.

**3** Retire los tapones de ventilación y el tapón de llenado/drenaje y drene el lubricante.

ohv14j

### Capacidad de lubricante de la caja de engranajes

La capacidad de lubricante de la caja de engranajes es aproximadamente 440 ml.

ohh

# MANUTENÇÃO

ohq14h

## LUBRIFICAÇÃO DA CAIXA DE ENGRENAGENS

Ao abastecer ou trocar o lubrificante da caixa de engrenagens, faça uma inspeção visual para ver se há água no lubrificante. Se houver água, ela poderá ter-se depositado no fundo da caixa e será drenada antes do lubrificante, ou a água poderá ter-se misturado com o lubrificante, dando-lhe uma cor leitosa. Caso seja detectada a presença de água, leve o motor ao seu revendedor para uma inspeção da caixa de engrenagens. A presença de água no lubrificante poderá causar falha prematura dos rolamentos ou, nas temperaturas próximas a zero centígrado, a água se transformará em gelo e danificará a caixa de engrenagens.

Examine o lubrificante que foi drenado da caixa de engrenagens no que se refere a partículas metálicas. Uma pequena quantidade de partículas metálicas indica um desgaste normal das engrenagens. Uma quantidade excessiva de limalhas ou de partículas metálicas grandes (lascas) pode indicar um desgaste anormal das engrenagens e deverá ser verificado por um revendedor autorizado.

### Drenagem da Caixa de Engrenagens

**1** Coloque o motor de popa na posição vertical de operação.

**2** Coloque uma bandeja de drenagem debaixo do motor.

**3** Remova a tampa de ventilação e a tampa de abastecimento/drenagem e drene o lubrificante.

ohv14h

### Capacidade de Lubrificante da Caixa de Engrenagens

A capacidade de lubrificante da caixa de engrenagens é de aproximadamente 440 ml.

goh67

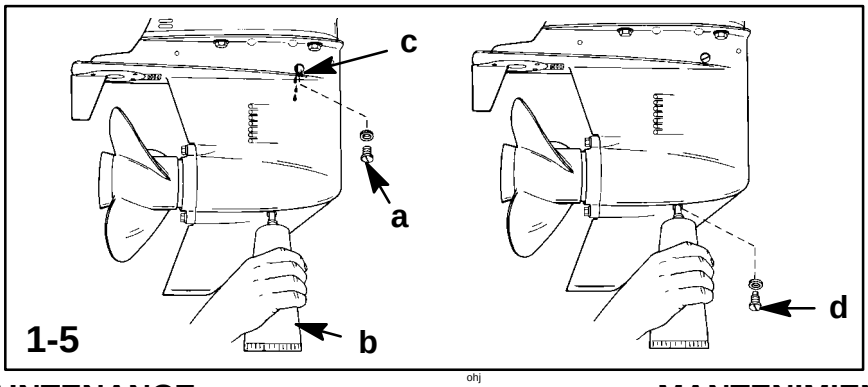


oh

# MAINTENANCE

omg1

## GEAR CASE LUBRICATION (CONTINUED)

### Checking Gear Case Lubricant Level and Refilling Gear Case

**1** Place outboard in a vertical operating position.

**2** Remove vent plug (a).

**3** Place lubricant tube (b) into the fill hole and add lubricant until it appears at the vent hole (c).

**IMPORTANT: Replace sealing washers if damaged.**

**4** Stop adding lubricant. Install the vent plug and sealing washer (a) before removing the lubricant tube.

**5** Remove lubricant tube and reinstall cleaned fill/drain plug and sealing washer (d).

ohr1

## SUBMERGED OUTBOARD

A submerged outboard will require service within a few hours by an authorized dealer once the outboard is recovered from the water. This immediate attention by a servicing dealer is necessary once the engine is exposed to the atmosphere to minimize internal corrosion damage to the engine.

ohd

# ENTRETIEN

omg1d

## LUBRIFICATION DU CARTER D'ENGRENAGE (SUITE)

### Remplissage du carter d'engrenage et vérification du niveau de lubrifiant

**1** Mettez le moteur hors-bord en position verticale (position de fonctionnement).

**2** Retirez le bouchon de prise d'air (a).

**3** Placez le tube de lubrification (b) dans l'orifice de vidange et ajoutez du lubrifiant jusqu'à ce que ce dernier apparaisse dans la prise d'air (c).

**IMPORTANT: remplacez les rondelles d'étanchéité si elles sont usées.**

**4** Arrêtez d'ajouter du lubrifiant. Installez le bouchon de la prise d'air et la rondelle d'étanchéité (a) avant de retirer le tube de lubrification.

**5** Retirez le tube de lubrification et remettez le bouchon de vidange et sa rondelle d'étanchéité (d).

ohr1d

## MOTEUR IMMERGE

Un moteur hors-bord immergé doit être réparé par un concessionnaire agréé dans les heures qui suivent sa sortie de l'eau. Il est en effet nécessaire de faire cela une fois que le moteur est exposé à l'air afin de minimiser les dommages provoqués par la corrosion interne.

ohj

# MANTENIMIENTO

omg1j

## LUBRICACION DE LA CAJA DE ENGRANAJES (CONTINUACION)

### Revisión del nivel de lubricante y llenado de la caja de engranajes

**1** Coloque el motor fuera de borda en posición vertical.

**2** Retire el tapón de ventilación (a).

**3** Coloque el tubo de lubricante (b) en el agujero de llenado y agregue lubricante hasta que aparezca lubricante por el agujero de ventilación (c).

**IMPORTANTE: cambie las arandelas de sellado si están dañadas.**

**4** Deje de añadir el lubricante. Instale el tapón de ventilación y la arandela de sellado (a) antes de retirar el tubo de lubricante.

**5** Retire el tubo de lubricante y vuelva a instalar el tapón de llenado/drenaje limpio y la arandela de sellado (d).

ohr1j

## MOTOR FUERA DE BORDA SUMERGIDO

Una vez que se haya sacado el motor fuera de borda del agua, deberá llevarse a un distribuidor autorizado para que reciba servicio. Esta atención inmediata del distribuidor es necesaria una vez que el motor ha sido expuesto a la atmósfera para reducir al mínimo el daño por corrosión interna del motor.

ohh

# MANUTENÇÃO

omg1h

## LUBRIFICAÇÃO DA CAIXA DE ENGRENAGENS (CONTINUAÇÃO)

### Verificação do Nível do Lubrificante e Reabastecimento da Caixa de Engrenagens

**1** Coloque o motor de popa na posição vertical de operação.

**2** Remova a tampa do suspiro (a).

**3** Coloque o tubo de lubrificação (b) dentro do orifício de abastecimento e adicione lubrificante até que ele apareça no orifício do suspiro (c).

**IMPORTANTE: Substitua as arruelas de vedação se estiverem danificadas.**

**4** Encerre a colocação de lubrificante. Instale a tampa traseira do suspiro e arruela de vedação (a) antes de retirar o tubo de lubrificação.

**5** Retire o tubo de lubrificação e recoloque a tampa limpa deabastecimento/drenagem e a arruela de vedação (d).

ohr1h

## MOTOR SUBMERSO

Um motor que tenha estado submerso, deve receber manutenção dentro de poucas horas após ser retirado da água. Os cuidados imediatos de um revendedor, com capacidade para dar assistência técnica, são necessários, a partir do momento em que o motor fica exposto ao meio atmosférico, para que se reduza ao mínimo os danos ao motor, devido à corrosão interna.

oi

# STORAGE

oia1

## STORAGE PREPARATION

The major consideration in preparing your outboard for storage is to protect it from rust, corrosion, and damage caused by freezing of trapped water.

The following storage procedures should be followed to prepare your outboard for out-of-season storage or prolonged storage (two months or longer).

**⚠ CAUTION**

**Never start or run your outboard (even momentarily) without water circulating through the cooling water intake in the gear case to prevent damage to the water pump (running dry) or overheating of the engine.**

oib11

### Fuel system

**IMPORTANT: Gasoline containing alcohol (ethanol or methanol) can cause a formation of acid during storage and can damage the fuel system. If the gasoline being used contains alcohol, it is advisable to drain as much of the remaining gasoline as possible from the fuel tank, remote fuel line, and engine fuel system.**

Fill the fuel system (tank, hoses, fuel pump, and carburetor) with treated (stabilized) fuel to help prevent formation of varnish and gum. Proceed with following instructions.

1. Portable Fuel Tank – Pour the required amount of Gasoline Stabilizer (follow instructions on container) into fuel tank. Tip fuel tank back and forth to mix stabilizer with the fuel.
2. Permanently Installed Fuel Tank – Pour the required amount of Gasoline Stabilizer (follow instructions on container) into a separate container and mix with approximately one quart (one liter) of gasoline. Pour this mixture into fuel tank.
3. Place the outboard in water or connect flushing attachment for circulating cooling water. Run the engine for ten minutes to allow treated fuel to reach the carburetor.

oid

# ENTREPOSAGE

oia1d

## PREPARATIFS D'ENTREPOSAGE

L'objectif principal des préparatifs d'entreposage de votre hors-bord est de le protéger de la rouille, de la corrosion et des dégâts causés par la formation interne de glace si de l'eau y reste emprisonnée.

Suivez les procédures d'entreposage ci-dessous pour préparer votre moteur hors-bord à l'hivernage ou à un entreposage prolongé (deux mois ou plus).

**⚠ ATTENTION**

**Ne faites jamais tourner votre hors-bord (même brièvement) en l'absence de circulation d'eau de la prise d'eau au carter d'engrenage afin d'éviter d'endommager la pompe à eau (par fonctionnement à vide) ou de surchauffer le moteur.**

oib11d

### Système d'alimentation En Carburant

**IMPORTANT: une essence contenant de l'alcool éthylique (éthanol) ou méthylique (méthanol) peut provoquer la formation d'acide lors de l'entreposage et endommager le système d'alimentation en carburant. Nous vous conseillons de vider cette essence du réservoir, et de vidanger les tuyaux de carburant et l'ensemble du système d'alimentation en carburant.**

Remplissez le système d'alimentation en carburant (réservoir, tuyaux flexibles, pompe à carburant et carburateur) de carburant traité avec un stabilisateur pour éviter toute formation de vernis et de gomme, en procédant comme suit :

1. Réservoir à carburant portatif : versez dans le réservoir la quantité requise de Gasoline Stabilizer (conformément aux instructions figurant sur le bidon). Secouez le réservoir pour bien mélanger le stabilisateur au carburant.
2. Réservoir à carburant permanent : versez la quantité requise de Stabilizer (conformément aux instructions figurant sur le bidon) dans un récipient séparé et mélangez-la à environ un litre d'essence. Versez ce mélange dans le réservoir.
3. Mettez le moteur à l'eau ou branchez l'accessoire de rinçage pour faire circuler l'eau de refroidissement. Faites tourner le moteur pendant dix minutes pour permettre au carburant traité d'arriver au carburateur.

oij

# ALMACENAMIENTO

oia1j

## PREPARACION PARA EL ALMACENAMIENTO

El factor más importante en la preparación de su motor fuera de borda para el almacenamiento, es protegerlo del óxido, la corrosión y los daños producidos por el congelamiento de agua que quede atrapada en el motor.

Se deberán seguir los siguientes procedimientos para preparar su motor fuera de borda para el almacenamiento fuera de temporada o prolongado (dos meses o más).

**⚠ PRECAUCION**

**Jamás haga funcionar su motor fuera de borda (ni siquiera momentáneamente) sin que circule agua por las tomas de agua en la caja de engranajes, para evitar que se dañe la bomba de agua (al secarse) o el recalentamiento del motor.**

oib11j

### Sistema De Combustible

**IMPORTANTE: La gasolina que contiene alcohol (etanol o metanol) puede ocasionar la formación de ácidos durante el almacenamiento, dañando el sistema de combustible. Si la gasolina que se está usando contiene alcohol, se recomienda que se drene la mayor cantidad posible de gasolina restante del tanque de combustible, de la manguera remota de combustible y del sistema de combustible del motor.**

Llene el sistema de combustible (tanque, mangueras, bomba de combustible y carburador) con combustible tratado (estabilizado) para evitar la formación de barniz y depósitos gomosos. Proceda según las instrucciones siguientes.

1. Tanque portátil de combustible – Vierta la cantidad requerida de estabilizador de gasolina Gasoline Stabilizer (siga las instrucciones del envase) dentro del tanque de combustible. Incline el tanque de combustible hacia uno y otro lado para mezclar el estabilizador con el combustible.
2. Tanque de combustible instalado permanentemente – Vierta la cantidad requerida de estabilizador de gasolina Gasoline Stabilizer (siga las instrucciones del envase) dentro de un recipiente separado y mezcle con aproximadamente un litro de gasolina. Vierta esta mezcla dentro del tanque de combustible.
3. Coloque el motor fuera de borda en el agua o conecte el aditamento de lavado para la circulación del agua de enfriamiento. Haga funcionar el motor durante diez minutos para permitir que el combustible tratado llegue al carburador.

oih

# ARMAZENAGEM

oia1h

## PREPARO PARA ARMAZENAGEM

A preocupação principal no preparo do motor para armazenagem é a de protegê-lo contra ferrugem, corrosão e danos provocados por água congelada presa no motor.

Os seguintes procedimentos de armazenagem devem ser seguidos no preparo do motor para a armazenagem, ao fim da estação de uso, ou para qualquer armazenagem prolongada (dois meses ou mais).

**⚠ CUIDADO**

**Nunca dê partida ou opere o motor (mesmo momentaneamente) sem que a água esteja circulando pelas entradas de água de resfriamento da caixa de engrenagens, para evitar danos à bomba d'água (por funcioná-la a seco) ou superaquecimento do sistema.**

oib11h

### Sistema de Combustível

**IMPORTANTE: A gasolina que contém álcool (etanol ou metanol) pode provocar a formação de ácido durante a armazenagem, podendo causar danos ao sistema de combustível. Se a gasolina sendo utilizada contém álcool, é aconselhável drenar-se o maior volume possível da gasolina remanescente no tanque de combustível, nas tubulações de combustível e no sistema de combustível do motor.**

Abasteça o sistema de combustível (o tanque, as mangueiras, a bomba de combustível e o os carburadores) com combustível tratado (estabilizado), o que ajudará a evitar a formação de verniz e goma. Siga as seguintes instruções.

1. Tanque Portátil de Combustível - Despeje no tanque de combustível a quantidade necessária do estabilizador de gasolina "Gasoline Stabilizer" (siga as instruções do rótulo). Incline o tanque de combustível de um lado para outro, para misturar o estabilizador com o combustível.
2. Tanque Fixo de Combustível - Despeje a quantidade necessária do estabilizador de gasolina "Gasoline Stabilizer" (siga as instruções do rótulo) num recipiente separado e misture-o com aproximadamente um litro de gasolina. Despeje esta mistura no tanque de combustível.
3. Coloque o motor na água ou conecte o dispositivo de lavagem para circular a água de resfriamento. Deixe funcionar o motor durante dez minutos para permitir que o combustível tratado chegue ao carburador.

oi

# STORAGE

oic4

### Protecting External Outboard Components

4. Lubricate all outboard components listed in the Inspection and Maintenance Schedule.
5. Touch up any paint nicks. See your dealer for touch-up paint.
6. Spray Quicksilver or Mercury Precision Lubricants Corrosion Guard on external metal surfaces (except corrosion control anodes).

oid3

### Protecting Internal Engine Components

7. Remove the spark plugs and inject a small amount of engine oil inside of each cylinder.
8. Rotate the flywheel manually several times to distribute the oil in the cylinders. Reinstall spark plugs.
9. Change the engine oil.

oie1

### Gear Case

10. Drain and refill the gear case lubricant (refer to maintenance procedure).

oif3

### Positioning Outboard for Storage

Store outboard in an upright (vertical) position to allow water to drain out of outboard.

**⚠ CAUTION**

**If outboard is stored tilted up in freezing temperature, trapped cooling water or rain water that may have entered the propeller exhaust outlet in the gear case could freeze and cause damage to the outboard.**

oid

# ENTREPOSAGE

oic4d

### Protection des éléments externes du hors-bord

4. Lubrifiez tous les éléments listés au chapitre Calendrier d'inspection et d'entretien.
5. Retouchez les éraflures éventuelles. Votre concessionnaire peut vous conseiller sur la peinture de retouche à utiliser.
6. Appliquez Quicksilver ou Mercury Precision Lubricants Corrosion Guard sur les surface métalliques externes (à l'exception des anodes anti-corrosion).

oid3d

### Protection des éléments internes du moteur

7. Retirez les bougies et injectez une petite quantité d'huile moteur à l'intérieur de chaque cylindre.
8. Faites tourner manuellement le volant-moteur plusieurs fois pour distribuer l'huile dans les cylindres. Réinstallez les bougies.
9. Vidangez l'huile moteur.

oie1d

### Carter d'engrenage

10. Vidangez et remplacez le lubrifiant du carter d'engrenage (consultez les instructions données à ce sujet au chapitre Entretien).

oif3d

### Position d'entreposage

Entreposez votre moteur hors-bord en position verticale pour permettre l'écoulement de l'eau.

**⚠ ATTENTION**

**Si le moteur est laissé incliné pendant son entreposage à une température en dessous de zéro, l'eau du circuit de refroidissement emprisonnée ou l'eau de pluie qui peut avoir pénétré dans le carter d'engrenage par l'échappement de l'hélice risque de geler et de provoquer des dégâts internes.**

oij

# ALMACENAMIENTO

oic4j

### Protección de los componentes externos del motor fuera de borda

4. Lubrique todos los componentes del motor fuera de borda detallados en el Programa de Inspección y Mantenimiento.
5. Pinte encima de cualquier desportilladura en la pintura. Consulte con su distribuidor acerca de la pintura para retoque.
6. Rocíe Quicksilver o Mercury Precision Lubricants Corrosion Guard (protector anticorrosión Quicksilver) sobre las superficies metálicas externas (excepto en los ánodos anticorrosivos).

oid3j

### Protección de los componentes internos del motor

7. Quite las bujías e inyecte una pequeña cantidad de aceite de motor dentro de cada cilindro.
8. Haga girar varias veces la rueda de arranque con la mano para distribuir el aceite en los cilindros. Vuelva a instalar las bujías.
9. Cambie el aceite del motor.

oie1j

### Caja de engranajes

10. Drene el lubricante de la caja de engranajes y eche lubricante nuevo (vea el procedimiento de mantenimiento).

oif3j

### Posición del motor fuera de borda para el almacenamiento

Almacene el motor fuera de borda en posición vertical para permitir que el agua salga del motor fuera de borda.

**⚠ PRECAUCION**

**Si el motor fuera de borda se almacena inclinado hacia arriba y queda expuesto a temperaturas bajo cero, el agua de enfriamiento atrapada o el agua de lluvia que pudo haber ingresado en la salida de escape de la hélice en la caja de engranajes, podría congelarse y ocasionar daños en el motor fuera de borda.**

oih

# ARMAZENAGEM

oic4h

### Proteção dos Componentes Externos do Motor

4. Lubrifique todos os componentes do motor, relacionados na seção "Programa de Inspeção e Manutenção".
5. Retoque quaisquer mossas da pintura. Consulte seu revendedor quanto à tinta apropriada.
6. Vaporize "Quicksilver ou Mercury Precision Lubricants Corrosion Guard" (Protetor Quicksilver ou Mercury Precision Lubricants contra a corrosão) nas superfícies metálicas externas (exceto nos ânodos de controle de corrosão).

oid3h

### Proteção dos Componentes Internos do Motor

7. Remova as velas de ignição e borrife uma quantidade pequena de óleo de motor no interior de cada cilindro.
8. Gire manualmente o volante do motor, várias vezes, de forma a distribuir o óleo dentro dos cilindros. Reinstale as velas de ignição.
9. Troque o óleo do motor.

oie1h

### Caixa de Engrenagens

10. Drene e reabasteça com o lubrificante para caixa de engrenagens (consulte os procedimentos de manutenção).

oif3h

### Posicionamento do Motor de Popa para Armazenagem

Guarde o motor de popa em posição vertical, para que a água possa drenar para fora do motor de popa.

**⚠ CUIDADO**

**Se o motor de popa for armazenado inclinado para cima, em temperatura abaixo de zero, a água de resfriamento que tenha ficado retida ou água de chuva que tenha entrado pela saída do escapamento da hélice na caixa de engrenagens, poderá congelar-se e causar danos ao motor.**

oi

# STORAGE

oig1

## Battery Storage

1. Follow the battery manufacturer's instructions for storage and recharging.
2. Remove the battery from the boat and check water level. Recharge if necessary.
3. Store the battery in a cool, dry place.
4. Periodically check the water level and recharge the battery during storage.

oid

# ENTREPOSAGE

oig1d

## Entreposage de la batterie

1. Suivez les instructions du fabricant de la batterie relatives à son entreposage et à sa recharge.
2. Retirez la batterie du bateau et vérifiez le niveau d'eau. Rechargez-la au besoin.
3. Entreposez la batterie dans un endroit frais et sec.
4. Vérifiez régulièrement le niveau d'eau et rechargez la batterie pendant son entreposage.

oij

# ALMACENAMIENTO

oig1j

## Almacenamiento de la batería

1. Siga las instrucciones del fabricante de la batería referentes al almacenamiento y la recarga de la batería.
2. Retire la batería de la embarcación y revise el nivel de agua. Vuélvala a cargar si fuera necesario.
3. Almacene la batería en un lugar fresco y seco.
4. Revise el nivel de agua periódicamente y recargue la batería durante el almacenamiento.

oig1h

## Armazenagem da Bateria

1. Siga as instruções do fabricante para a armazenagem e recarregamento da bateria.
2. Remova a bateria do barco e verifique o nível da água. Recarregue-a, se necessário.
3. Guarde a bateria num lugar fresco e seco.
4. Verifique periodicamente o nível da água e recarregue a bateria durante a armazenagem.

oj

# TROUBLESHOOTING

ojb2

**1 STARTER MOTOR WILL NOT CRANK THE ENGINE (ELECTRIC START MODELS)**

### Possible Causes

- Blown 20 Amp fuse in the starting circuit. Refer to Maintenance Section.
- Outboard is not shifted to neutral position.
- Weak battery or battery connections are loose or corroded.
- Ignition key switch failure.
- Wiring or electrical connection faulty.
- Starter motor or starter solenoid failure.

**2 ENGINE WILL NOT START**

### Possible Causes

- Lanyard stop switch not in RUN position.
- Incorrect starting procedure. Refer to Operating Section.
- Old or contaminated gasoline.
- Engine flooded. Refer to Operating Section.
- Fuel is not reaching the engine.
  a. Fuel tank is empty.
  b. Fuel tank vent not open or restricted.
  c. Fuel line is disconnected or kinked.
  d. Primer bulb not squeezed.
  e. Primer bulb check valve is faulty.
  f. Fuel filter is obstructed. Refer to Maintenance Section.
  g. Fuel pump failure.
  h. Fuel tank filter obstructed.
- Ignition system component failure
- Spark plugs fouled or defective. Refer to Maintenance Section.

ojd

# EN CAS DE PROBLEME

ojb2d

**1 LE DEMARREUR NE REUSSIT PAS A LANCER LE MOTEUR (MODELES A DEMARRAGE ELECTRIQUE)**

### Causes possibles

- Un fusible de 20 ampères a sauté dans le circuit du démarreur. Voir le chapitre Entretien.
- Le moteur n'est pas au point mort.
- La batterie est déchargée ou ses connexions sont lâches ou corrodées.
- La clé de contact ne fonctionne pas.
- Les connexions électriques ou le câblage sont défectueux
- Le moteur du démarreur ou son solénoïde ne fonctionnent pas.

**2 LE MOTEUR NE DEMARRE PAS**

### Causes possibles

- Le coupe-circuit d'urgence n'est pas en position RUN (Marche).
- La procédure de démarrage suivie n'est pas correcte. Voir le chapitre Fonctionnement.
- L'essence est vieille ou contaminée.
- Le moteur est noyé. Voir le chapitre Fonctionnement.
- Le carburant ne parvient pas au moteur.
  a. Le réservoir est vide.
  b. La prise d'air du réservoir n'est pas ouverte ou est bouchée.
  c. Le tuyau de carburant est débranché ou coudé.
  d. La poire d'amorçage n'est pas pressée.
  e. Le clapet de retenue de la poire d'amorçage ne fonctionne pas correctement.
  f. Le filtre à carburant est bouché. Se référer au chapitre Entretien.
  g. La pompe à carburant est en panne.
  h. Le filtre du réservoir de carburant est obstrué.
- Un des composants du système d'allumage ne fonctionne pas correctement.
- Les bougies sont endommagées ou défectueuses. Voir le chapitre Entretien.

ojj

# LOCALIZACION Y CORRECCION DE PROBLEMAS

ojb2j

**1 EL ARRANCADOR NO PUEDE HACER GIRAR EL MOTOR (MODELOS CON ARRANQUE ELECTRICO)**

### Causas posibles

- Fusible de 20 amperios fundido en el circuito de arranque. Remítase a la Sección de Mantenimiento.
- El motor fuera de borda no está en neutro.
- Batería débil o las conexiones de la batería están flojas o corroídas.
- Fallo del interruptor de encendido.
- Fallo del cableado o conexión eléctrica.
- Fallo del arrancador del motor o del solenoide del arrancador.

**2 EL MOTOR NO ARRANCA**

### Causas posibles

- El interruptor de parada de emergencia no está en la posición RUN (Marcha).
- Procedimiento incorrecto de arranque. Remítase a la Sección de Operación.
- La gasolina es vieja o está contaminada.
- Se ahogó el motor. Remítase a la Sección de Operación.
- El combustible no está llegando hasta el motor.
  a. El tanque de combustible está vacío.
  b. La ventilación del tanque de combustible no está abierta o está obstruida.
  c. La manguera de combustible está desconectada o torcida.
  d. La pera de cebado no está apretada.
  e. La válvula de retención de la pera de cebado está descompuesta.
  f. El filtro de combustible está obstruido. Remítase a la Sección de Mantenimiento.
  g. La bomba de combustible está descompuesta.
  h. El filtro del tanque de combustible está obstruido.
- Fallo en el componente del sistema de encendido.
- Bujías malogradas o defectuosas. Remítase a la Sección de Mantenimiento.

ojh

# SOLUÇÃO DE PROBLEMAS

ojb2h

**1 O MOTOR DE ARRANQUE NÃO CONSEGUE ACIONAR O MOTOR (MODELOS DE PARTIDA ELÉTRICA)**

### Causas Possíveis

- Fusível de 20 Ampères queimado, no circuito do arranque. Consulte a Seção de Manutenção.
- O motor de popa não foi colocado em neutro.
- Bateria fraca ou cujas conexões estão soltas ou corroídas.
- Falha no interruptor da chave de ignição.
- Fiação ou conexão elétrica defeituosa.
- Falha do motor de arranque ou do solenóide de arranque.

**2 MOTOR NÃO DÁ PARTIDA**

### Causas Possíveis

- Interruptor de parada de corda não foi colocado na posição "RUN" (FUNCIONAR).
- Procedimento incorreto de partida. Consulte a Seção de Operação.
- Gasolina velha ou com detritos.
- Motor afogado. Consulte a Seção de Operação.
- O combustível não está chegando até o motor.
  a. Tanque de combustível está vazio.
  b. A ventilação do tanque de combustível fechada ou obstruída.
  c. Mangueira de combustível desligada ou torcida.
  d. Bulbo de escorvamento não foi comprimido.
  e. Válvula de inspeção do bulbo de escorvamento defeituosa.
  f. Filtro de combustível obstruído. Consulte a Seção de Manutenção.
  g. Falha na bomba de combustível.
  h. Filtro do tanque de combustível obstruído.
- Falha de componente do sistema de ignição.
- Velas de ignição sujas ou defeituosas. Consulte a Seção de Manutenção.

oj

# TROUBLESHOOTING

### 3 ENGINE RUNS ERRATICALLY

**Possible Causes**

- Low oil pressure. Check oil level.
- Spark plugs fouled or defective. Refer to Maintenance Section.
- Incorrect setup and adjustments.
- Fuel is being restricted to the engine.
  a. Engine fuel filter is obstructed. Refer to Maintenance Section.
  b. Fuel tank filter obstructed.
  c. Stuck anti-siphon valve located on permanently built in type fuel tanks.
  d. Fuel line is kinked or pinched.
- Fuel pump failure.
- Ignition system component failure.

### 4 PERFORMANCE LOSS

**Possible Causes**

- Low oil pressure. Check oil level.
- Throttle not fully open.
- Damaged or improper size propeller.
- Incorrect engine timing, adjustments, or setup.
- Boat overloaded or load improperly distributed.
- Excessive water in bilge.
- Boat bottom is dirty or damaged.

### 5 BATTERY WILL NOT HOLD CHARGE

**Possible Causes**

- Battery connections are loose or corroded.
- Low electrolyte level in battery.
- Worn out or inefficient battery.
- Excessive use of electrical accessories.
- Defective rectifier, alternator, or voltage regulator.

ojd

# EN CAS DE PROBLEME

### 3 LE MOTEUR NE TOURNE PAS REGULIEREMENT

**Causes possibles**

- Pression d'huile faible. Vérifiez le niveau d'huile.
- Les bougies sont endommagées ou défectueuses. Voir le chapitre Entretien.
- Le montage et les réglages n'ont pas été effectués correctement.
- Le carburant a du mal à parvenir au moteur.
  a. Le filtre à carburant du moteur est obstrué. Voir le chapitre Entretien.
  b. Le filtre du réservoir de carburant est obstrué.
  c. La soupape anti-siphon située sur le réservoir (réservoir permanent) est bloquée.
  d. Le tuyau de carburant est pincé ou coudé.
- La pompe à carburant est en panne.
- Un des composants du système d'allumage ne fonctionne pas correctement.

### 4 DIMINUTION DE PERFORMANCE

**Causes possibles**

- Pression d'huile faible. Vérifiez le niveau d'huile.
- Le papillon ne s'ouvre pas complètement.
- L'hélice est endommagée ou n'est pas de la bonne taille.
- Le délai d'allumage du moteur est incorrect ou l'allumage est mal réglé.
- Le bateau est surchargé ou sa charge n'est pas bien distribuée.
- Il y a trop d'eau dans la cale.
- La carène du bateau est sale ou endommagée.

### 5 LA BATTERIE SE DECHARGE

**Causes possibles**

- Les connexions de la batterie sont lâches ou corrodées.
- Le niveau d'électrolyte est trop bas.
- La batterie est usée ou inefficace.
- Trop d'accessoires électriques sont utilisés.
- Le redresseur, l'alternateur ou le régulateur de tension sont défectueux.

ojxj

# LOCALIZACION Y CORRECCION DE PROBLEMAS

### 3 EL MOTOR FUNCIONA DE MANERA ERRATICA

**Causas posibles**

- Presión baja de aceite. Revise el nivel de aceite.
- Bujías malogradas o defectuosas. Remítase a la Sección de Mantenimiento.
- Sincronización y ajustes incorrectos del motor.
- Una restricción impide que el combustible llegue al motor.
  a. El filtro de combustible del motor está obstruido. Remítase a la Sección de Mantenimiento.
  b. El filtro del tanque de combustible está obstruido.
  c. Válvula antisifonaje, ubicada sobre tanques de combustible de tipo permanente está pegada.
  d. La manguera de combustible está torcida o pellizcada.
- Fallo de la bomba de combustible.
- Fallo del componente del sistema de encendido.

### 4 DISMINUCION DEL RENDIMIENTO

**Causas posibles**

- Presión baja de aceite. Revise el nivel de aceite.
- El acelerador no está completamente abierto.
- La hélice está dañada o es de un tamaño incorrecto.
- Sincronización, regulación o ajustes incorrectos del motor.
- La embarcación está sobrecargada o la carga ha sido mal distribuida.
- Exceso de agua en la sentina.
- El fondo de la embarcación está sucio o dañado.

### 5 LA BATERIA NO MANTIENE LA CARGA

**Causas posibles**

- Las conexiones de la batería están sueltas o corroídas.
- Nivel de electrólito bajo en la batería.
- Batería desgastada o ineficaz.
- Uso excesivo de accesorios eléctricos.
- Rectificador, alternador o regulador de tensión defectuoso.

ojh

# SOLUÇÃO DE PROBLEMAS

### 3 MOTOR FUNCIONANDO DE FORMA IRREGULAR

**Causas Possíveis**

- Baixa pressão do óleo. Verifique o nível do óleo.
- Velas de ignição sujas ou defeituosas. Consulte a Seção de Manutenção.
- Montagem e ajustes executados de forma incorreta.
- Abastecimento reduzido de combustível ao motor.
  a. Filtro de Combustível do Motor está obstruído. Consulte a seção "Manutenção".
  b. Filtro do tanque de combustível obstruído.
  c. Válvula anti-sifão presa, localizada em tanques fixos de combustível.
  d. Mangueira de combustível torcida ou mordida.
- Falha da bomba de combustível.
- Falha de componente do sistema de ignição.

### 4 PERDA DE DESEMPENHO

**Causas Possíveis**

- Baixa pressão do óleo. Verifique o nível do óleo.
- Acelerador não está completamente aberto.
- Hélice danificada ou de tamanho inadequado.
- Incorreção na regulagem, ajustes ou montagem do motor.
- Barco sobrecarregado ou cuja carga esteja distribuída de forma não-uniforme.
- Excesso de água no porão.
- Casco do barco sujo ou danificado.

### 5 BATERIA NÃO MANTÉM A CARGA

**Causas Possíveis**

- Conexões da bateria soltas ou corroídas.
- Nível baixo de eletrólito na bateria.
- Bateria gasta ou ineficaz.
- Uso excessivo de acessórios elétricos.
- Defeitos no retificador, alternador ou regulador de voltagem.

or

# OWNER SERVICE ASSISTANCE

eor6

## LOCAL REPAIR SERVICE

Always return your outboard to your local authorized dealer should the need for service arise. Only he has the certified mechanics, knowledge, special tools and equipment and the genuine parts and accessories to properly service your engine should the need occur. He knows your engine best.

eor2

## SERVICE AWAY FROM HOME

If you are away from your local dealer and the need arises for service, contact the nearest authorized dealer. Refer to the Yellow Pages of the telephone directory. If, for any reason, you cannot obtain service, contact the nearest Mercury Marine (International) Marine Power Service Office

or7

## PARTS AND ACCESSORIES INQUIRES

All inquiries concerning genuine replacement parts and accessories should be directed to your local authorized dealer. The dealer has the necessary information to order parts and accessories for you. When inquiring on parts and accessories, the dealer requires the model and serial number to order the correct parts.

---

ord

# ASSISTANCE AU PROPRIETAIRE

eor6d

## SERVICE DE REPARATION LOCAL

En cas de besoin, ramenez toujours votre hors–bord chez votre concessionnaire agréé local. Il est le seul à disposer des techniciens qualifiés, des connaissances, des outils et équipement spéciaux, et des pièces et accessoires d'origine nécessaires pour réparer votre moteur. Il connaît parfaitement votre moteur.

eor2d

## SERVICE A L'EXTERIEUR

En cas de besoin, si vous ne vous trouvez pas à proximité de votre concessionnaire local, contactez le concessionnaire agréé le plus proche. Reportez - vous aux pages jaunes de l'annuaire téléphonique. Pour les produits achetés en dehors des Etats–Unis et du Canada, contactez le distributeur de votre pays ou le service après–vente Mercury Marine/Marine Power le plus proche.

or7d

## DEMANDES DE PIECES ET D'ACCESSOIRES

Toutes les questions concernant les pièces détachées et les accessoires d'origine doivent être posées à votre revendeur agréé local. Ce dernier dispose des informations nécessaires pour commander les pièces et les accessoires dont vous avez besoin. Pour toute demande de pièces et d'accessoires, il est nécessaire de fournir au concessionnaire les numéros de modèle et de série pour qu'il puisse commander les pièces nécessaires.

---

orj

# ASISTENCIA AL PROPIETARIO

eor6j

## SERVICIO LOCAL DE REPARACION

En caso de que su motor fuera de borda necesite servicio, llévelo siempre a su distribuidor autorizado local. Sólo su distribuidor tiene los mecánicos certificados, el conocimiento, las herramientas y equipos especiales, y las piezas y accesorios legítimos para realizar el servicio correcto de su motor, si fuera necesario hacerlo. Ellos conocen su motor mejor que nadie.

eor2j

## SERVICIO LEJOS DEL LUGAR DE RESIDENCIA

Si se encuentra lejos de su distribuidor local y su motor necesita servicio, comuníquese con el distribuidor autorizado más cercano. Consulte las Páginas Amarillas de la guía telefónica. Si por alguna razón no pudiera obtener servicio, comuníquese con la Oficina de Servicio de Mercury Marine (Internacional) Marine Power más cercana a su domicilio.

or7j

## CONSULTAS SOBRE PIEZAS Y ACCESORIOS

Todas las consultas relativas a piezas de repuesto y accesorios legítimos deben dirigirse al concesionario local autorizado. El concesionario dispone de las información necesaria para hacer el pedido de las piezas y accesorios para usted. Al consultar sobre piezas o accesorios, el distribuidor necesita saber los números de modelo y serie para pedir las piezas correctas.

---

orh

# ASSISTÊNCIA TÉCNICA PARA O PROPRIETÁRIO

eor6h

## ASSISTÊNCIA TÉCNICA LOCAL

Devolva sempre o seu motor de popa para o seu revendedor autorizado local, caso surja a necessidade de obter assistência técnica. Somente ele tem mecânicos certificados, conhecimentos, as ferramentas e os equipamentos especiais, bem como as peças e os acessórios genuínos para prestar a assistência adequada ao seu motor caso haja necessidade. Ele conhece o seu motor melhor do que ninguém.

eor2h

## ASSISTÊNCIA TÉCNICA LONGE DE CASA

Se você estiver longe do seu revendedor local e surgir a necessidade de obter assistência técnica, contate o revendedor autorizado mais próximo. Consulte a Lista Telefônica de Páginas Amarelas. Se por algum motivo, você não puder conseguir logo assistência técnica, contate o Escritório de Assistência Técnica Mercury Marine mais próximo. Se por qualquer motivo, você não puder obter assistência técnica, contate o Escritório (Internacional) de Assistência técnica Mercury Marine/ mais próximo.

or7h

## PERGUNTAS SOBRE PEÇAS E ACESSÓRIOS

Todas as perguntas concernentes a peças de reposição e acessórios genuínos devem ser dirigidas ao seu revendedor autorizado local. O revendedor tem as informações necessárias para lhe fazer o pedido de peças e acessórios. Ao indagar sobre peças e acessórios, o revendedor necessitará do número de modelo e de série para fazer o pedido das peças corretas.

---

or

# OWNER SERVICE ASSISTANCE

eor4

## SERVICE ASSISTANCE

Your satisfaction with your outboard product is very important to your dealer and to us. If you ever have a problem, question or concern about your outboard product, contact your dealer or any Authorized Dealership. If additional assistance is required, take these steps.

1. *Talk with the dealership's sales manager or service manager. If this has already been done, then contact the owner of the dealership.*
2. *Should you have a question, concern or problem that cannot be resolved by your dealership, please contact Mercury Marine Service Office (International) Marine Power branch or distributor Service for assistance. They will work with your dealership to resolve all problems.*

The following information will be needed by the service office:

- Your name and address
- Daytime telephone number
- Model and serial number of your outboard
- The name and address of your dealership
- Nature of problem

Mercury Marine Service Offices are listed on the next page.

ord

# ASSISTANCE AU PROPRIETAIRE

eor4d

## ASSISTANCE AU PROPRIETAIRE

*Votre satisfaction est de prime importance pour votre concessionnaire et pour Mercury Marine. Pour tout problème ou toute question concernant votre hors–bord, contactez votre concessionnaire ou tout concessionnaire agréé Mercury. Pour toute aide supplémentaire, veuillez suivre les étapes ci–après :*

1. *Exposez votre problème à l'un des responsables du service commercial ou du service après - vente. Si vous les avez déjà contactés, adressez - vous au propriétaire de la concession.*
2. *Si vos questions ou vos problèmes ne peuvent être résolus par votre concessionnaire, veuillez contacter le service après–vente Mercury Marine, le service ou le distributeur Marine Power (International). Ils feront leur possible pour résoudre tous les problèmes avec votre concessionnaire.*

Les informations suivantes devront être fournies au centre de service après - vente :

- Vos nom et adresse.
- Votre numéro de téléphone durant la journée.
- Les numéros de modèle et de série du hors - bord.
- Le nom et l'adresse du concessionnaire.
- La nature du problème.

Les centres de service après - vente Mercury Marine sont énumérés à la page suivante.

orj

# ASISTENCIA DE SERVICIO AL PROPIETARIO

eor4j

## ASISTENCIA DE SERVICIO

Su satisfacción es de importancia primordial para su distribuidor y para nosotros. Si tuviera un problema, una pregunta o una preocupación en relación a su motor fuera de borda, comuníquese con su distribuidor o con cualquier distribuidor autorizado. Si necesita asistencia adicional, siga estos pasos:

1. *Hable con el gerente de ventas o el gerente de servicio del distribuidor. Si ya ha realizado este paso, comuníquese con el dueño de la agencia de distribución.*
2. *Si tuviera una pregunta, preocupación o problema que pu distribuidorno pueda resolver, comuníquese con la oficina de Servicio de Mercury Marine, la sucursal de Marine Power (Internacional) o la oficina de servicio del agente de distribución para obtener asistencia. Ellos trabajarán con su distribuidor para resolver todos los problemas.*

La oficina de servicio necesitará la siguiente información:

- Su nombre y dirección
- Su número de teléfono durante el día
- El modelo y número de serie de su motor fuera de borda
- El nombre y la dirección de su distribuidor
- La naturaleza del problema

En la página siguiente se listan las Oficinas de Servicio de Mercury Marine.

orh

# ASSISTÊNCIA TÉCNICA PARA O PROPRIETÁRIO

eor4h

## ASSISTÊNCIA TÉCNICA

A sua satisfação com o seu motor de popa é muito importante para o seu revendedor e para nós. Se alguma vez você tiver um problema, dúvida ou preocupação sobre o seu motor de popa, contate o seu revendedor ou qualquer Concessionária autorizada. Se for necessária assistência adicional, tome estas medidas:

1. *Fale com o gerente de vendas ou de assistência técnica da concessionária. Se isto já tiver sido feito, então contate o proprietário da concessionária.*
2. *Se você tiver uma dúvida, preocupação ou problema que não pode ser resolvido pela sua concessionária, contate por gentileza a filial Marine Power (internacional) do escritório de Assistência Técnica Mercury Marine ou o escritório de Assistência Técnica do distribuidor para obter assistência. Eles trabalharão com a sua concessionária para resolver todos os problemas.*

As seguintes informações serão necessárias para o escritório de assistência técnica:

- O seu nome e endereço
- Número do seu telefone durante o dia
- Números de modelo e de série do seu motor de popa
- O nome e endereço da sua concessionária
- Natureza do problema

Os escritórios de Assistência Técnica Mercury Marine estão relacionados na página seguinte.

or

# OWNER SERVICE ASSISTANCE

or5

## MERCURY MARINE SERVICE OFFICES

For assistance, call, fax, or write. *Please include your daytime telephone number with mail and fax correspondence.*

ord

# ASSISTANCE AU PROPRIETAIRE

or5d

## CENTRES DE SERVICE APRES - VENTE MERCURY MARINE

Pour toute assistance, contactez - nous par téléphone, télécopie ou courrier. *Veuillez préciser votre numéro de téléphone durant la journée pour toute correspondance par courrier ou télécopie.*

or5j

# ASISTENCIA DE SERVICIO AL PROPIETARIO

or4j

## OFICINAS DE SERVICIO DE MERCURY MARINE

Para obtener asistencia, llame, envíe fax o escriba. *Sírvase incluir en su correspondencia de correo o fax el número de su teléfono durante el día.*

orh

# ASSISTÊNCIA TÉCNICA PARA O PROPRIETÁRIO

or4h

## ESCRITÓRIOS DE ASSISTÊNCIA TÉCNICA MERCURY MARINE

Para obter assistência, telefone, envie um fax ou escreva uma carta.*Inclua, por gentileza, o número do telefone onde você pode ser encontrado durante o dia com a correspondência enviada por fax ou por correio.*

| | | |
|---|---|---|
| **United States**<br>**Etats - Unis** | | **Estados Unidos**<br>**Estados Unidos** |
| (920) 929-5040 | (920) 929-5893 | Mercury Marine<br>W6250 W. Pioneer Road, P.O. Box 1939<br>Fond du Lac, Wi 54936-1939, USA |
| **Canada**<br>**Canada** | | **Canadá**<br>**Canadá** |
| (905) 567-6372 | (905) 567-8515 | Mercury Marine Ltd.<br>2395 Meadowpine Blvd.<br>Mississauga, Ontario<br>L5N 7W6 |
| **Australia, Pacific**<br>**Australie, Pacifique** | | **Australia y países del Pacífico**<br>**Austrália, Pacífico** |
| (61) (3) 9791-5822 | (61) (3) 9793-5880 | Mercury Marine Australia<br>132-140 Frankston Road<br>Dandenong,Vctoria 3164, Australia |
| **Europe, Middle East, Africa**<br>**Europe, Moyen - Orient, Afrique** | | **Europa, Oriente Medio y Africa**<br>**Europa, Oriente Médio, África** |
| (32) (87) 32 • 32 • 11 | (32) (87) 31 • 19 • 65 | Marine Power - Europe, Inc.<br>Parc Industriel de Petit - Rechain<br>B-4800 Verviers, Belgium |
| **Mexico, Central America, South America, Caribbean**<br>**Mexique, Amérique Centrale, Amérique du Sud, Antilles** | | **México, América Central, América del Sur y El Caribe**<br>**México, América Central, América do Sul, Caribe** |
| (305) 385-9585 | (305) 385-5507 | Mercury Marine - Latin America & Caribbean<br>9010 S.W. 137th Ave., Suite 226<br>Miami, Fl 33186 U.S.A. |
| **Japan**<br>**Japon** | | **Japón**<br>**Japão** |
| 81-53-423-2500 | 81-53-423-2510 | Mercury Marine - Japan<br>283-1 Anshin-cho<br>Hamamatsu,<br>Shizuoka, 435-0005 Japan |
| **Asia, Singapore**<br>**Asie, Singapour** | | **Asia, Singapur**<br>**Ásia, Cingapura** |
| 5466160 | 5467789 | Mercury Marine Singapore<br>72 Loyang Way<br>Singapore 508762 |

ok

# MAINTENANCE LOG

oka1

Record here all maintenance performed on your outboard. Be sure to save all work orders and receipts.

okd

# JOURNAL D'ENTRETIEN

oka1d

Consignez ci - dessous tous les travaux effectués sur le hors - bord. Veillez à conserver tous les bordereaux de réparation et tous vos reçus.

okj

# DIARIO DE MANTENIMIENTO

oka1j

Utilice este diario para registrar todos los servicios de mantenimiento de su motor fuera de borda. Asegúrese de conservar todas las órdenes de trabajo y los recibos.

okh

# REGISTRO DE MANUTENÇÃO

oka1h

Registre aqui toda manutenção realizada no motor de popa. Tenha o cuidado de guardar todas as ordens de serviço e os recibos.

| **Date**<br>**Date**<br>**Fecha**<br>**Data** | **Maintenance Performed**<br>**Travaux effectués**<br>**Mantenimiento realizado**<br>**Manutenção Realizada** | **Engine Hours**<br>**Nombre d'heures de fonctionnement du moteur**<br>**Horas de uso del motor**<br>**Horas do Motor** |
|---|---|---|
| | | |
| | | |
| | | |
| | | |
| | | |
| | | |
| | | |
| | | |
| | | |
| | | |
| | | |
| | | |
| | | |
| | | |
| | | |
| | | |
| | | |
| | | |
| | | |
| | | |
| | | |
| | | |
| | | |
| | | |
| | | |
| | | |
| | | |
| | | |
| | | |

ok

# MAINTENANCE LOG

oka1

Record here all maintenance performed on your outboard. Be sure to save all work orders and receipts.

okd

# JOURNAL D'ENTRETIEN

oka1d

Consignez ci - dessous tous les travaux effectués sur le hors - bord. Veillez à conserver tous les bordereaux de réparation et tous vos reçus.

okj

# DIARIO DE MANTENIMIENTO

oka1j

Utilice este diario para registrar todos los servicios de mantenimiento de su motor fuera de borda. Asegúrese de conservar todas las órdenes de trabajo y los recibos.

okh

# REGISTRO DE MANUTENÇÃO

oka1h

Registre aqui toda manutenção realizada no motor de popa. Tenha o cuidado de guardar todas as ordens de serviço e os recibos.

| **Date**<br>**Date**<br>**Fecha**<br>**Data** | **Maintenance Performed**<br>**Travaux effectués**<br>**Mantenimiento realizado**<br>**Manutenção Realizada** | **Engine Hours**<br>**Nombre d'heures de fonctionnement du moteur**<br>**Horas de uso del motor**<br>**Horas do Motor** |
|---|---|---|
| | | |
| | | |
| | | |
| | | |
| | | |
| | | |
| | | |
| | | |
| | | |
| | | |
| | | |
| | | |
| | | |
| | | |
| | | |
| | | |
| | | |
| | | |
| | | |
| | | |
| | | |
| | | |
| | | |
| | | |
| | | |
| | | |
| | | |
| | | |
| | | |